Instruction Manual

52 inches DC WIFI & Remote Control Ceiling Fan With Light

“Sirocco”

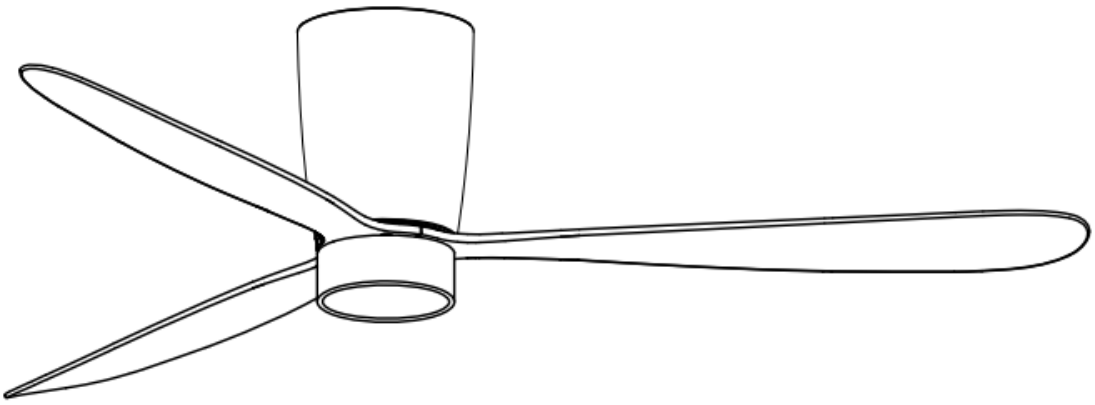

230V~50Hz CE

WARNINGS

•Read entire booklet carefully before beginning installation and save these instructions.

•To reduce the risk of personal injury, attach the fan directly to the support structure of the building according to these instructions, and use only the hardware supplied.

•To avoid possible electrical shock, before installing your fan, disconnect the power by turning off the circuit breakers to the outlet box and associated wall switch location.

•All wiring must be in accordance with national and local electrical codes. If you are unfamiliar with wiring, you should use a qualified electrician.

•To reduce the risk of personal injury, do not bend the blade attachment the system when installing, balancing or cleaning the fan. Never insert foreign objects between rotating fan blades.

•To reduce the risk of fire, electrical shock or motor damage, do not lift or carry the fan by the lead wires.

•Ensure that when mounting the ceiling fan that the fixing can support the moving weight of the fan which is 15.8kg(35lb) minimum.

•The fan blades cannot be installed lower than 2.3m from the floor.

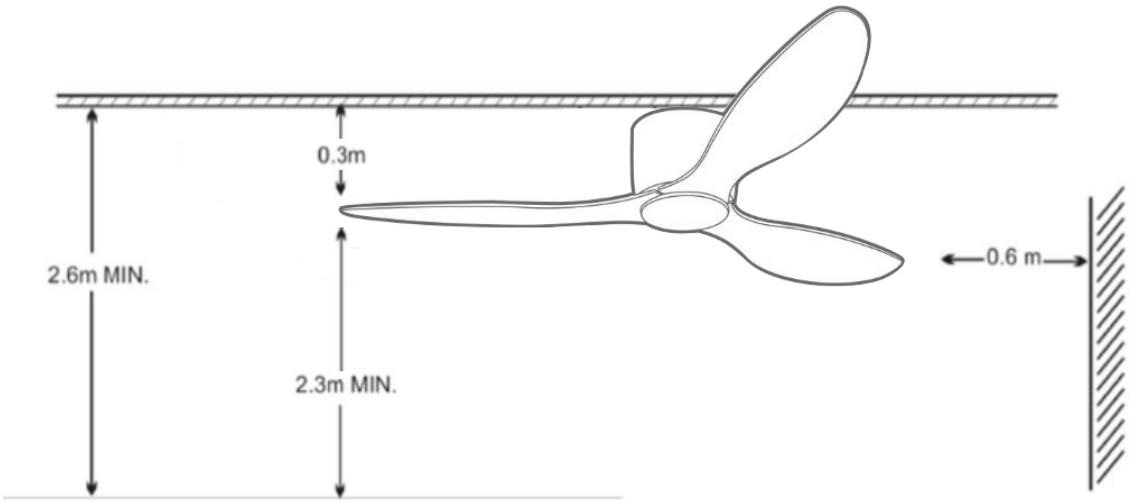

TOOLS REQUIRED

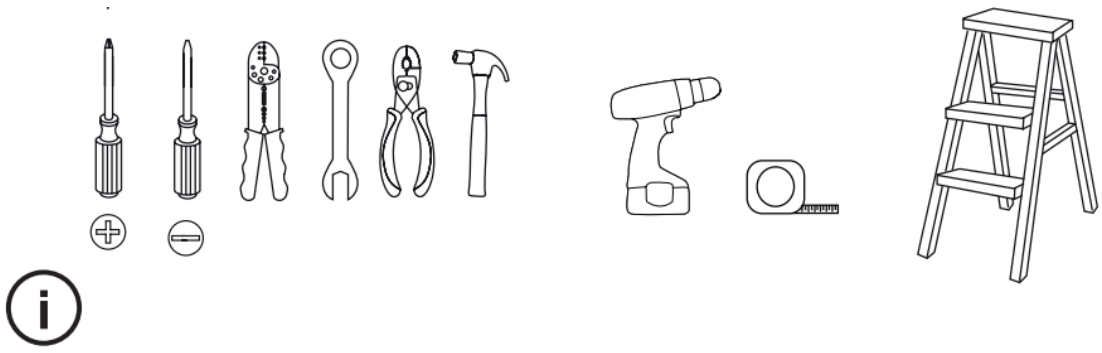

Be sure to turn off the power before preparing for installation

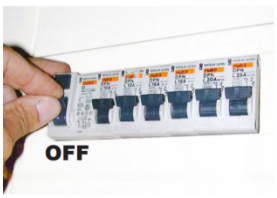



Part List:

1 x Mounting bracket
1 x Motor housing
1 x Motor assembly
3 x Blades
1 x LED light kit
1 x Remote & Receiver
1 x Instruction manual
1 x Screw kit

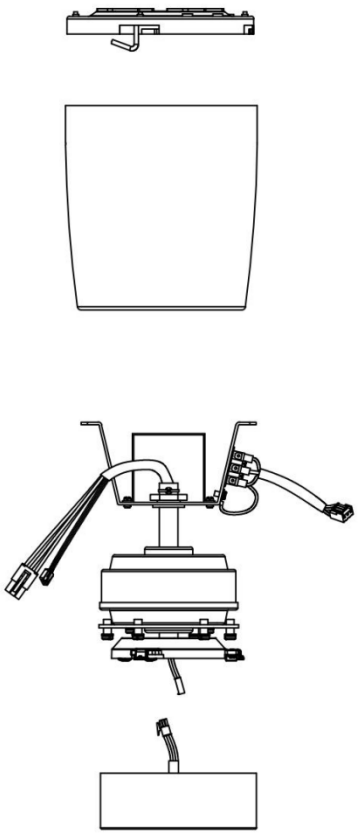

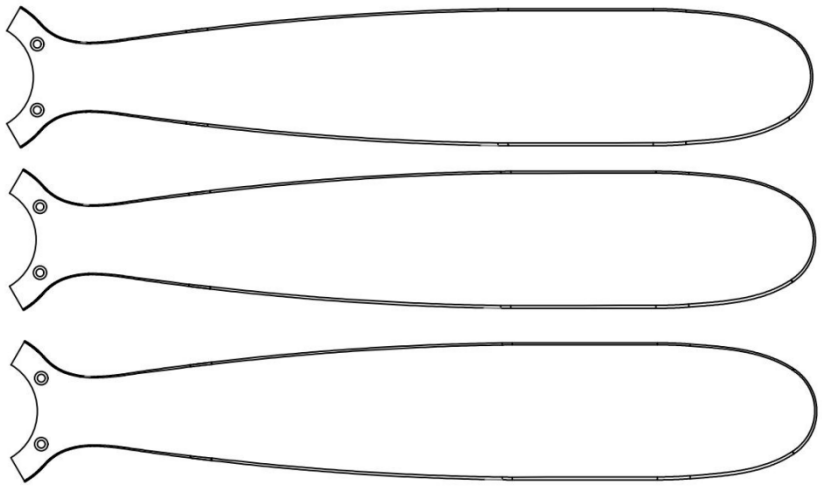

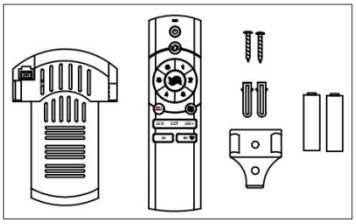

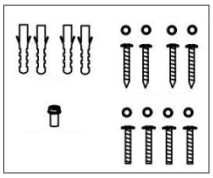

Installation

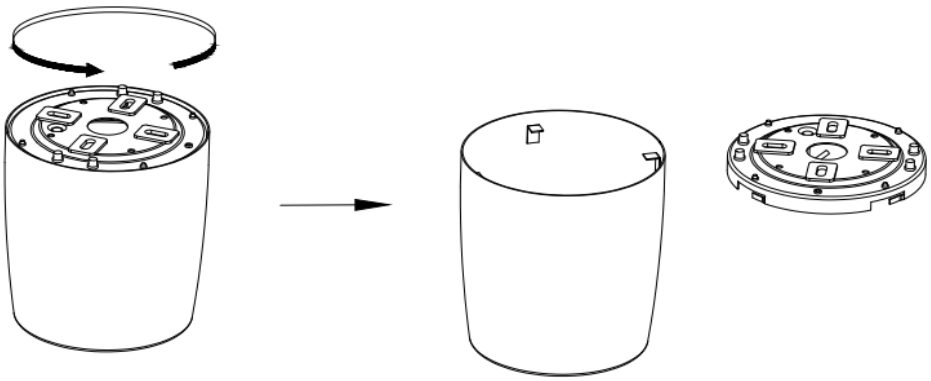

1. Remove mounting plate from motor housing.

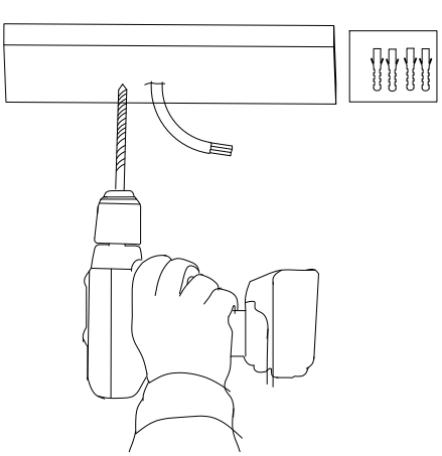

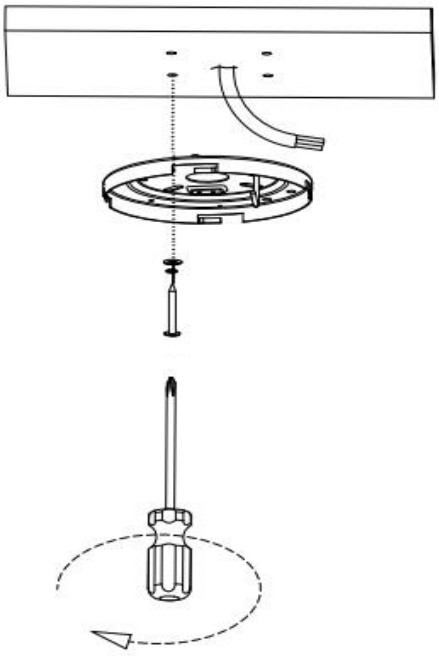

2. Install mounting plate to the ceiling. (please ensure the fixing is able to support minimum moving weight of the fan which is 15.8kg=35Lb)

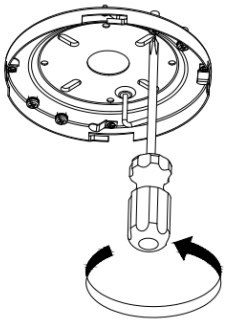

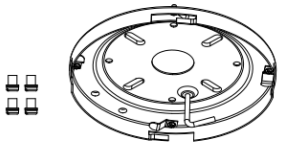

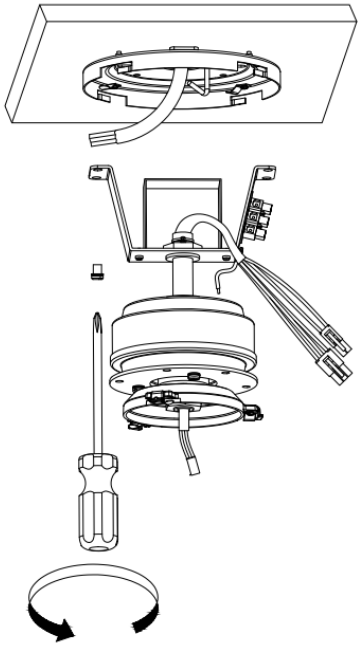

3.Remove the screws from the mounting plate and install the motor assembly on the mounting plate.To ensure that the fastening.

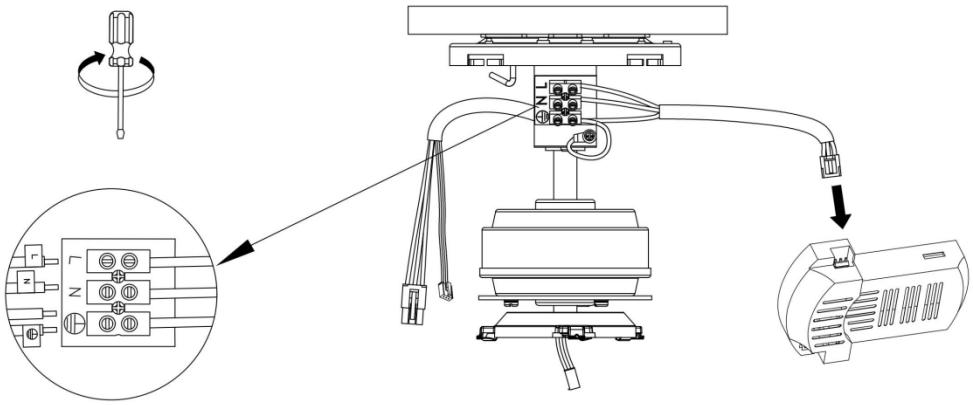

4. Connect the ceiling power cord as shown in the picture. Plug in the receiver input wire.

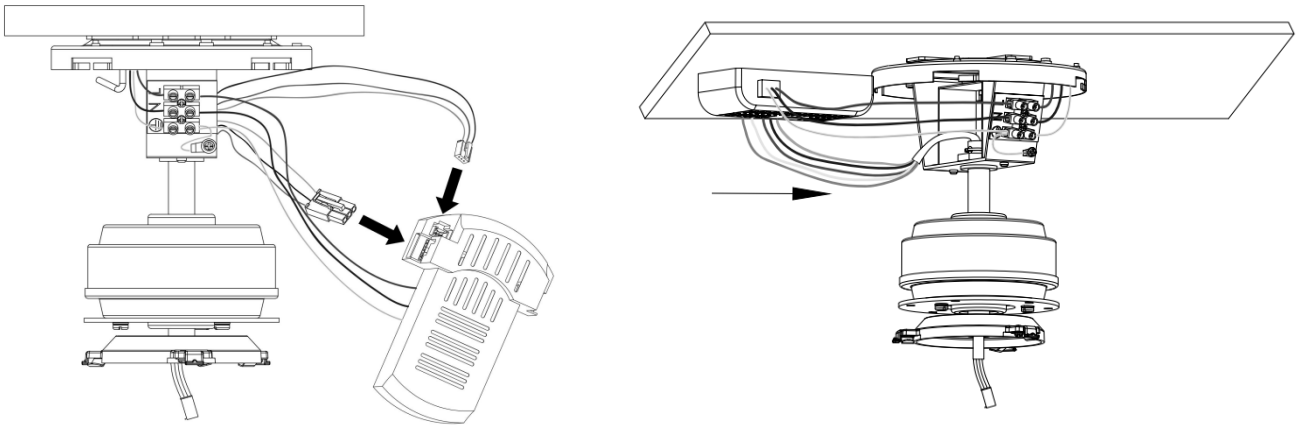

5. Wire up the receiver with quick connectors and insert into the mounting bracket. Please make sure the antenna wire has been safely folded inside the canopy cover before final assembly (DO NOT cut the antenna wire)

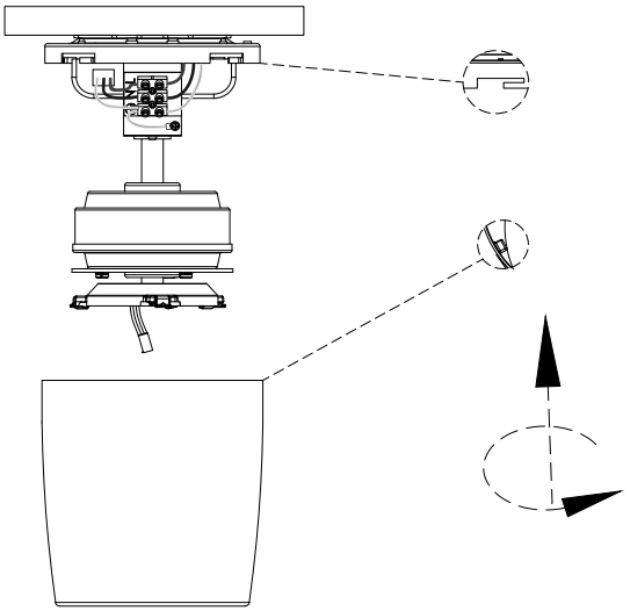

6. Carefully install the motor housing into the mounting plate by pushing and twisting and click onto the mounting bracket.

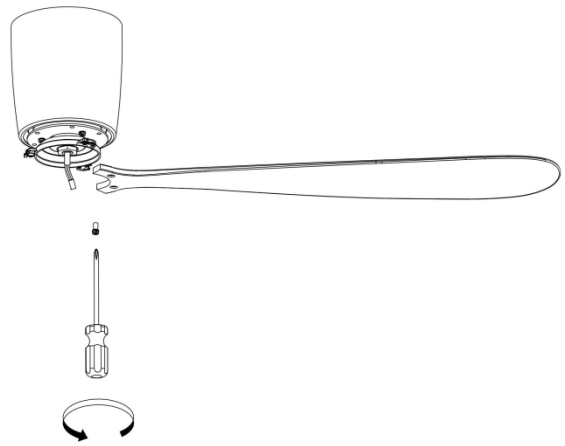

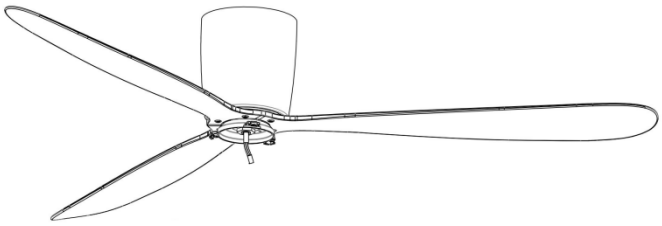

7.Install the blades to the bottom of the motor. Tighten and secure blade with screw that provided. Repeat this procedure until all blades are installed.

NB: Ensure the blades do not get damaged or bent during the installation process while the fan maybe on the ground, this will affect the performance and balance of the fan.

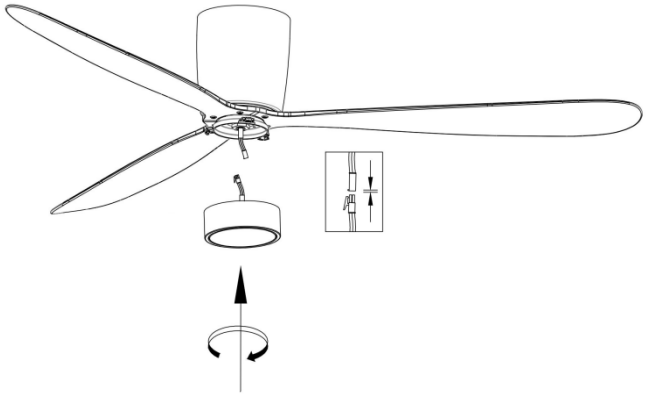

8. Connect LED light kit with motor using by quick plugs .Aligh the LED light kit to the motor and prss down firmly.

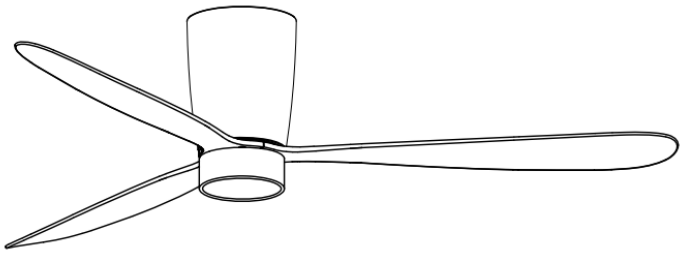

9.With lamp Complete the installation.

Function instruction of emitter:

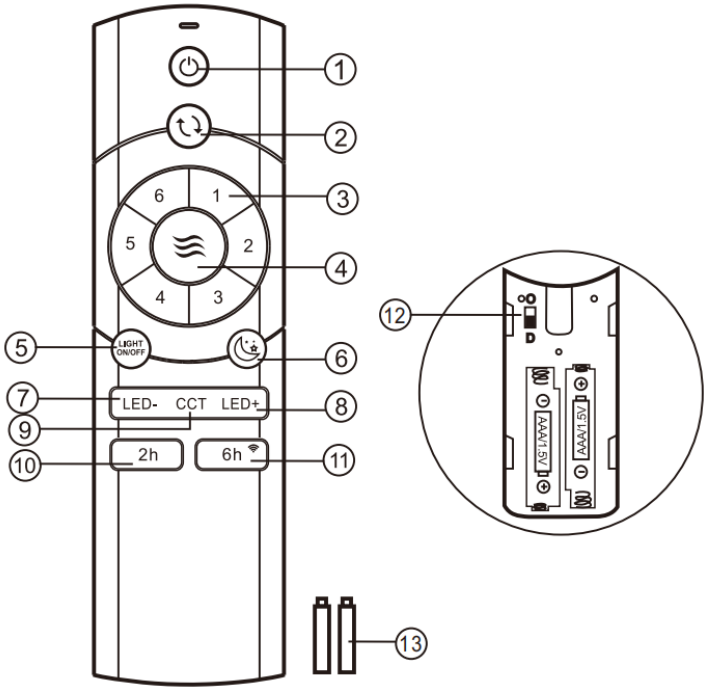

① Turn the ceiling fan on and off.
② Reverse function for winter & summer.
③ Ceiling fan speeds:1(the lowest) to 6(the highest)
④ Breeze: The ceiling fan speeds automatic cycle between 1 to 6 speeds
⑤ ON/OFF the light
⑥ Sleep wind
⑦ Turn down the brightness of the light
⑧ Turn up the brightness of the light
⑨ Change the color for the light
⑩ Timing control of the fan (2 hours)
⑪ Timing control of the fan (6 hours) & WIFI connection
⑫ Dial switch “D”: Dim it’s ON; “O”: Dim it’s OFF
⑬ 1.5V AAA battery X 2pcs

KINDLY REMINDERS:

1. If the emitter can not control the fan, learning code matching mode is used between emitter and receiver. Turn “ON” the supply power within 30 seconds and preess the emitter’s “ ⏻ ”button for 5 seconds, it can load normally after hearing a long sound “bee”, which means learning successfully and it can works normally.

(PS: Learning mode is not accepted after turn “ON” the supply power for 30 seconds)

2. When the emitter cannot control the receiver, please check the battery switch touching normally or not, correction of the positive and negative,full or empty of the power.

3. When the emitter cannot control the receiver, please check is there any existence of similar remote controlled products nearby, then check whether they works, because remote controlled product with the same frequency will disturb each other.

4. Low voltage of battery will affect the sensitivity of the emitter and the signal reception accordingly (the indicated light will flash out its warning when the battery get low voltage),must replace if the battery is getting low voltage.

5. Please take out the battery from the emitter when leaving unused for long time.

6. Supporting 35W lighting power at maximum.

PS: please connect the ground wire correctly,otherwise it may cause the light micro-light or flash

7. When installing the fan,the fan ceiling cover don’t press the antenna(or other wire), it is easy to breakdown the wire and short-circuited.

GIRO

WBR2 TUYA Connection Instruction

* Firstly turn on the Bluetooth function of the mobile phone

Register and sign in your account of Smart Life APP , press “Add Device” button .

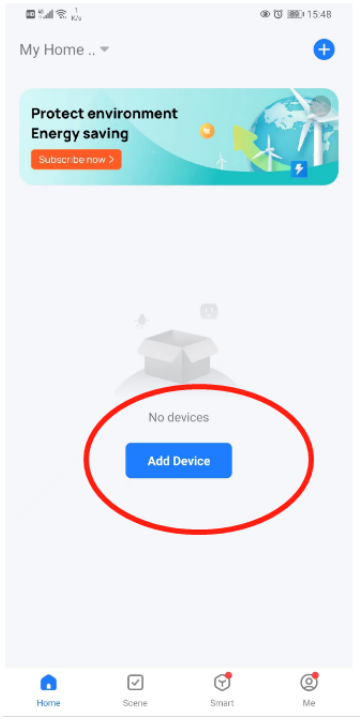

Turn on the Bluetooth function of the mobile phone

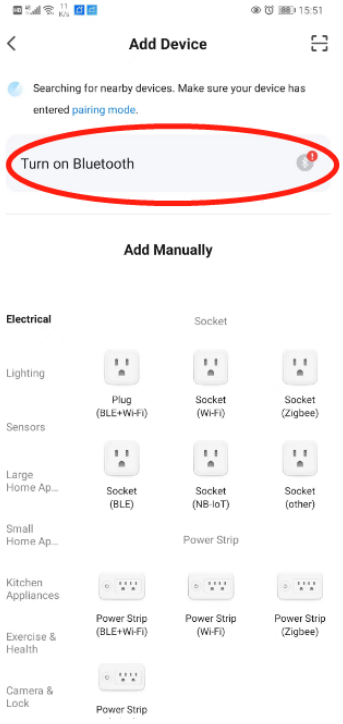

Press and hold the 6h button on the remote until you hear a long beep sound, then go to next step.



Press“Add”button to

discover the device.

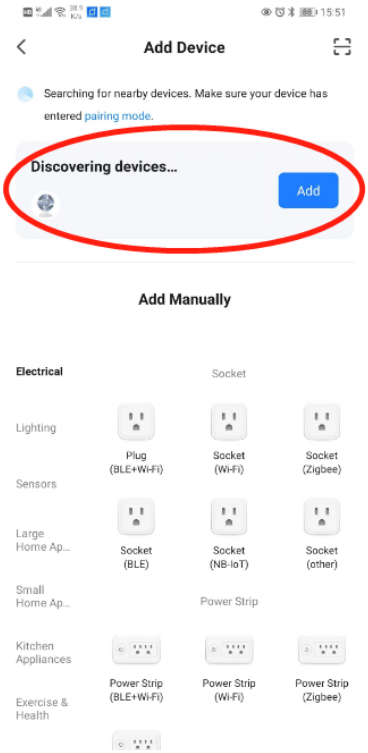

Select 2.4G WIFI and enter password.

Note: only 2.4G WIFI is enabled !

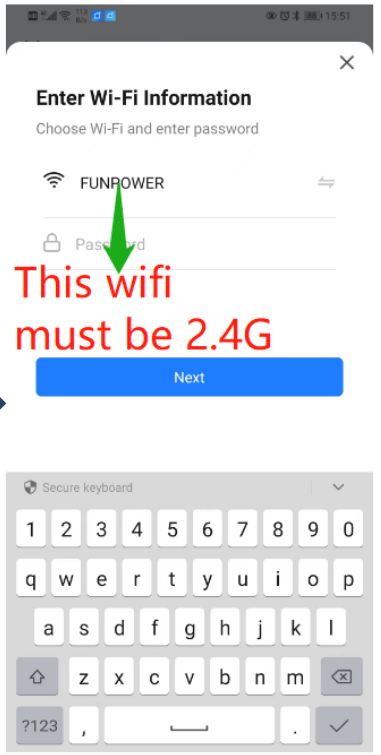

One device added successfully .

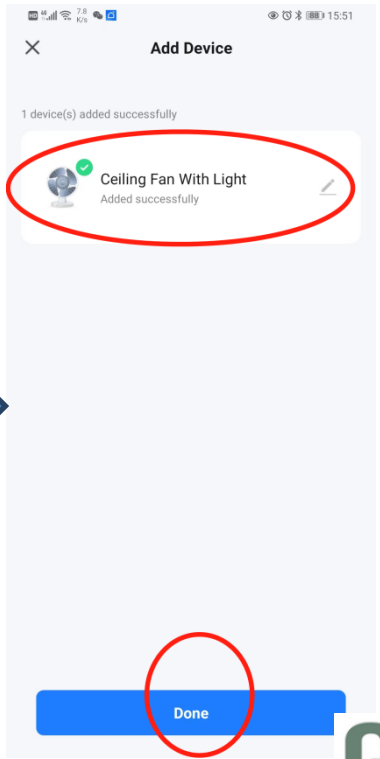

Share the device with friends :

Go to the home page , go ahead with “me”

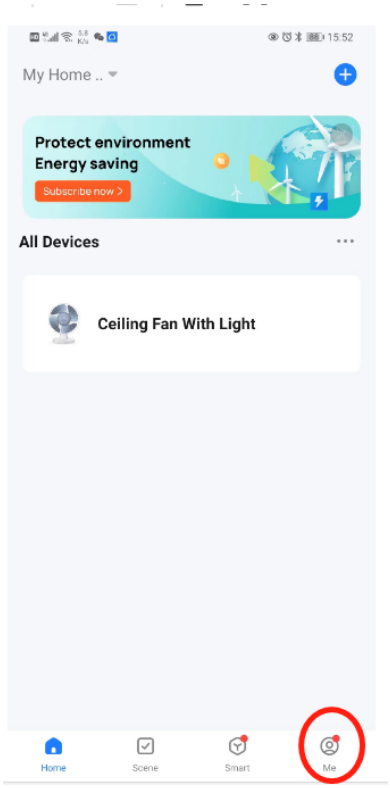

Press “Home Management ”

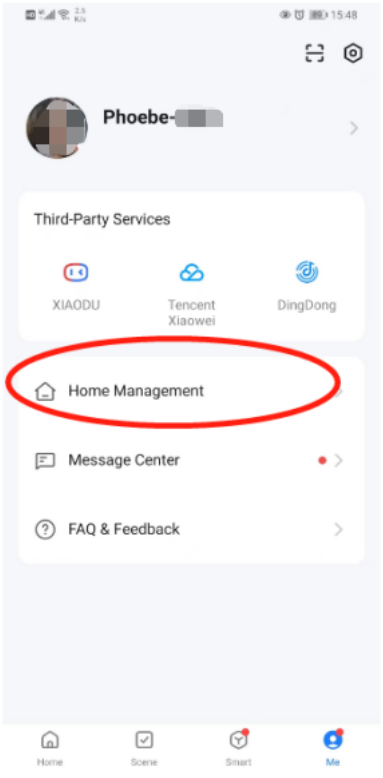

Then press “Create a home”

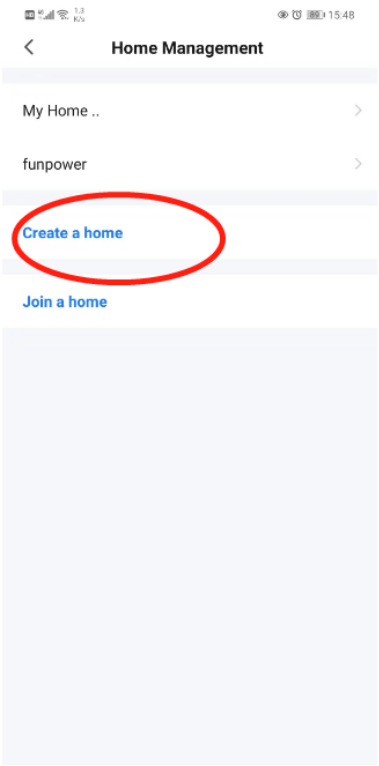

Create a Home name

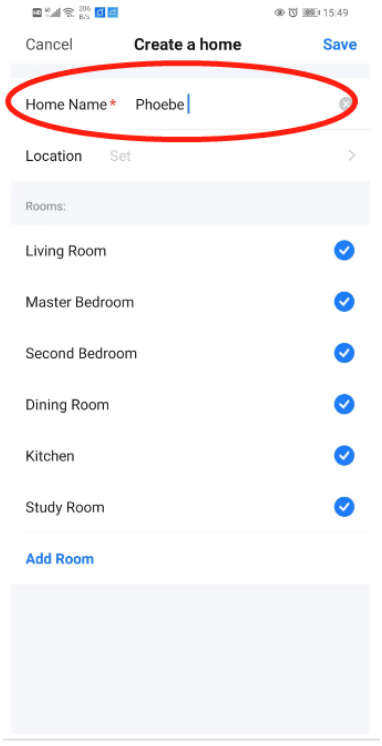

When "Home successfully created" come out, then press " Done" button to complete.

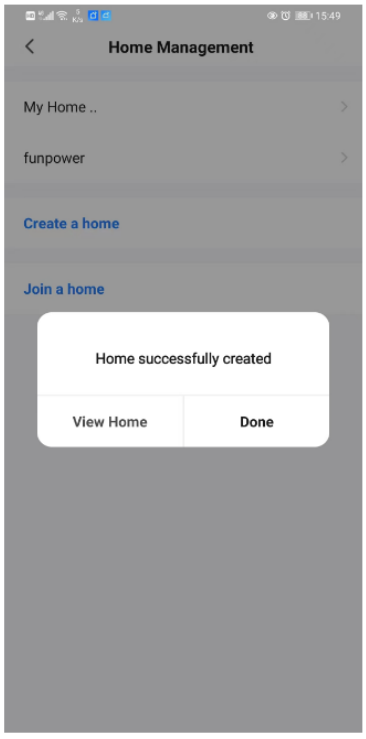

Go back to the home page ,select your home ,and you can get the device .

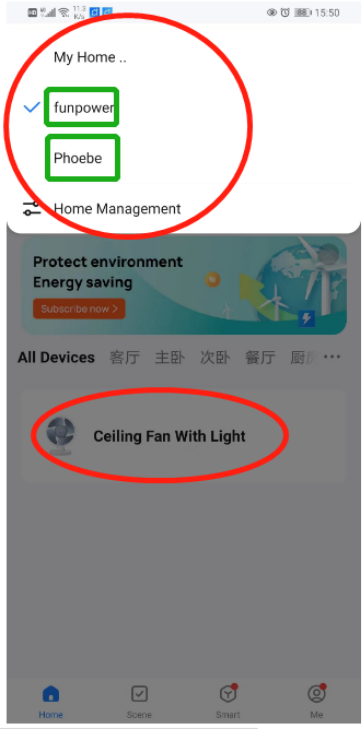

MAINTENANCE

1-Check bracket bolts, hooks and fan blades for fixation at least twice a year.Make sure they're tight.

2- clean the fan to help maintain the new look for years.Don't wash with water, as it can damage engines, wood, and even cause electric shocks.

3- only use a soft cloth when cleaning to avoid scratches.

4-There is no need to oil the fan.The engine has bearings permanently lubricated.

TROUBLE-SHOOTING GUIDE

The fan does not start

1- check the fuses/circuit breakers and switches of the main and secondary circuits.

2- check the connection on the terminal block.Warning: don't forget to turn off the power.

3- make sure the sliding switch is not in the middle position, as the fan will not work in this case.

4- ensure engine stability disc is removed

5- if the fan breaks down, call a qualified electrician.Do not repair internal electrical connections without qualification.

THE FAN IS NOISY

1- make sure all engine bolts are tight

2- ensure that the bolts holding the blades to the engine are tightened.

3- ensure that the lighting system is bolted and glass secured.If the vibration persists, remove the glass and install the rubber insulator on the narrower part of the glass.Put the glass back and tighten the screws.

4- some engines are sensitive to solid state variable speed control signals.Do not use this control.

5-fan needs to be stable for 24 hours. By the end of that time, most of the noise associated with the new fan was gone.

THE FAN OSCILLATES

The wood density and weight of the blades may vary, which may cause the fan to swing.The following procedure should eliminate most of the oscillations. Review the situation after each of the next steps.

1- check that the paddle is firmly attached to the motor.
2- check whether the fan mounting bracket is fixed to the ceiling.
3- in general, oscillations are caused by a blade that does not cut off the air at the same point and measure from the ceiling.Make sure that each shovel is at the same height on the roof (measure the vertical distance from the roof to the shovel tip). If the adjustment is small, do it by hand.
A. Swap adjacent sets of OARS, or
B. Bend the spatula and bracket slightly.If large adjustments are required, insert a ring (not provided)

Manual de instrucciones

Ventilador de Techo de 52 pulgadas DC WIFI y Control Remoto con Luz
“Sirocco”

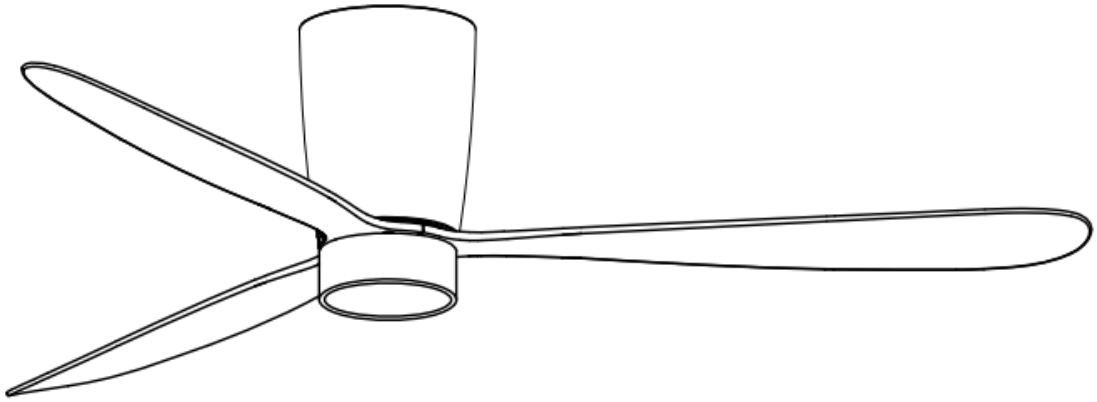

230V~50Hz CE

ADVERTENCIAS

- Lea todo el manual detenidamente antes de comenzar la instalación y guarde estas instrucciones.
- Para reducir el riesgo de lesiones personales, instale el ventilador directamente en la estructura de soporte del edificio siguiendo estas instrucciones y use solo los accesorios suministrados.
- Para evitar posibles descargas eléctricas, desconecte la energía apagando los disyuntores de la caja de enchufes y el interruptor de pared asociado antes de instalar el ventilador.
- Todo el cableado debe cumplir con los códigos eléctricos nacionales y locales. Si no está familiarizado con el cableado, debe contratar a un electricista calificado.
- Para reducir el riesgo de lesiones personales, no doble el sistema de fijación de las aspas durante la instalación, balanceo o limpieza del ventilador. Nunca inserte objetos extraños entre las aspas giratorias del ventilador.
- Para reducir el riesgo de incendio, descarga eléctrica o daños al motor, no levante ni transporte el ventilador por los cables de conexión.
- Asegúrese de que el montaje del ventilador pueda soportar un peso en movimiento mínimo de 15,8 kg (35 lb).
- Las aspas del ventilador no deben instalarse a menos de 2,3 m del suelo.

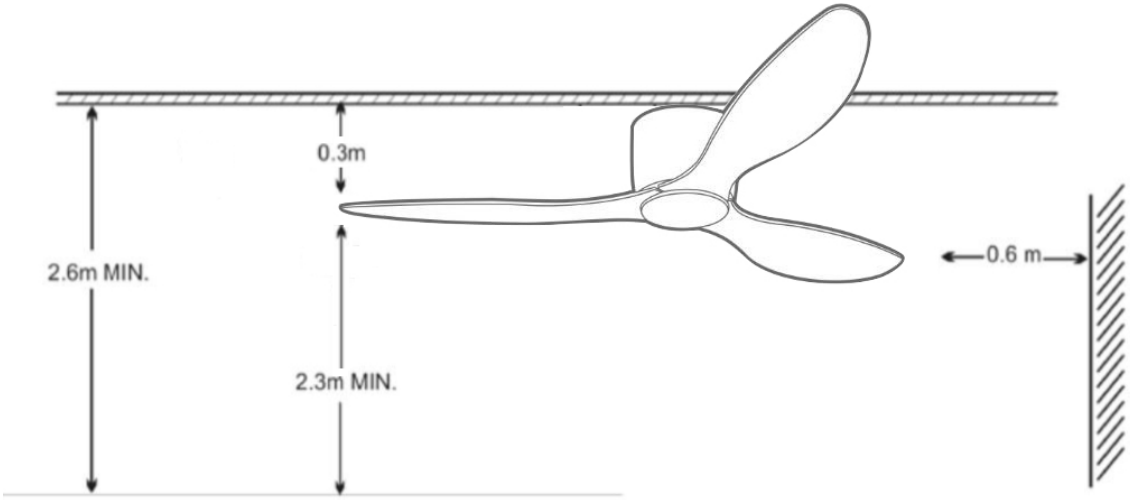

HERRAMIENTAS REQUERIDAS:

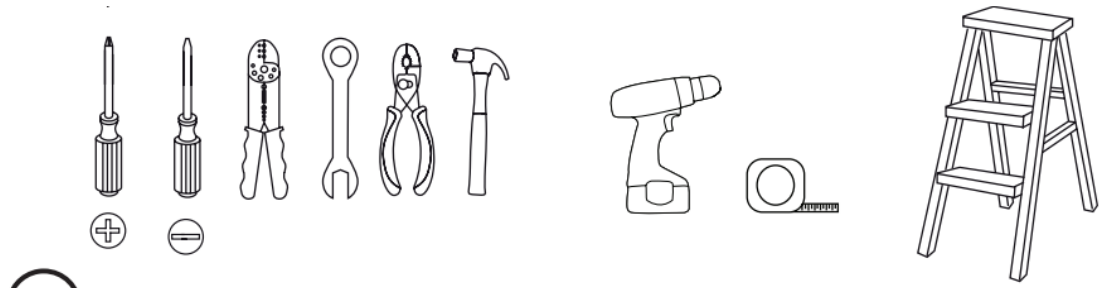

Asegúrese de apagar la energía antes de preparar la instalación.

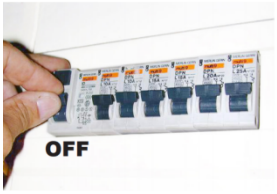

Lista de Partes:

- 1 x Placa de montaje
- 1 x Carcasa del motor
- 1 x Conjunto del motor
- 3 x Aspas
- 1 x Kit de luz LED
- 1 x Control remoto y receptor
- 1 x Manual de instrucciones
- 1 x Juego de tornillos



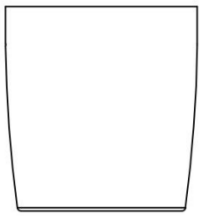

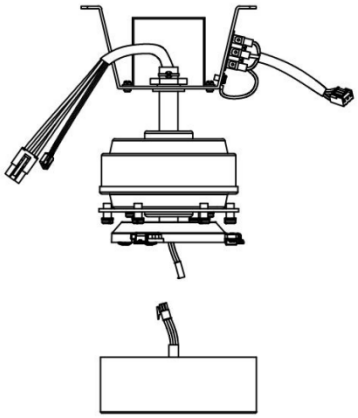

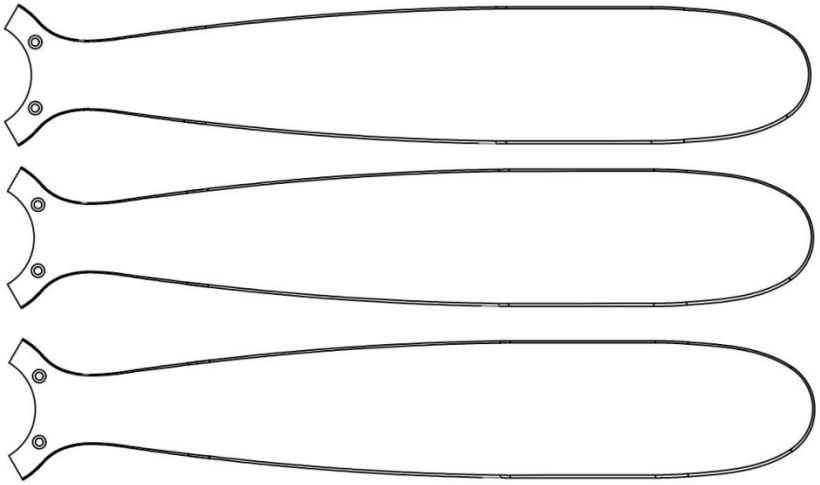

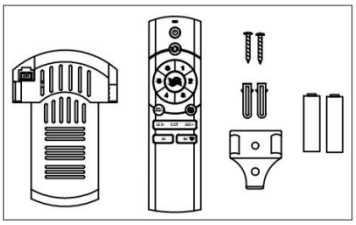

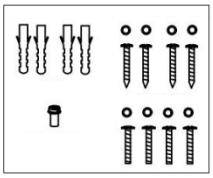

Instalación

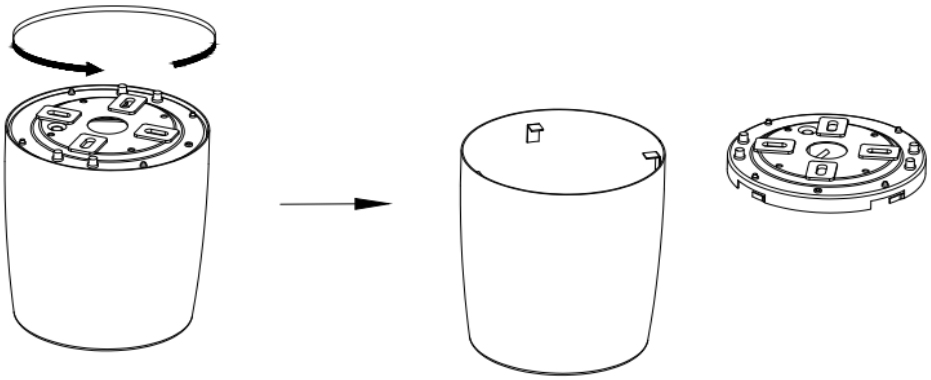

1. Retire la placa de montaje de la carcasa del motor.

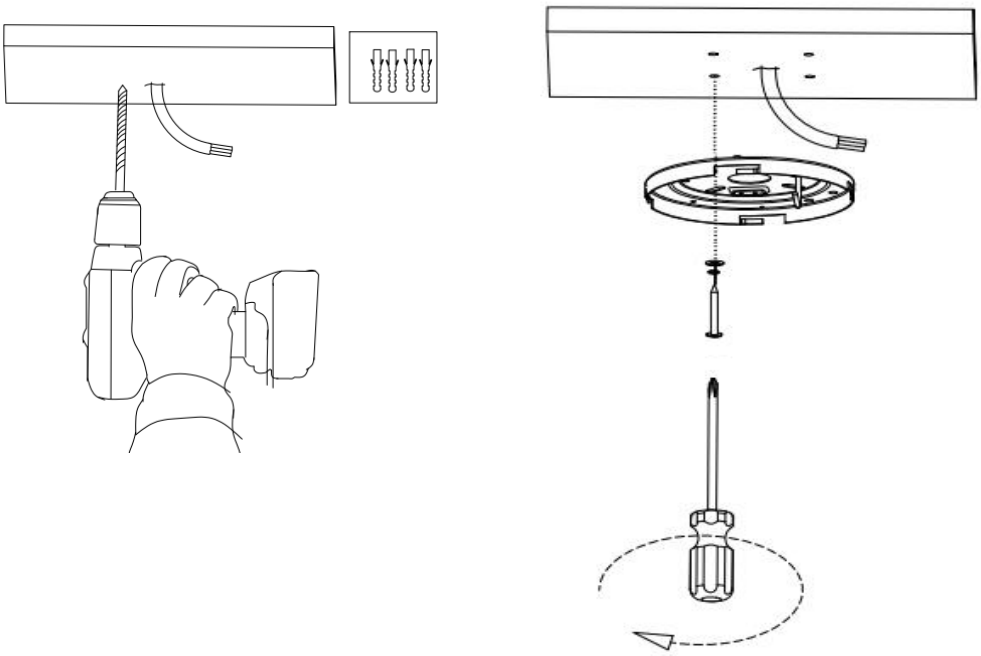

2. Instale la placa de montaje en el techo. (Asegúrese de que el soporte pueda soportar un peso mínimo en movimiento de 15,8 kg = 35 lb).

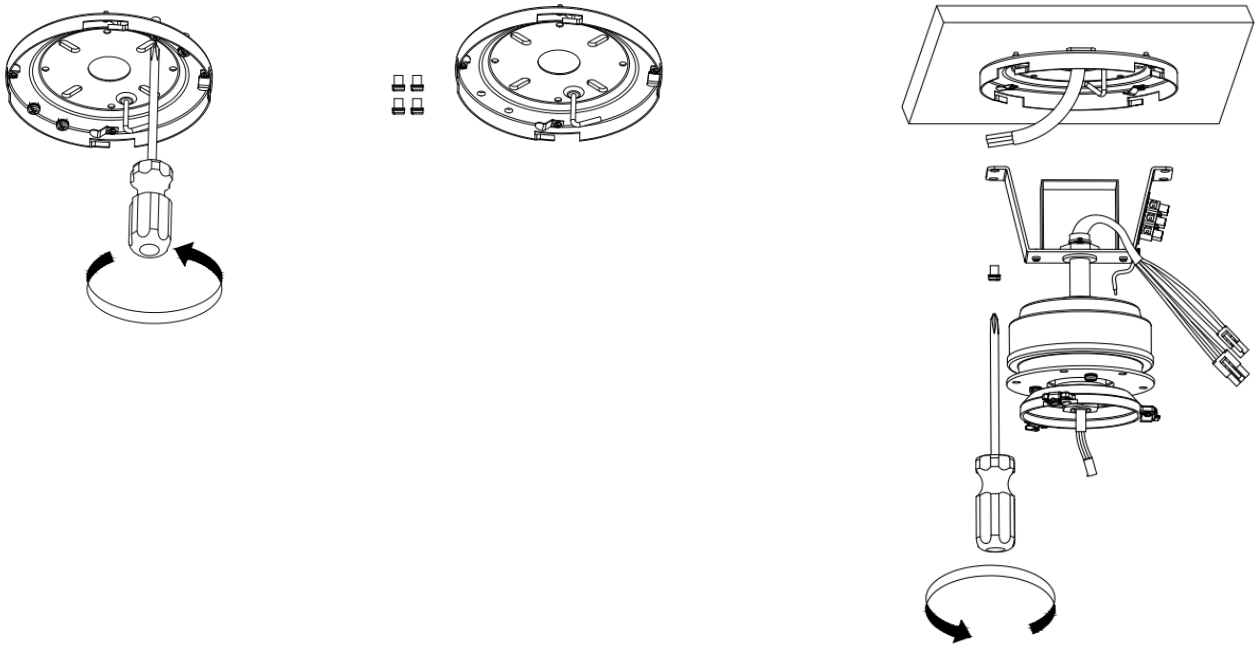

3. Retire los tornillos de la placa de montaje e instale el conjunto del motor en la placa de montaje. Asegúrese de que esté bien fijado.

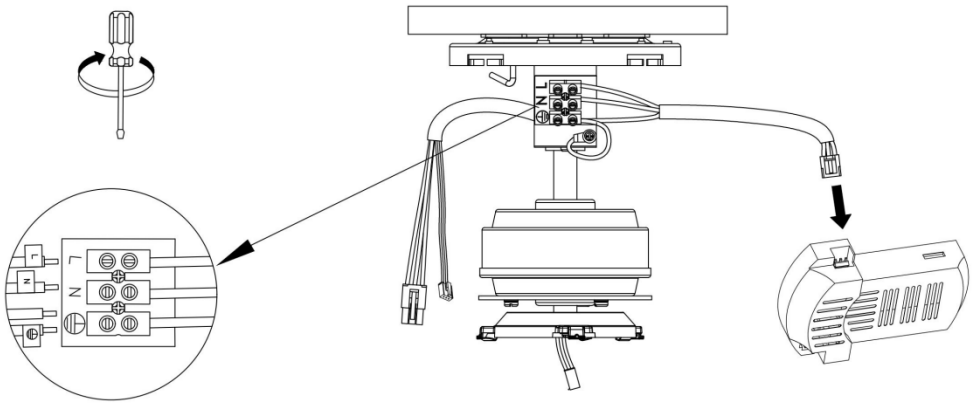

4. Conecte el cable de alimentación del techo como se muestra en la imagen. Conecte el cable de entrada del receptor.

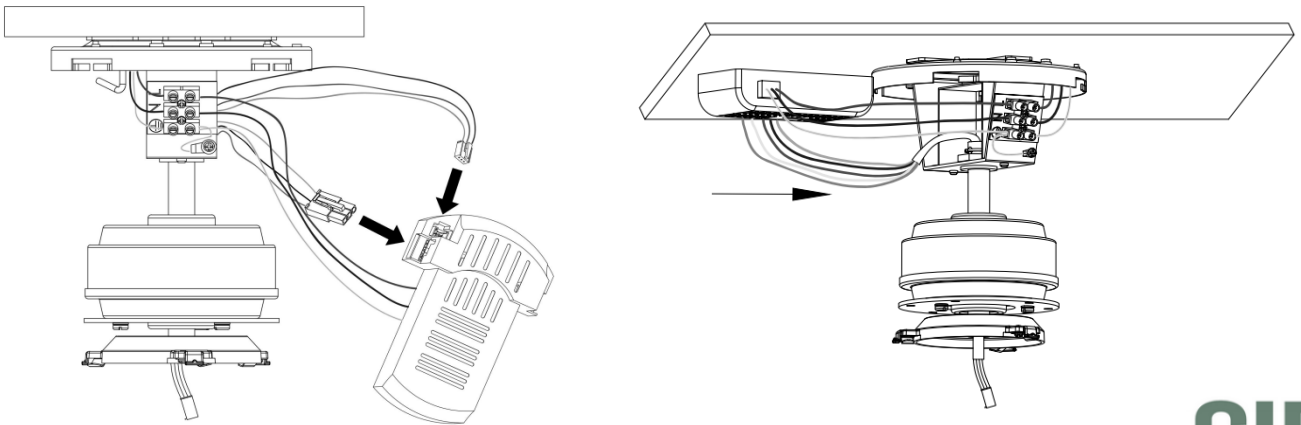

5. Conecte el receptor con los conectores rápidos e insértelo en el soporte de montaje. Asegúrese de que el cable de la antena esté doblado de manera segura dentro de la cubierta del dosel antes del montaje final (NO corte el cable de la antena).

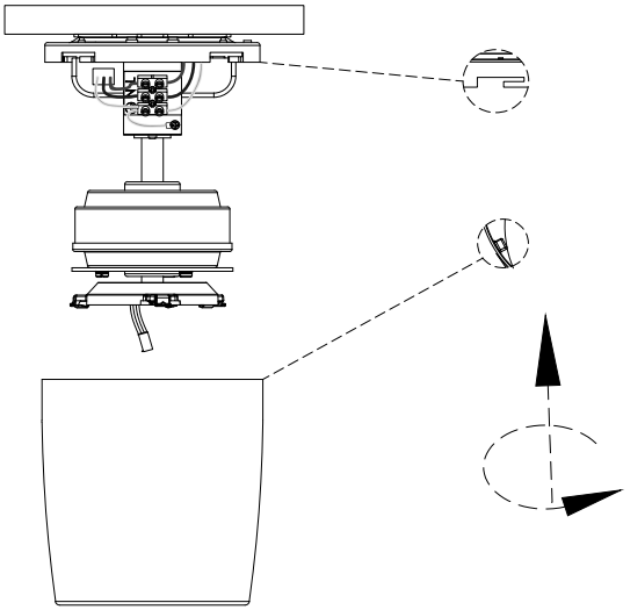

6. Instale cuidadosamente la carcasa del motor en la placa de montaje empujando y girando hasta que encaje en el soporte de montaje

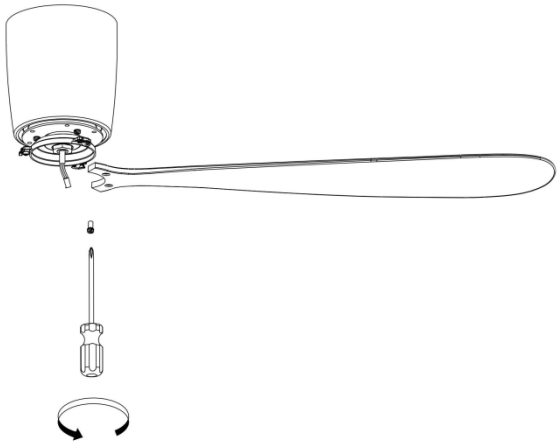

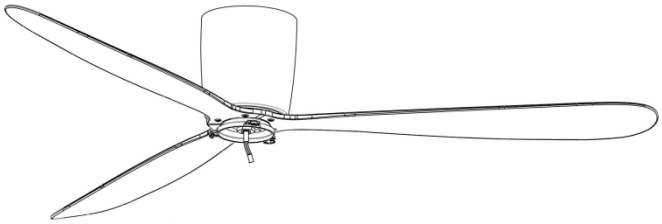

7. Instale las aspas en la parte inferior del motor. Apriete y asegure cada aspa con los tornillos proporcionados. Repita este procedimiento hasta que todas las aspas estén instaladas.

- Nota: Asegúrese de que las aspas no se dañen o doblen durante el proceso de instalación, ya que esto afectará el rendimiento y el equilibrio del ventilador.

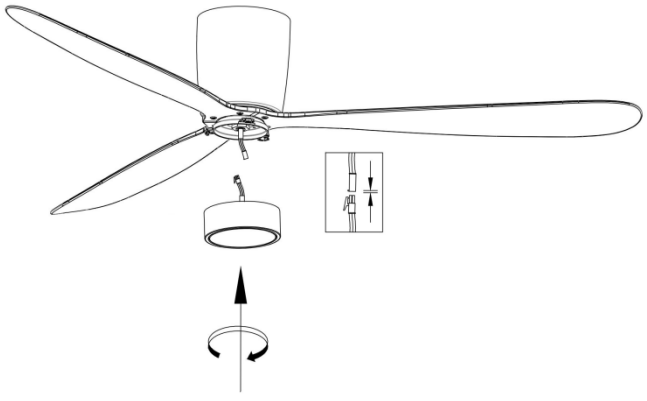

8. Conecte el kit de luz LED al motor utilizando los conectores rápidos. Alinee el kit de luz LED con el motor y presione firmemente

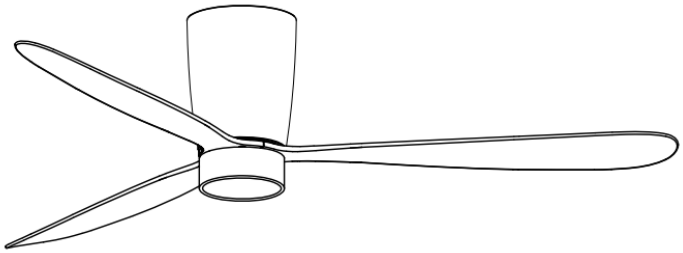

9. Con la lámpara instalada, complete la instalación.

Instrucciones de función del emisor

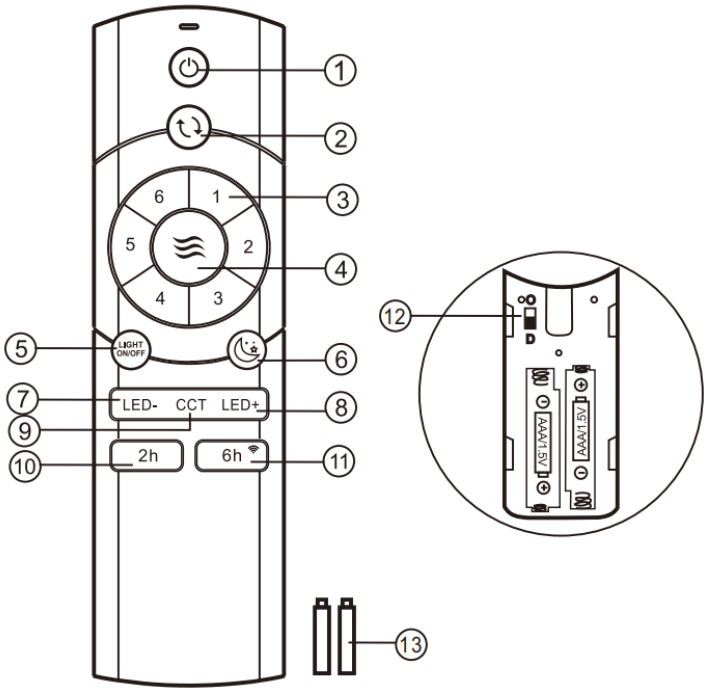

1 Encender y apagar el ventilador de techo.

2 Función de reversa para invierno y verano.

3 Velocidades del ventilador: 1 (la más baja) a 6 (la más alta).

4 Brisa: Las velocidades del ventilador se alternan automáticamente entre 1 y 6.

5 Encender/apagar la luz.

6 Modo de viento para dormir.

7 Reducir el brillo de la luz.

8 Aumentar el brillo de la luz.

9 Cambiar el color de la luz.

10 Control de temporizador del ventilador (2 horas).

11 Control de temporizador del ventilador (6 horas) y conexión WIFI.

12 Interruptor de marcación "D": Dimmer activado; "O": Dimmer desactivado.

13 2 baterías AAA de 1.5V.

RECORDATORIOS IMPORTANTES:

- Si el emisor no controla el ventilador, utilice el modo de emparejamiento de códigos entre el emisor y el receptor. Encienda la alimentación dentro de los 30 segundos y mantenga presionado el botón "" del emisor durante 5 segundos. Un sonido prolongado "bee" confirmará el emparejamiento exitoso.
- Si el emisor no controla el receptor, revise el interruptor de la batería, la conexión correcta de los polos y el nivel de carga de la batería.
- Productos similares de control remoto con la misma frecuencia pueden causar interferencias.
- Una batería de bajo voltaje afectará la sensibilidad del emisor y la recepción de señales (la luz indicadora parpadeará como advertencia). Sustituya la batería si está baja de voltaje.
- Retire la batería del emisor si no va a utilizarlo durante mucho tiempo.
- Soporta una potencia de iluminación máxima de 35W.
- Asegúrese de conectar correctamente el cable de tierra para evitar que la luz parpadee o quede encendida tenuemente.
- Durante la instalación, evite que la cubierta del techo del ventilador presione la antena u otros cables, ya que esto podría dañarlos y causar un cortocircuito.

a

Instrucciones de Conexión WBR2 TUYA

En primer lugar, activa la función Bluetooth del teléfono móvil.

Regístrese e inicie sesión en su cuenta de la aplicación Smart Life. Presione el botón "Agregar Dispositivo".	Active la función Bluetooth del teléfono móvil.	Mantenga presionado el botón de 6h en el control remoto hasta escuchar un sonido prolongado, luego proceda al siguiente paso.

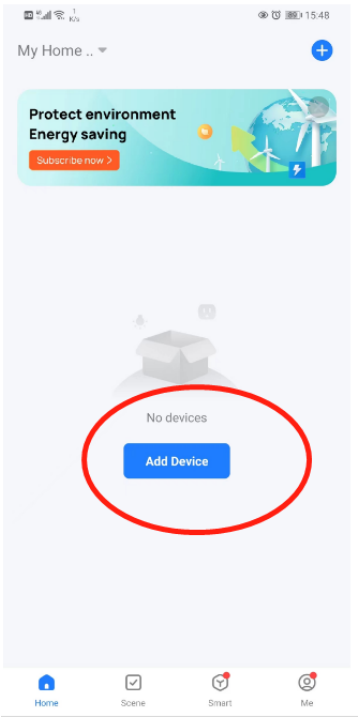

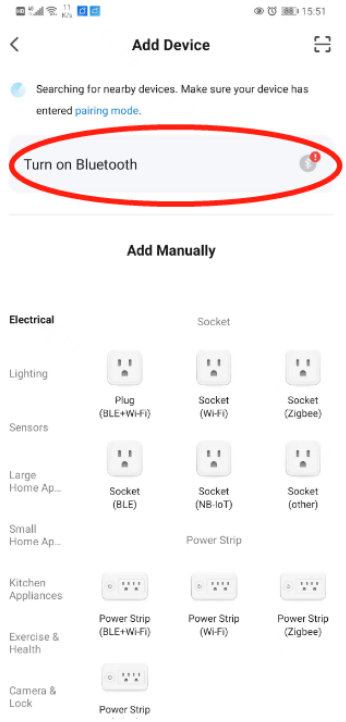

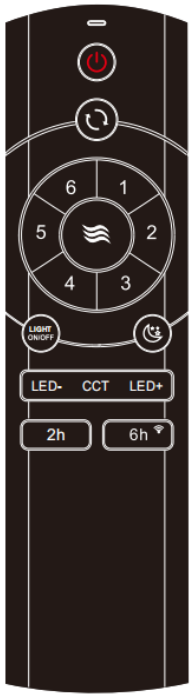

Pulse el botón «Añadir

descubrir el dispositivo.

Seleccione WIFI 2.4G e ingrese la contraseña (Nota: ¡Solo se habilita WIFI 2.4G!).

Un dispositivo añadido correctamente .

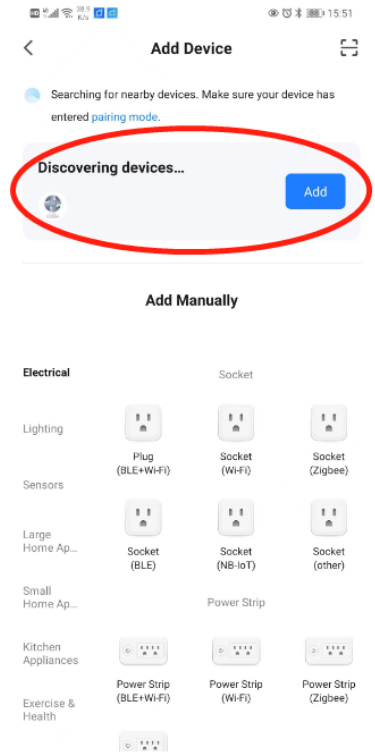

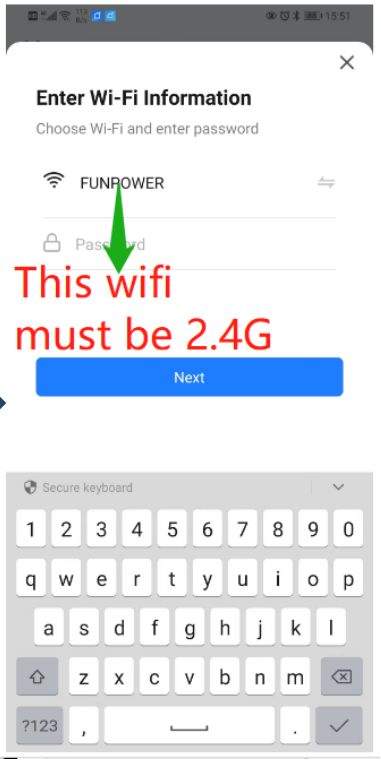

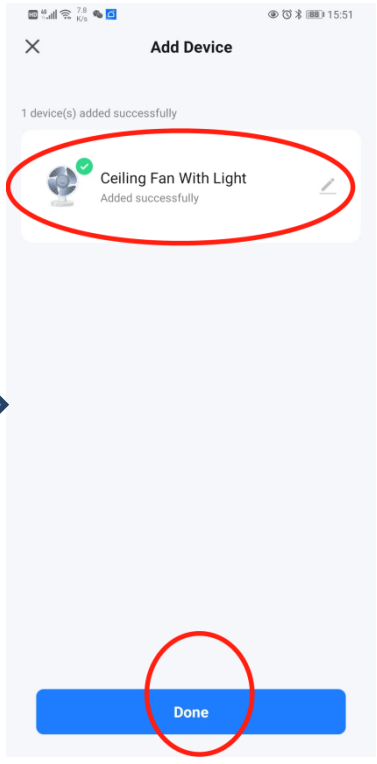

Comparta el dispositivo con amigos desde la página principal.

Ir a la página de inicio , seguir adelante con «me»

Pulse «Inicio Gestión »

A continuación, pulse «Crear una casa».

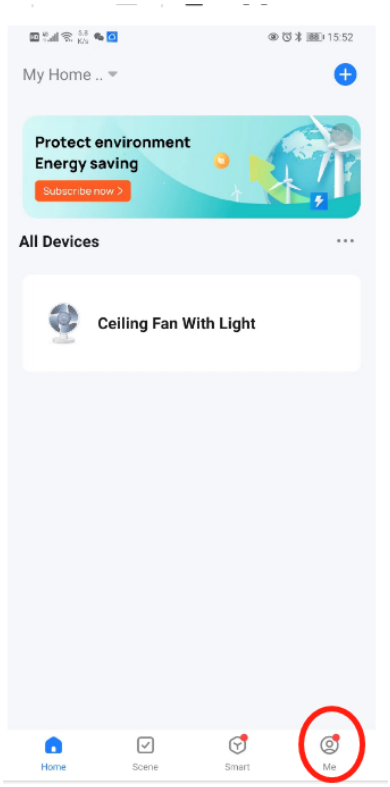

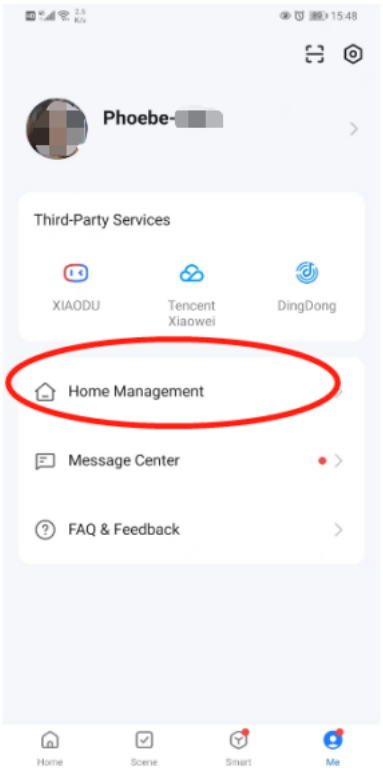

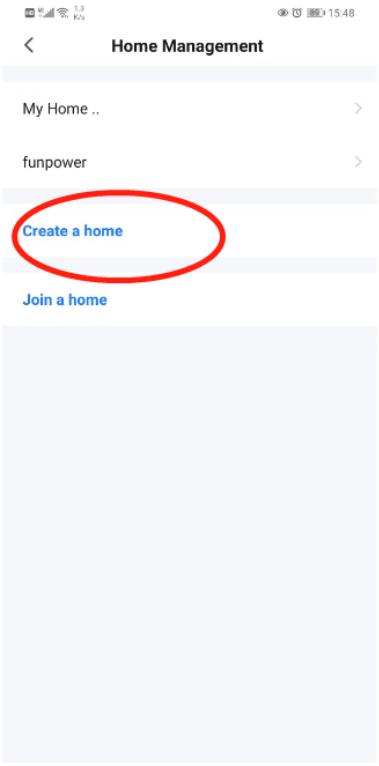

Crear un nombre de casa

Cuando aparezca el mensaje «Home created successfully», pulse el botón «Done» para finalizar.

Vuelve a la página de inicio ,selecciona tu casa ,y podrás obtener el dispositivo .

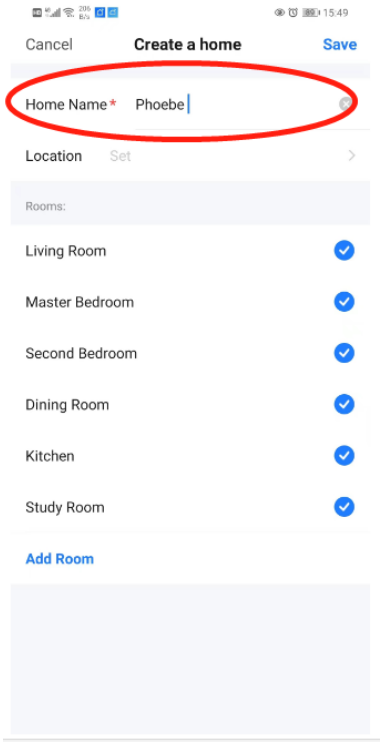

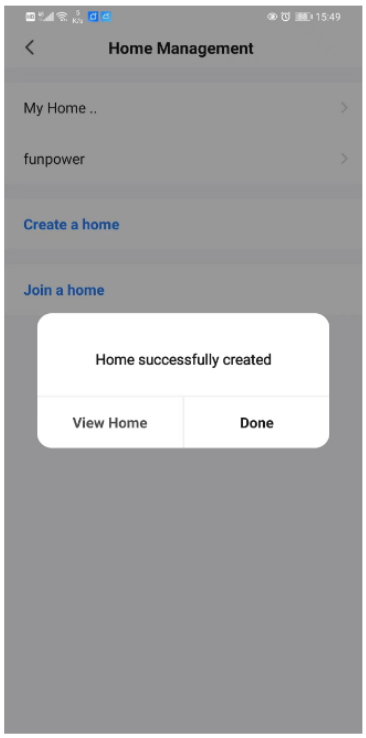

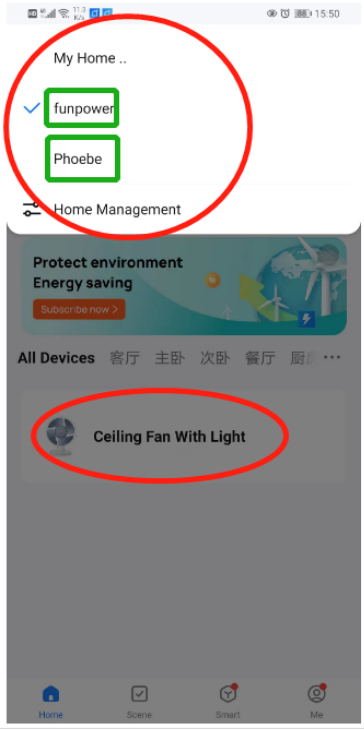

MANTENIMIENTO

1. Verifique los tornillos del soporte, ganchos y aspas al menos dos veces al año. Asegúrese de que estén firmes.

2. Limpie el ventilador para mantener su apariencia como nueva. No lo lave con agua, ya que puede dañar el motor, la madera e incluso causar descargas eléctricas.

3. Use solo un paño suave para limpiar y evitar rayones.

4. No es necesario lubricar el ventilador. El motor tiene cojinetes permanentemente lubricados.

GUÍA DE SOLUCIÓN DE PROBLEMAS

El ventilador no arranca:

1. Verifique los fusibles/disyuntores e interruptores del circuito principal y secundario.
2. Revise la conexión en el bloque terminal (Advertencia: no olvide apagar la alimentación).
3. Asegúrese de que el interruptor deslizante no esté en posición intermedia, ya que el ventilador no funcionará en este caso.
4. Asegúrese de que se haya retirado el disco de estabilidad del motor.
5. Si el ventilador presenta fallas, llame a un electricista calificado. No repare las conexiones eléctricas internas sin la debida calificación.

El ventilador hace ruido:

1. Verifique que todos los tornillos del motor estén apretados.
2. Asegúrese de que los tornillos que sujetan las aspas al motor estén apretados.
3. Asegúrese de que el sistema de iluminación esté fijado y el vidrio esté seguro. Si la vibración persiste, instale un aislante de goma en la parte estrecha del vidrio antes de volver a colocarlo.
4. No use controles de velocidad de estado sólido, ya que algunos motores son sensibles a sus señales.
5. Espere 24 horas para que el ventilador se estabilice; la mayoría de los ruidos desaparecen en este tiempo.

El ventilador oscila:

1. Verifique que las aspas estén firmemente sujetas al motor.
2. Asegúrese de que el soporte de montaje esté firmemente fijado al techo.
3. Asegúrese de que cada aspa esté a la misma altura del techo (mida la distancia vertical desde el techo hasta la punta de las aspas). Si es necesario, ajuste manualmente o intercambie las aspas adyacentes.
    - Inserte un anillo (no incluido) si se requieren grandes ajustes.

Manuel d'instructions

Ventilateur de plafond de 52 pouces DC WIFI et télécommande avec lumière

"Sirocco"

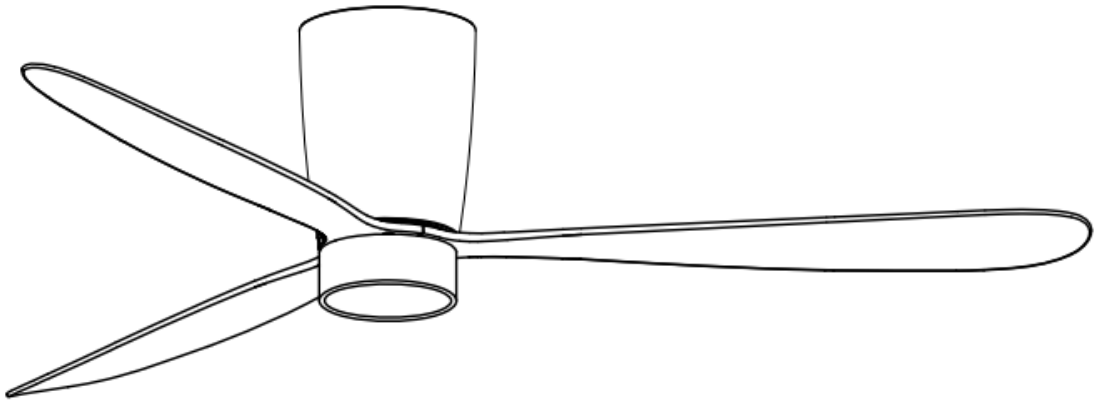

230V~50Hz CE

AVERTISSEMENTS

- Lisez attentivement tout le manuel avant de commencer l'installation et conservez ces instructions.
- Pour réduire le risque de blessures, installez le ventilateur directement sur la structure de support du bâtiment conformément à ces instructions et utilisez uniquement les accessoires fournis.
- Pour éviter tout risque de choc électrique, déconnectez l'alimentation en éteignant les disjoncteurs du boîtier de prise et de l'interrupteur mural associé avant d'installer le ventilateur.
- Tout le câblage doit être conforme aux codes électriques nationaux et locaux. Si vous n'êtes pas familier avec le câblage, engagez un électricien qualifié.
- Pour réduire le risque de blessures, ne pliez pas le système de fixation des pales pendant l'installation, l'équilibrage ou le nettoyage du ventilateur. Ne placez jamais d'objets étrangers entre les pales du ventilateur en rotation.
- Pour réduire le risque d'incendie, de choc électrique ou de dommages au moteur, ne soulevez ni ne transportez le ventilateur par les fils électriques.
- Assurez-vous que le montage du ventilateur peut supporter un poids minimum en mouvement de 15,8 kg (35 lb).
- Les pales du ventilateur ne doivent pas être installées à moins de 2,3 m du sol.

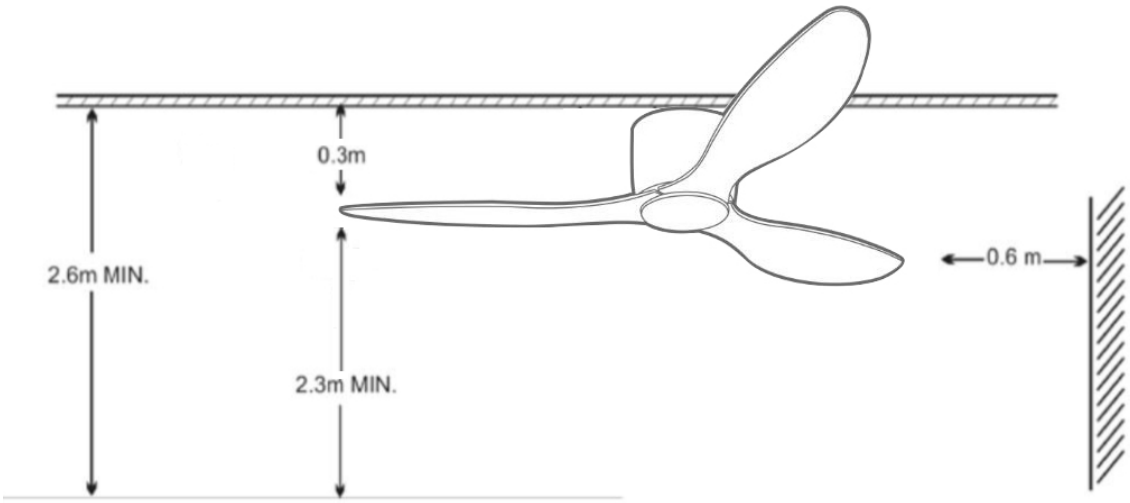

OUTILS NÉCESSAIRES

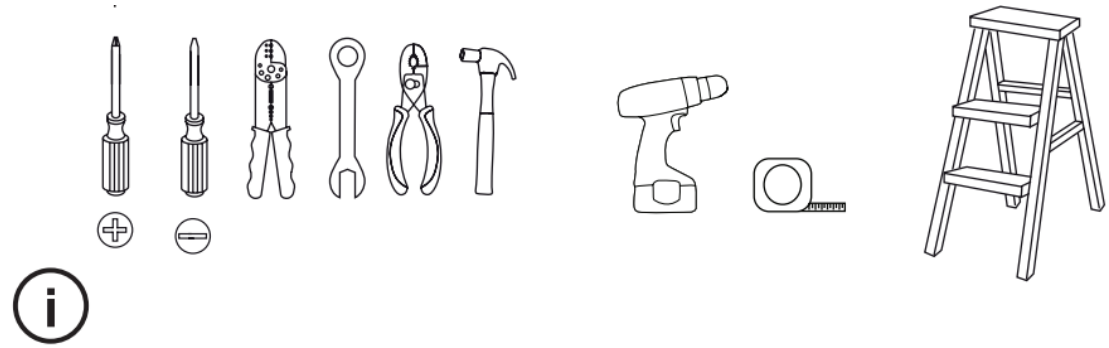

Assurez-vous de couper l'alimentation avant de préparer l'installation

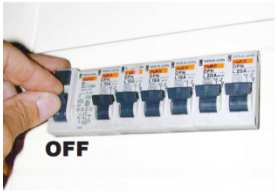

Liste des pièces :

- **1 x Plaque de montage**
- **1 x Boîtier moteur**
- **1 x Ensemble moteur**
- **3 x Pales**
- **1 x Kit de lumière LED**
- **1 x Télécommande et récepteur**
- **1 x Manuel d'instructions**
- **1 x Kit de vis**

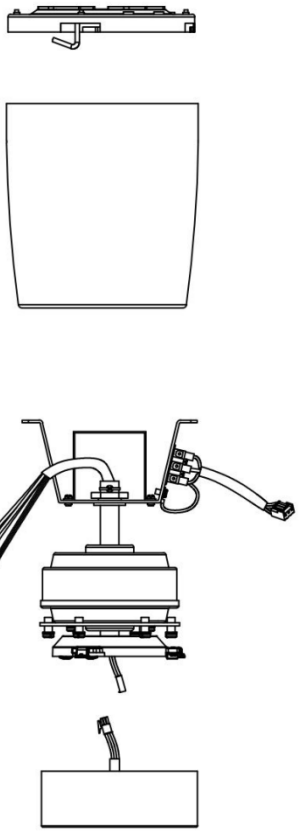

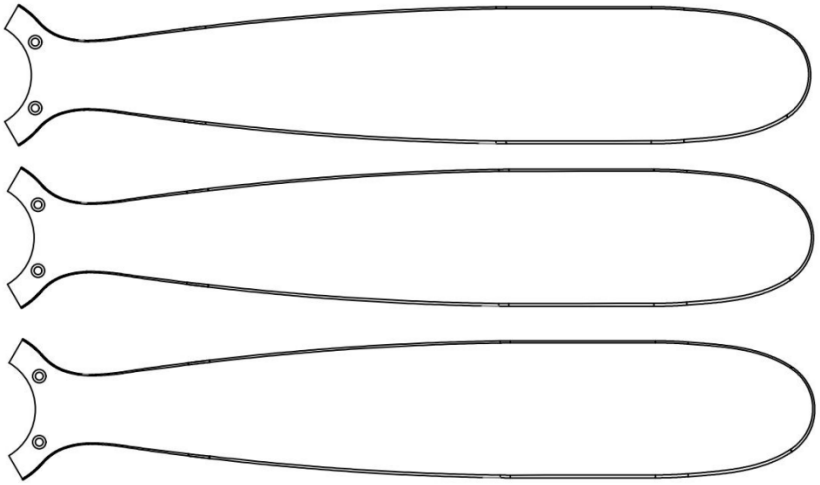

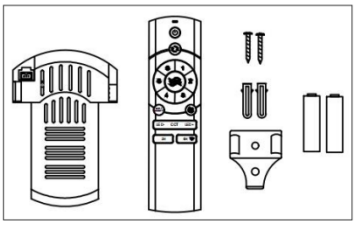

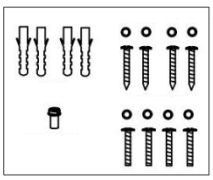

Installation

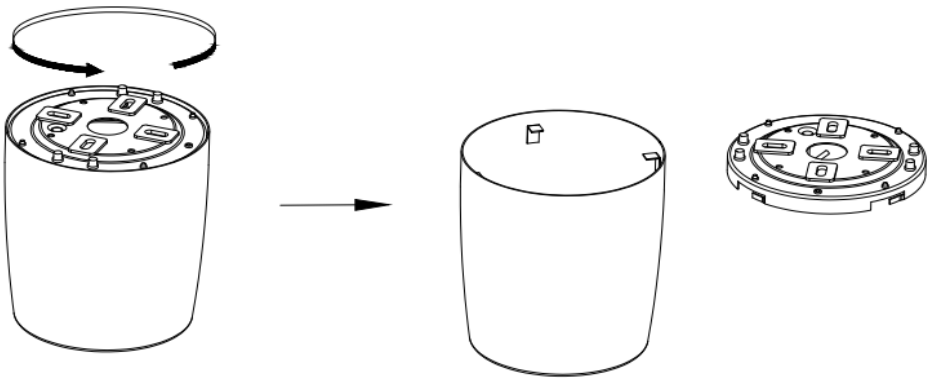

1. Retirez la plaque de montage du boîtier moteur.

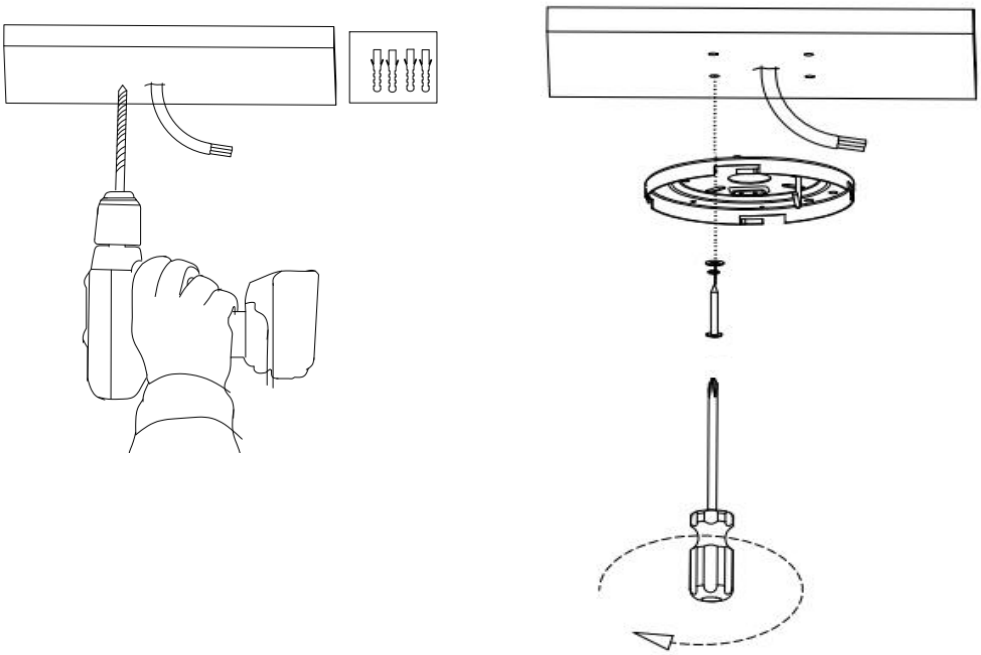

2. Installez la plaque de montage au plafond. (Assurez-vous que le support peut supporter un poids minimum en mouvement de 15,8 kg = 35 lb).

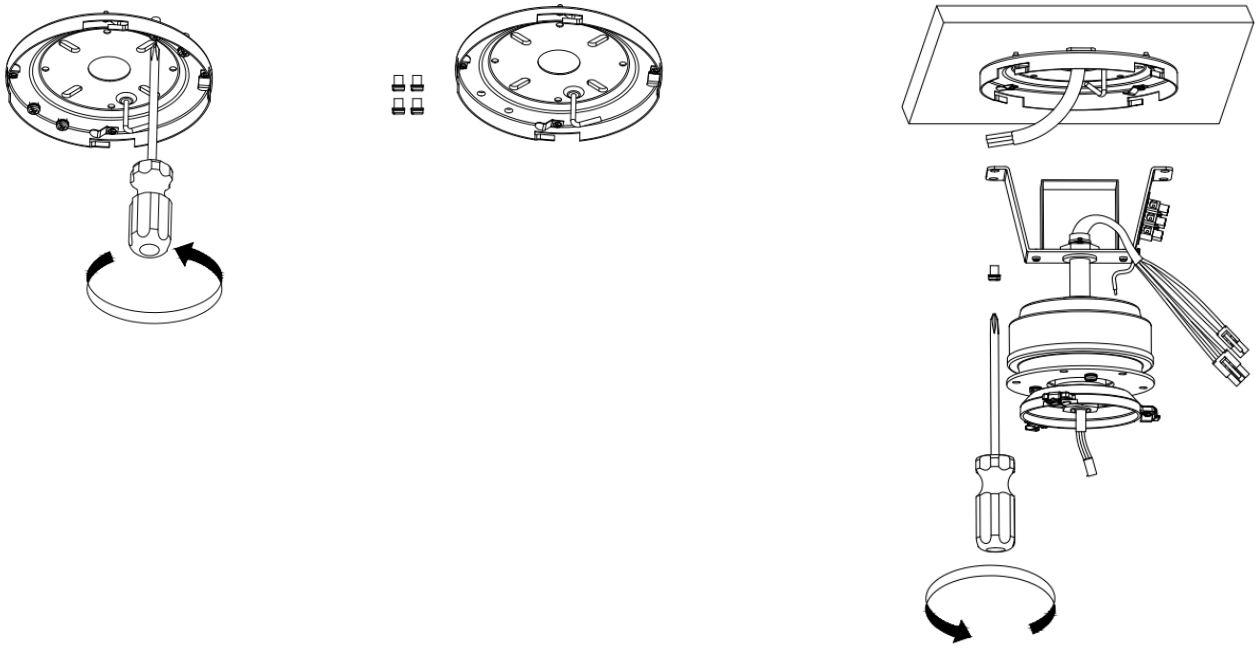

3. Retirez les vis de la plaque de montage et installez l'ensemble moteur sur la plaque de montage. Assurez-vous qu'il est bien fixé.

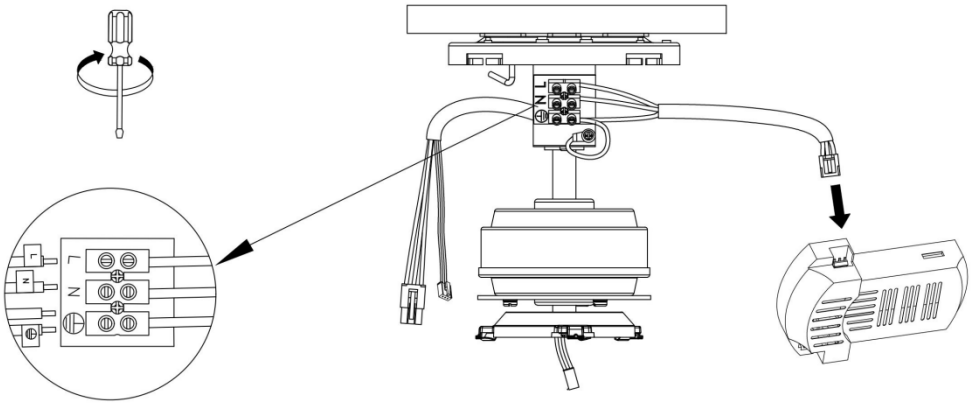

4. Connectez le câble d'alimentation du plafond comme indiqué sur l'image. Branchez le câble d'entrée du récepteur.

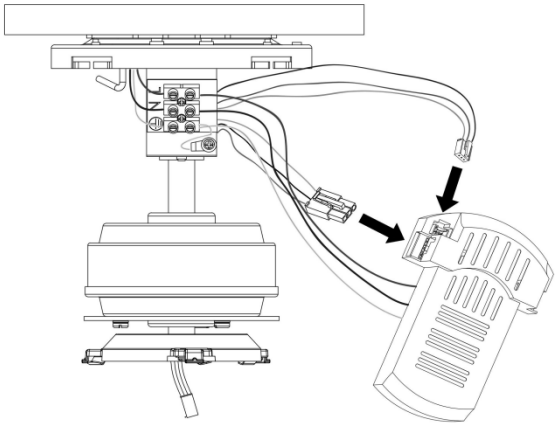

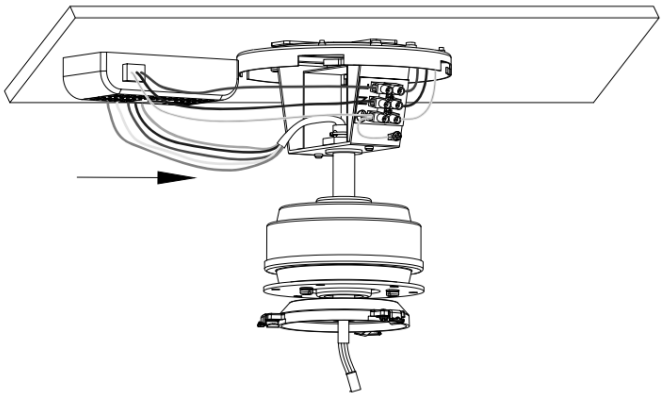

5. Connectez le récepteur avec les connecteurs rapides et insérez-le dans le support de montage. Assurez-vous que le fil d'antenne est soigneusement plié à l'intérieur du cache-canopée avant l'assemblage final (NE coupez PAS le fil d'antenne).

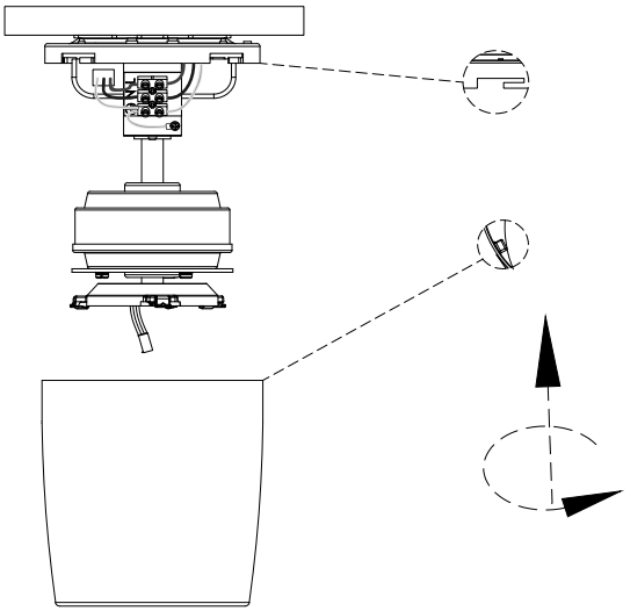

6. Installez soigneusement le boîtier moteur sur la plaque de montage en poussant, tournant et en le clipsant sur le support de montage.



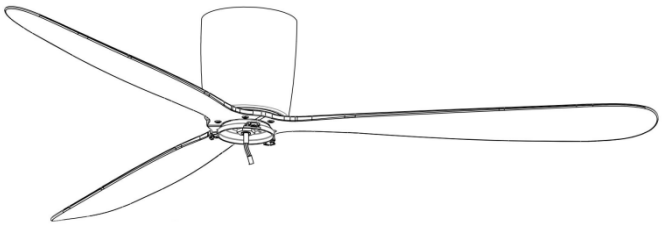

7. Installez les pales au bas du moteur. Serrez et fixez chaque pale avec les vis fournies. Répétez cette procédure jusqu'à ce que toutes les pales soient installées.

- **Remarque** : Assurez-vous que les pales ne soient pas endommagées ou pliées pendant le processus d'installation, car cela affecterait les performances et l'équilibre du ventilateur.

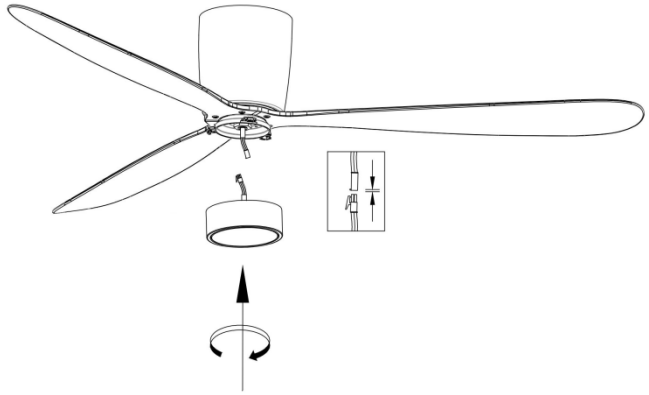

8. Connectez le kit de lumière LED au moteur à l'aide des connecteurs rapides. Alignez le kit de lumière LED avec le moteur et appuyez fermement.

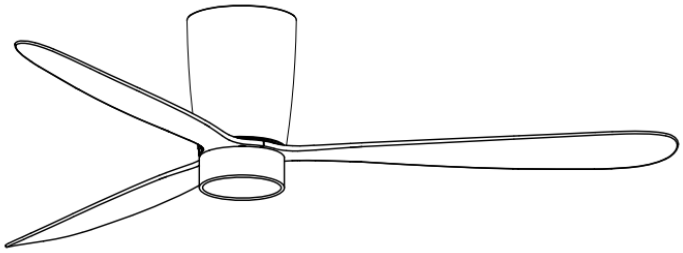

9. Une fois la lampe installée, complétez l'installation.

Instructions de fonctionnement de l'émetteur

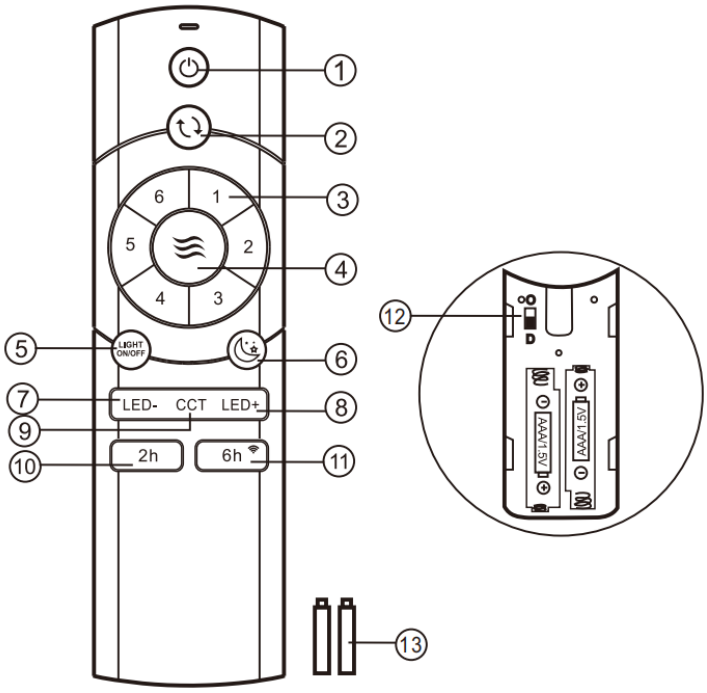

1. Allumer et éteindre le ventilateur de plafond.
2. Fonction inverse pour l'hiver et l'été.
3. Vitesses du ventilateur : 1 (la plus basse) à 6 (la plus élevée).
4. Mode Brise : Les vitesses du ventilateur alternent automatiquement entre 1 et 6.
5. Allumer/Éteindre la lumière.
6. Mode Vent pour le sommeil.
7. Réduire la luminosité de la lumière.
8. Augmenter la luminosité de la lumière.
9. Changer la couleur de la lumière.
10. Contrôle de la minuterie du ventilateur (2 heures).
11. Contrôle de la minuterie du ventilateur (6 heures) et connexion WIFI.
12. Interrupteur "D": Gradation activée; "O": Gradation désactivée.
13. 2 piles AAA 1,5V.

RAPPELS IMPORTANTS :

- Si l'émetteur ne contrôle pas le ventilateur, utilisez le mode d'apprentissage du code entre l'émetteur et le récepteur. Allumez l'alimentation dans les 30 secondes et maintenez le bouton "" de l'émetteur pendant 5 secondes. Un long bip confirmera l'appariement réussi.
- Si l'émetteur ne contrôle pas le récepteur, vérifiez l'interrupteur de la pile, la connexion correcte des pôles et le niveau de charge de la pile.
- Les produits similaires à télécommande fonctionnant sur la même fréquence peuvent provoquer des interférences.
- Une pile faible affectera la sensibilité de l'émetteur et la réception des signaux (le voyant clignotera comme avertissement). Remplacez la pile si elle est faible.
- Retirez la pile de l'émetteur si vous ne l'utilisez pas pendant une longue période.
- Supporte une puissance d'éclairage maximale de 35W.
- Assurez-vous de connecter correctement le fil de terre pour éviter que la lumière scintille ou reste faiblement allumée.

- Lors de l'installation, évitez que le cache plafond du ventilateur ne comprime l'antenne ou d'autres fils, car cela pourrait les endommager et provoquer un court-circuit.

Instructions de Connexion WBR2 TUYA

Activez tout d'abord la fonction Bluetooth du téléphone portable.

Enregistrez-vous et connectez-vous à votre compte Smart Life. Appuyez sur le bouton « Ajouter un appareil ».

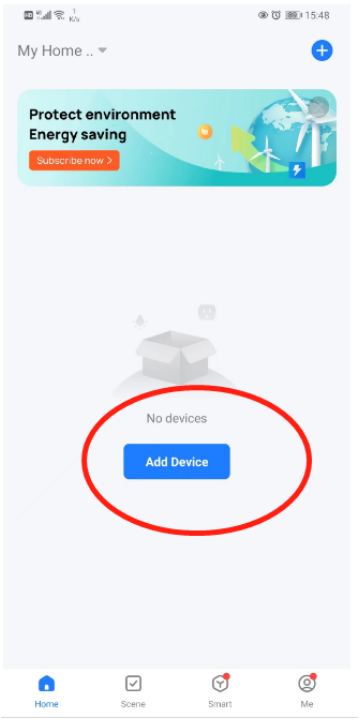

Activer la fonction Bluetooth du téléphone portable.

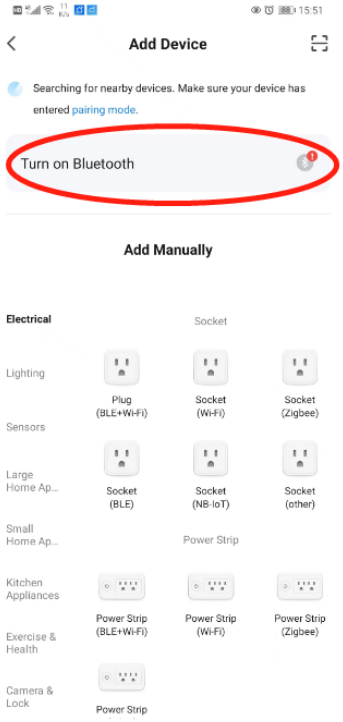

Appuyez sur la touche 6h de la télécommande et maintenez-la enfoncée jusqu'à ce que vous entendiez un long bip, puis passez à

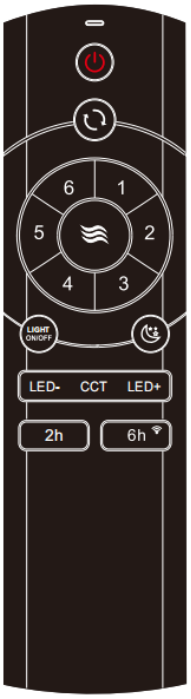

Appuyez sur le bouton « Ajouter découvrir l'appareil.

Sélectionnez WIFI 2.4G et entrez le mot de passe (Remarque : seul WIFI 2.4G est activé !).

Un dispositif ajouté correctement .

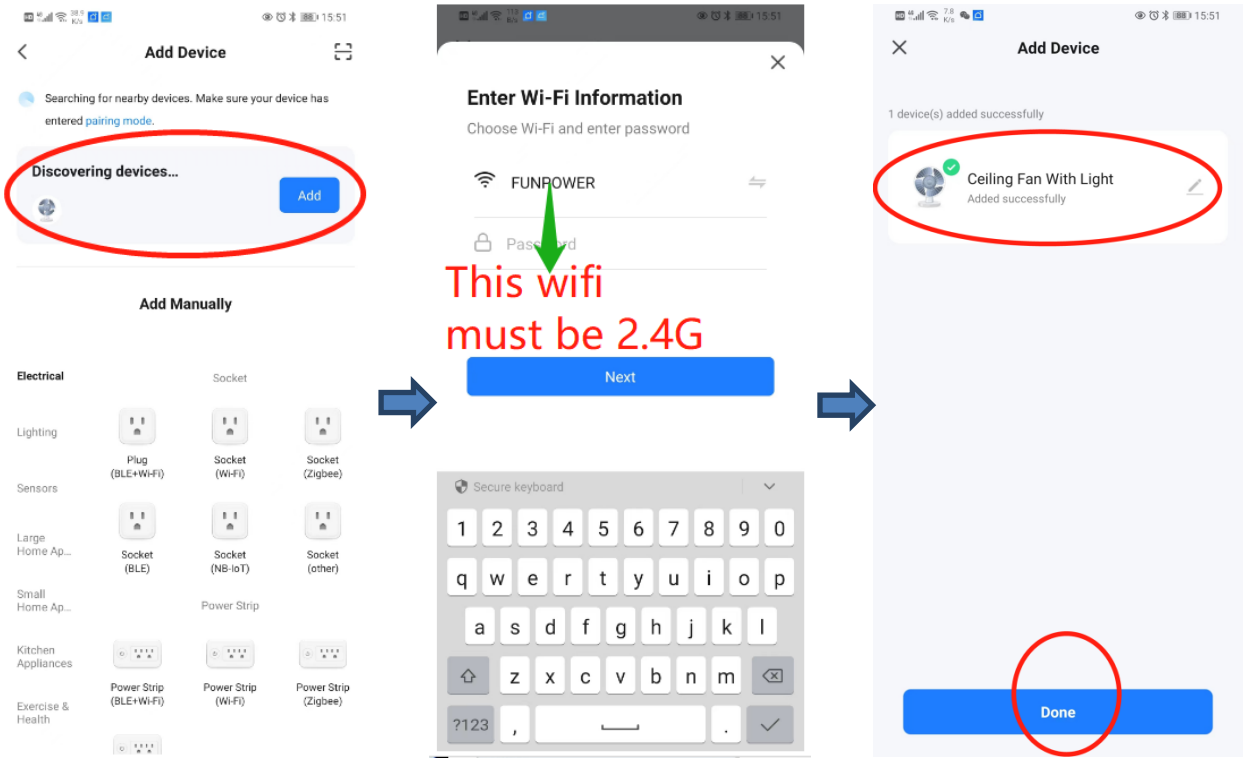

Partagez l'appareil avec vos amis à partir de la page d'accueil.

Allez sur la page d'accueil, avancez avec « moi »	Appuyer sur « Démarrer la gestion »	Cliquez ensuite sur « Créer une maison ».

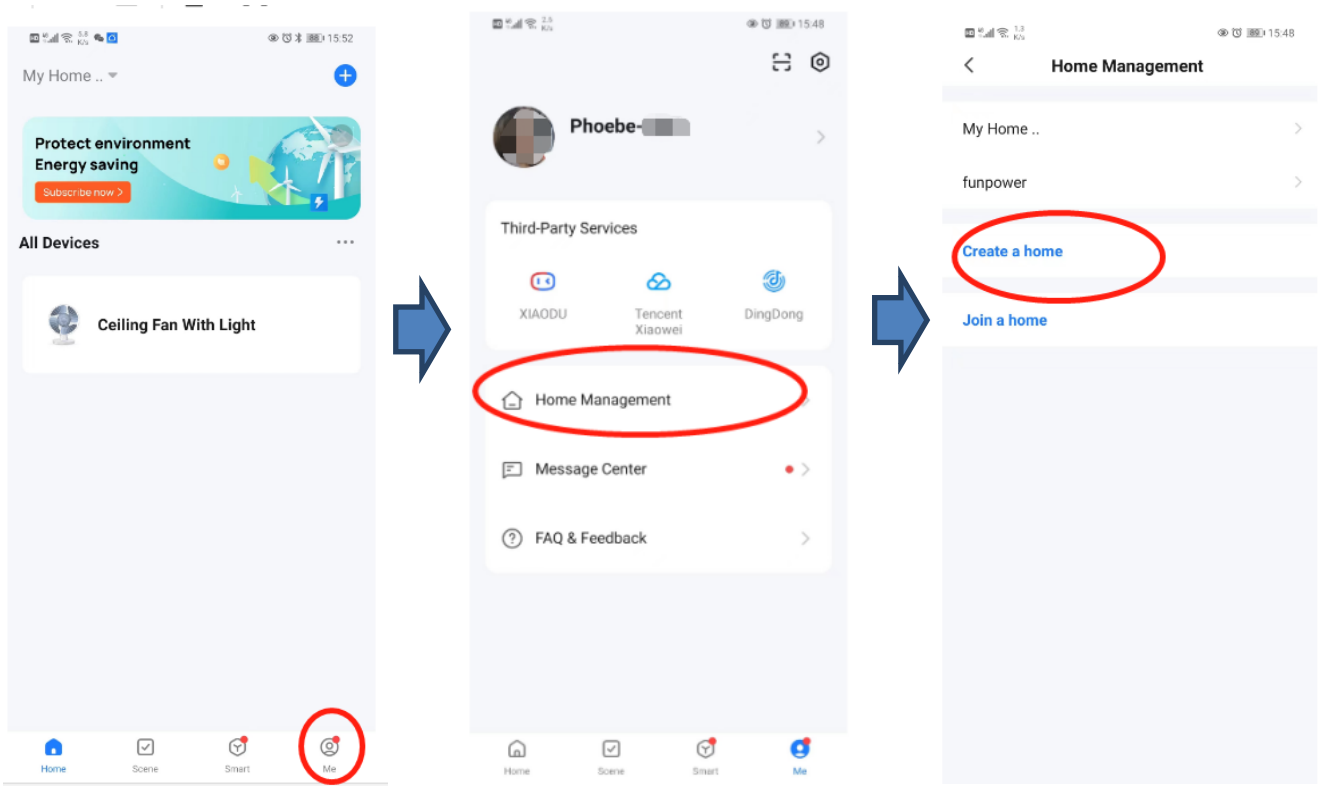

Créer un nom de maison	Lorsque le message « Home created successfully » apparaît, appuyez sur le bouton « Done » pour	Revenez à la page d'accueil, sélectionnez votre domicile et vous pourrez obtenir l'appareil.

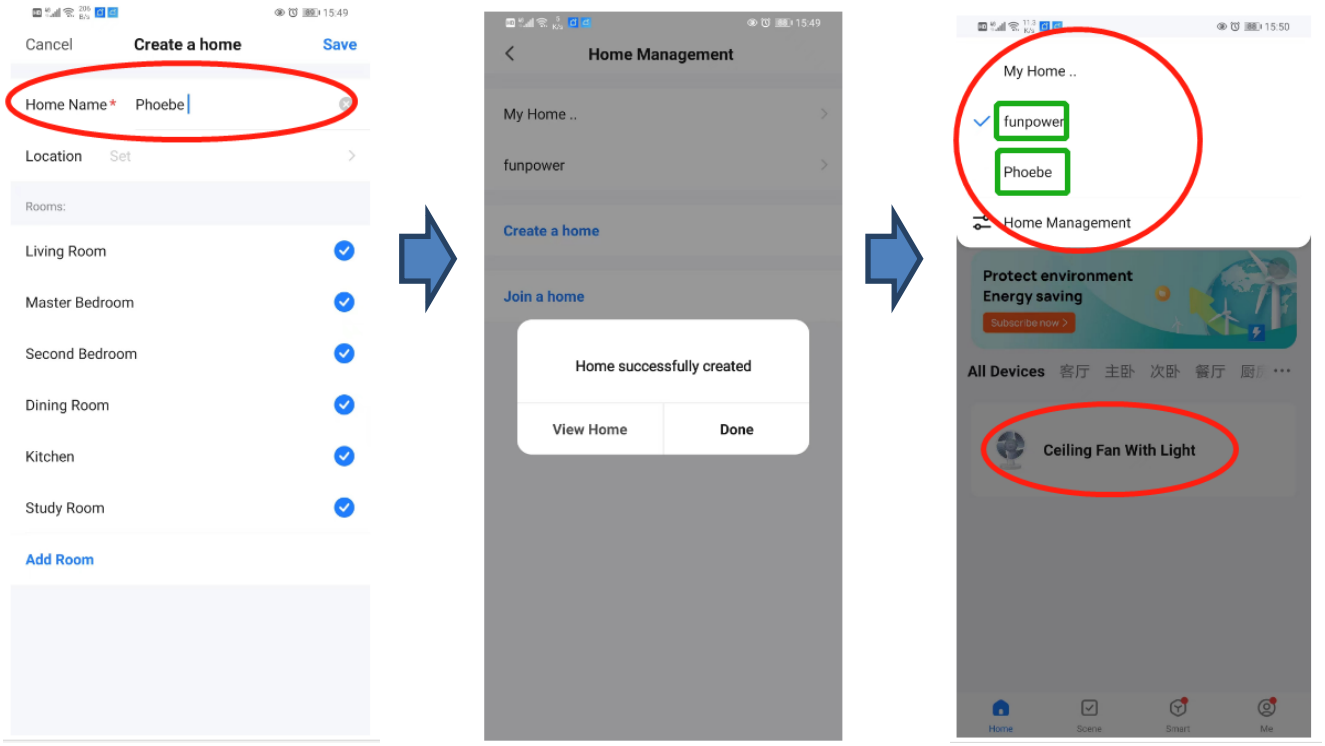

ENTRETIEN

1. Vérifiez les boulons du support, les crochets et les pales au moins deux fois par an. Assurez-vous qu'ils soient bien serrés.
2. Nettoyez le ventilateur pour maintenir son apparence comme neuf. Ne le lavez pas avec de l'eau, car cela pourrait endommager le moteur, le bois et même provoquer des chocs électriques.
3. Utilisez uniquement un chiffon doux pour nettoyer et éviter les rayures.
4. Il n'est pas nécessaire de lubrifier le ventilateur. Le moteur dispose de roulements lubrifiés en permanence.

GUIDE DE DÉPANNAGE

Le ventilateur ne démarre pas :

1. Vérifiez les fusibles/disjoncteurs et les interrupteurs des circuits principal et secondaire.
2. Vérifiez la connexion dans le bornier (Attention : n'oubliez pas de couper l'alimentation).
3. Assurez-vous que l'interrupteur coulissant n'est pas en position intermédiaire, car le ventilateur ne fonctionnera pas dans ce cas.
4. Assurez-vous que le disque de stabilité du moteur a été retiré.
5. Si le ventilateur présente des dysfonctionnements, appelez un électricien qualifié. Ne réparez pas les connexions électriques internes sans qualification.

Le ventilateur fait du bruit :

1. Vérifiez que tous les boulons du moteur soient serrés.
2. Assurez-vous que les boulons qui fixent les pales au moteur soient bien serrés.
3. Assurez-vous que le système d'éclairage est fixé et que le verre est sécurisé. Si la vibration persiste, installez un isolant en caoutchouc sur la partie étroite du verre avant de le replacer.
4. N'utilisez pas de commandes de vitesse à état solide, car certains moteurs y sont sensibles.
5. Attendez 24 heures pour que le ventilateur se stabilise ; la plupart des bruits disparaissent durant cette période.

Le ventilateur oscille :

1. Vérifiez que les pales soient fermement fixées au moteur.
2. Assurez-vous que le support de montage soit fermement fixé au plafond.
3. Assurez-vous que chaque pale soit à la même hauteur du plafond (mesurez la distance verticale entre le plafond et la pointe des pales). Si nécessaire, ajustez manuellement ou échangez les pales adjacentes.
    - Insérez une rondelle (non fournie) si des ajustements importants sont requis.

Bedienungsanleitung

52-Zoll-DC-Deckenventilator mit WLAN, Fernbedienung und Licht „Sirocco“

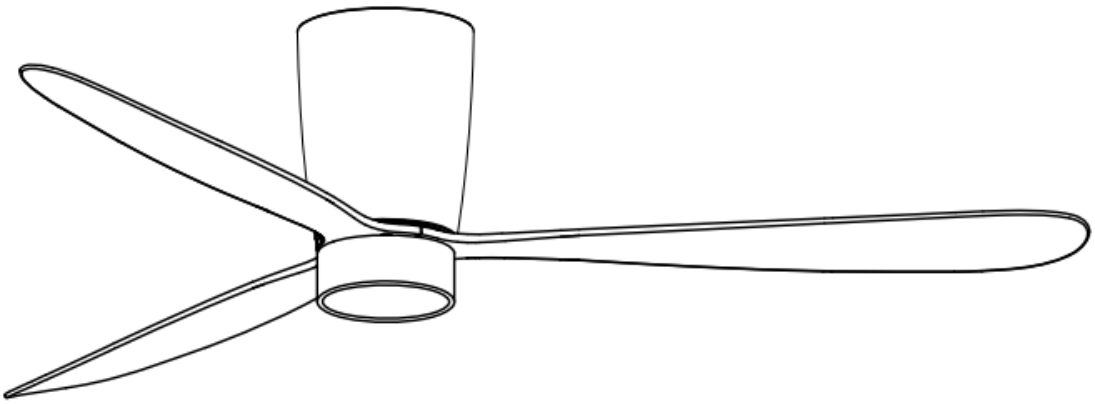

230V~50Hz CE

WARNHINWEISE

•Lesen Sie diese Anleitung vor Beginn der Installation vollständig durch und bewahren Sie sie auf.

•Um Verletzungen zu vermeiden, befestigen Sie den Ventilator gemäß dieser Anleitung direkt an der tragenden Struktur des Gebäudes und verwenden Sie ausschließlich das mitgelieferte Befestigungsmaterial.

•Um einen elektrischen Schlag zu vermeiden, schalten Sie vor der Installation die Stromversorgung am Sicherungsautomaten der Anschlussdose und des zugehörigen Wandschalters ab.

•Die gesamte Verkabelung muss den nationalen und örtlichen Elektrovorschriften entsprechen. Wenn Sie mit Elektroinstallationen nicht vertraut sind, beauftragen Sie eine qualifizierte Elektrofachkraft.

•Um Verletzungen zu vermeiden, verbiegen Sie die Flügelhalterungen bei der Installation, beim Auswuchten oder beim Reinigen des Ventilators nicht. Stecken Sie niemals Gegenstände zwischen die rotierenden Flügel.

•Um Brand, elektrischen Schlag oder Motorschäden zu vermeiden, heben oder tragen Sie den Ventilator nicht an den Anschlussleitungen.

•Stellen Sie bei der Montage sicher, dass die Befestigung das bewegte Gewicht des Ventilators von mindestens 15,8 kg (35 lb) tragen kann.

•Die Ventilatorflügel dürfen nicht niedriger als 2,3 m über dem Boden montiert werden.

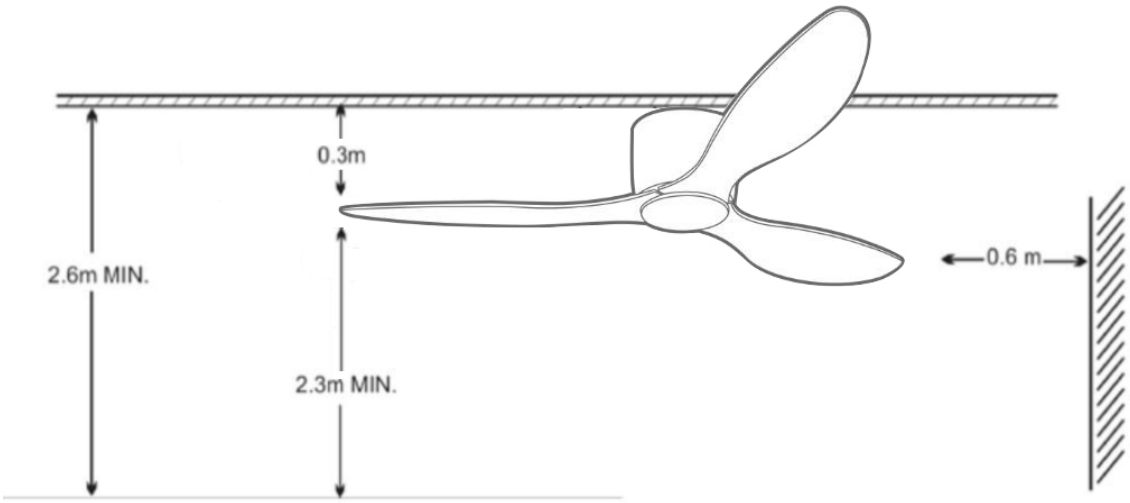

BENÖTIGTES WERKZEUG

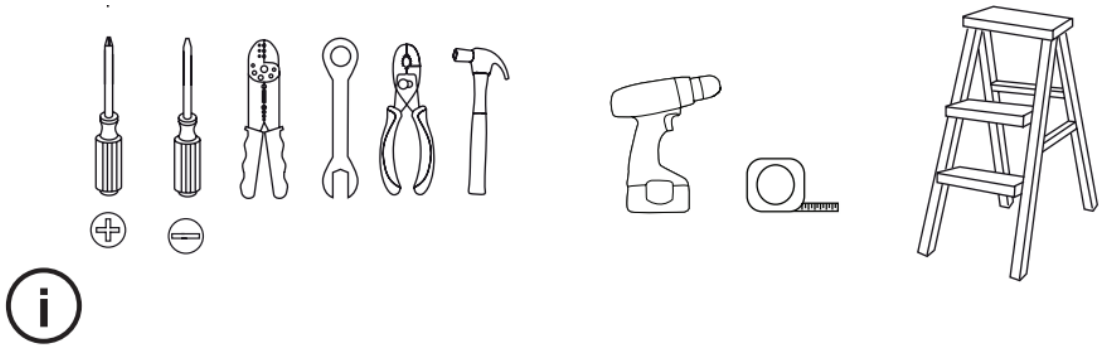

Schalten Sie vor der Installation unbedingt die Stromversorgung ab

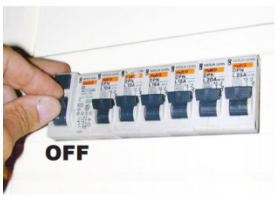

Lieferumfang:

1 x Montagehalterung 1 x Motorgehäuse 1 x Motoreinheit

3 x Flügel 1 x LED-Leuchteneinheit 1 x Fernbedienung & Empfänger

1 x Bedienungsanleitung 1 x Schraubenset

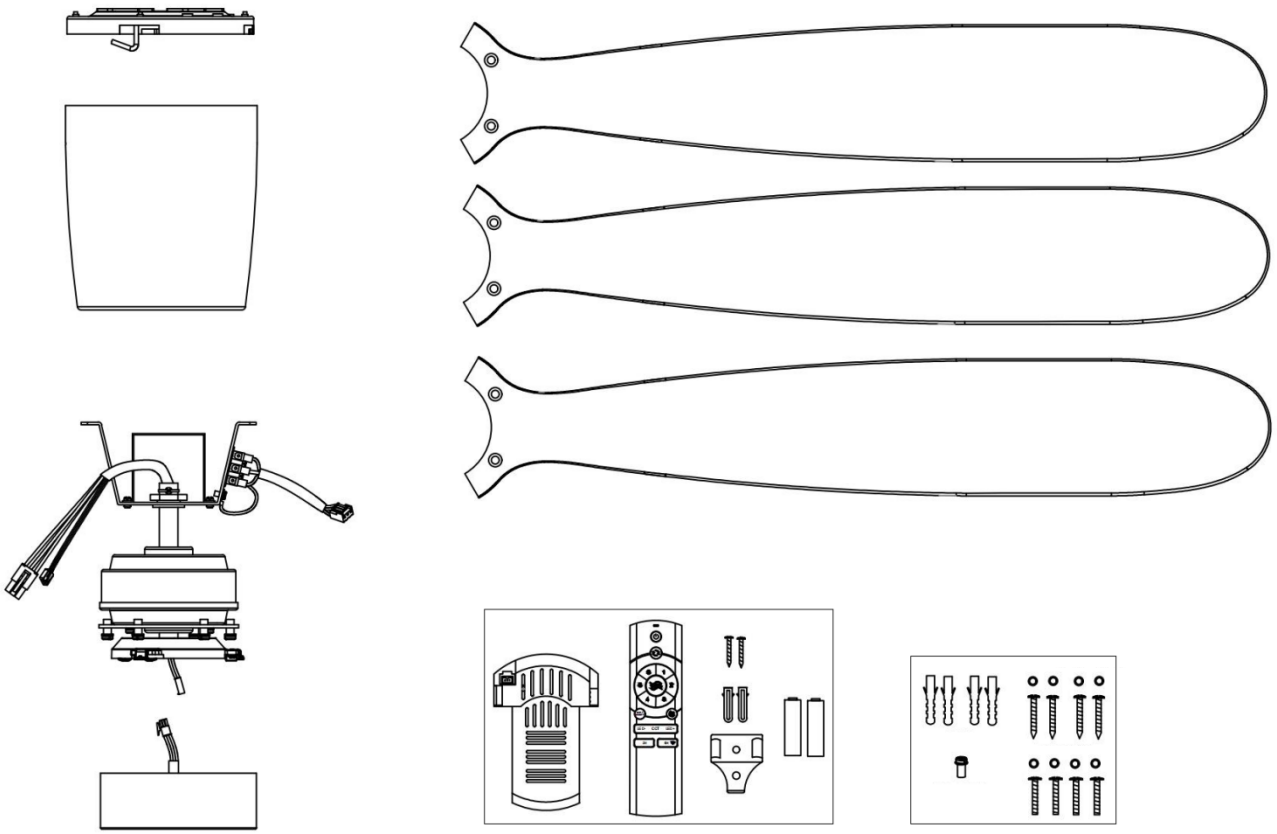

Installation

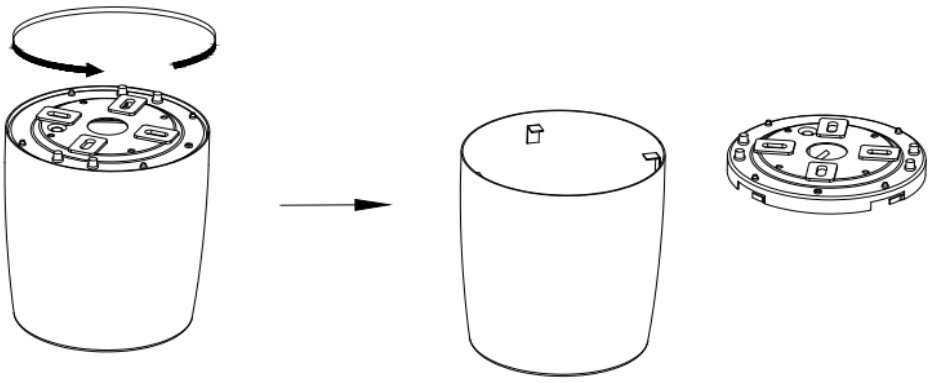

1. Nehmen Sie die Montageplatte vom Motorgehäuse ab.

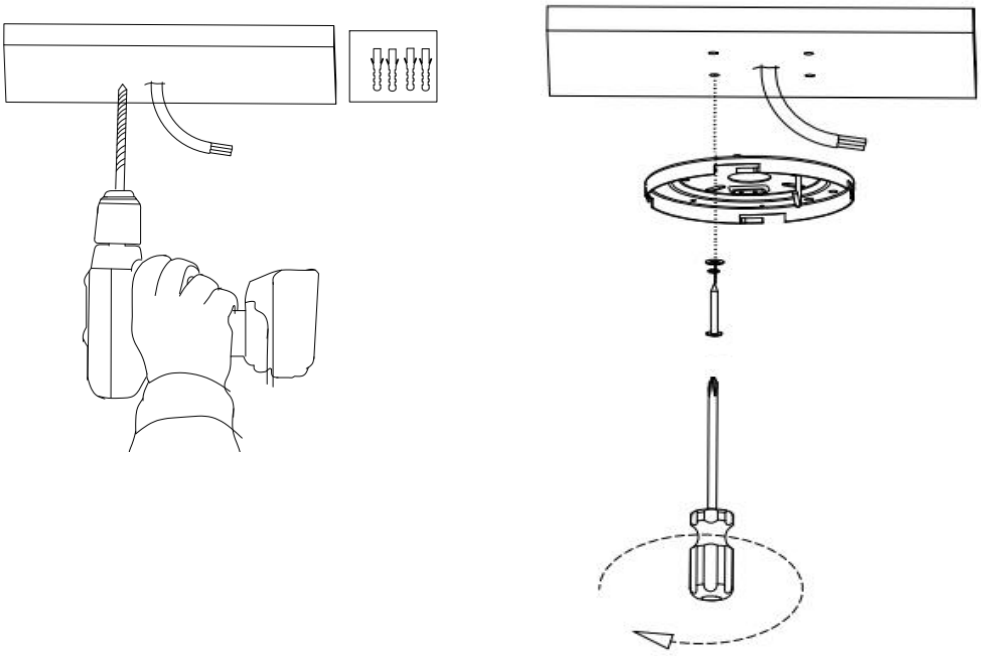

2. Montieren Sie die Montageplatte an der Decke. (Stellen Sie sicher, dass die Befestigung das bewegte Gewicht des Ventilators von mindestens 15,8 kg = 35 lb tragen kann.)

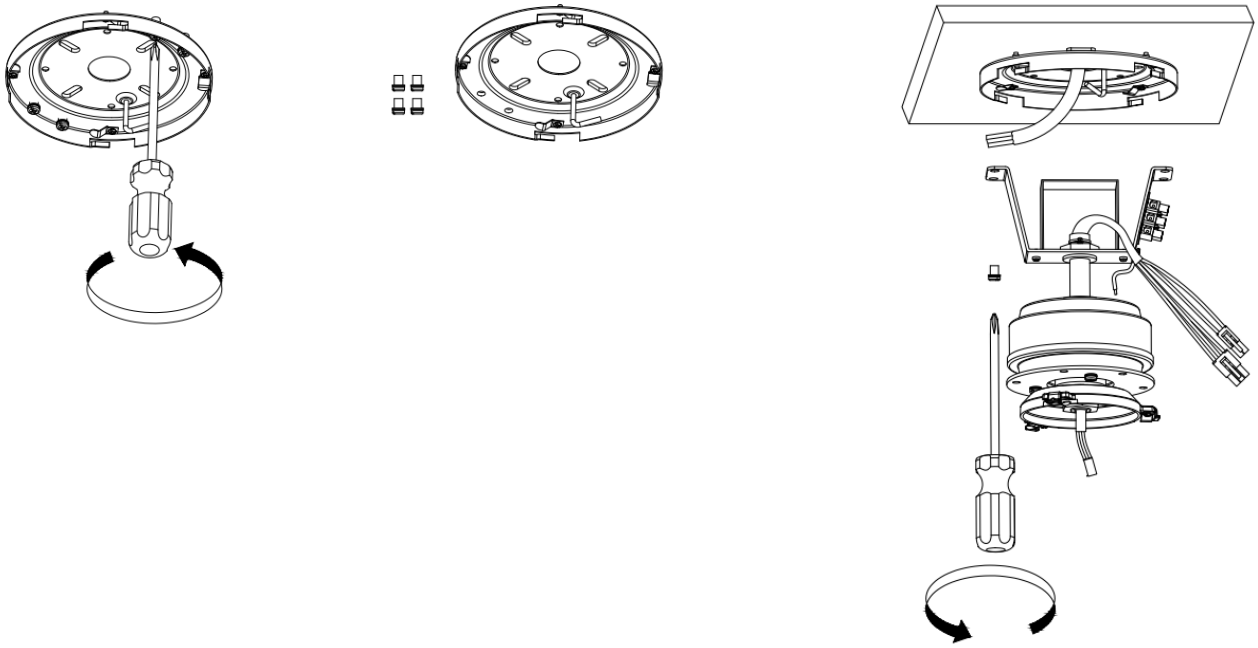

3. Entfernen Sie die Schrauben von der Montageplatte und montieren Sie die Motoreinheit an der Montageplatte. Achten Sie auf festen Sitz.

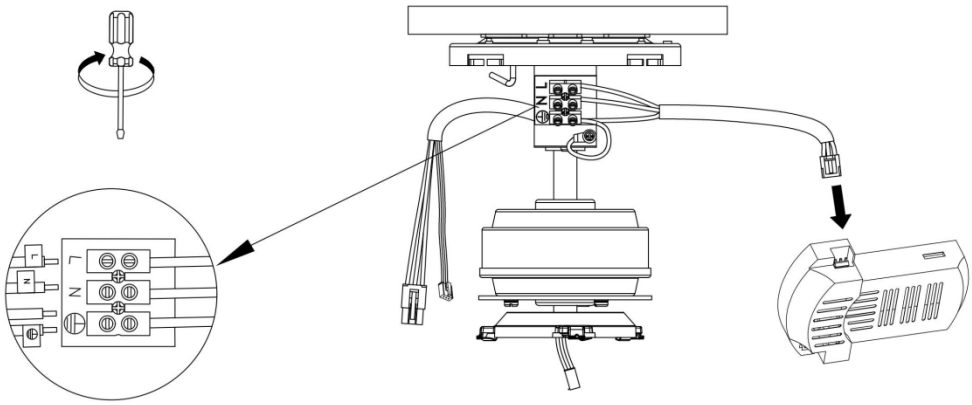

4. Schließen Sie das Netzkabel an der Decke wie abgebildet an. Stecken Sie das Eingangskabel des Empfängers ein.

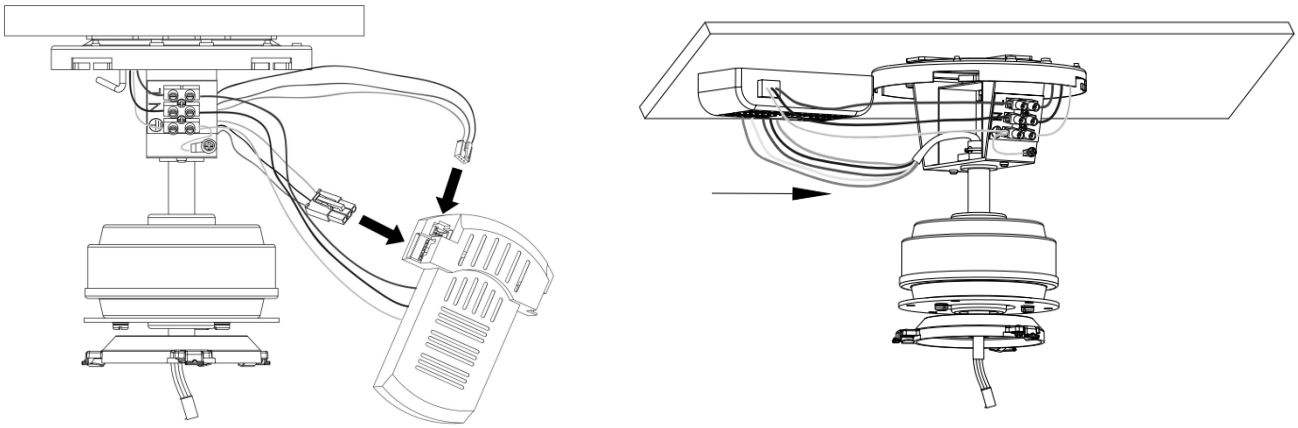

5. Schließen Sie den Empfänger mit den Schnellverbindern an und setzen Sie ihn in die Montagehalterung ein. Achten Sie vor der Endmontage darauf, dass das Antennenkabel sicher im Baldachin verstaut ist (das Antennenkabel NICHT abschneiden).

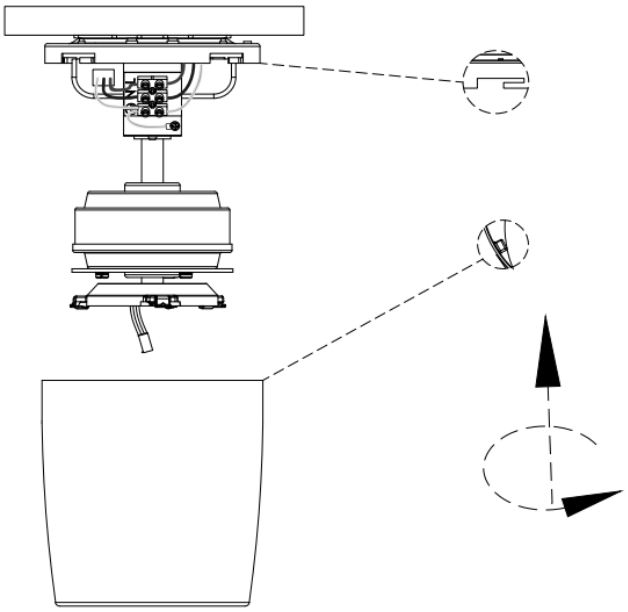

6. Setzen Sie das Motorgehäuse vorsichtig in die Montageplatte ein, indem Sie es andrücken und drehen, bis es in der Montagehalterung einrastet.

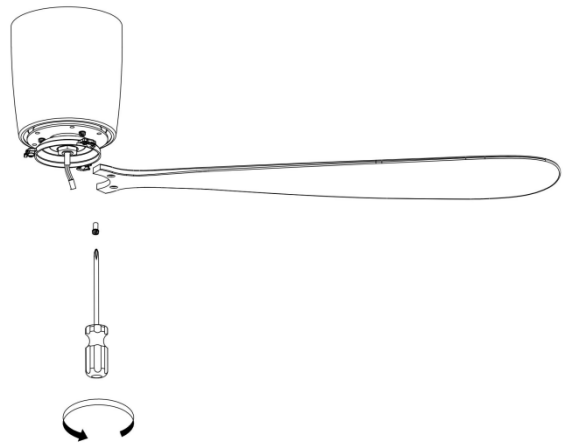

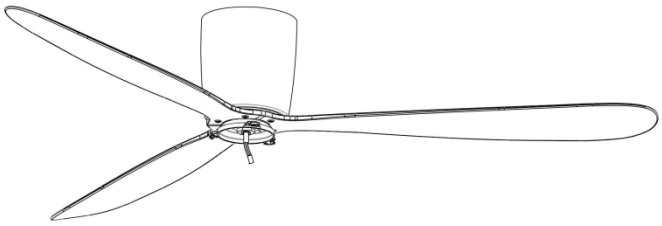

7. Montieren Sie die Flügel an der Unterseite des Motors. Befestigen Sie jeden Flügel fest mit der mitgelieferten Schraube. Wiederholen Sie den Vorgang, bis alle Flügel montiert sind.

Hinweis: Achten Sie darauf, dass die Flügel während der Installation nicht beschädigt oder verbogen werden, solange der Ventilator auf dem Boden liegt. Dies beeinträchtigt Leistung und Rundlauf des Ventilators.

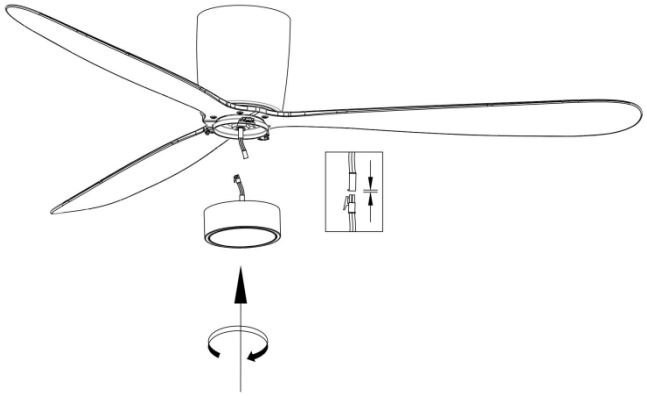

8. Verbinden Sie die LED-Leuchteneinheit über die Schnellstecker mit dem Motor. Richten Sie die Leuchteneinheit am Motor aus und drücken Sie sie fest an.

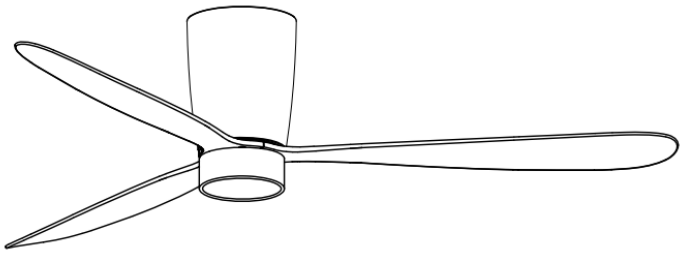

9. Die Installation mit Leuchte ist abgeschlossen.

Funktionen der Fernbedienung:

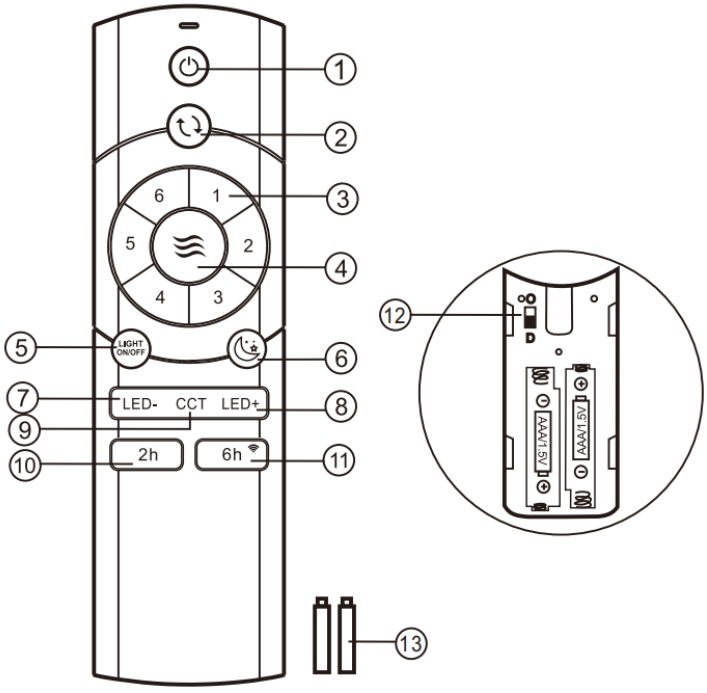

① Ventilator ein- und ausschalten.
② Drehrichtungsumkehr für Winter & Sommer.
③ Ventilatorstufen: 1 (niedrigste) bis 6 (höchste)
④ Brise: Die Stufen wechseln automatisch zwischen 1 und 6
⑤ Licht EIN/AUS
⑥ Schlafmodus
⑦ Helligkeit verringern
⑧ Helligkeit erhöhen
⑨ Lichtfarbe ändern
⑩ Timer des Ventilators (2 Stunden)
⑪ Timer des Ventilators (6 Stunden) & WLAN-Verbindung
⑫ Schiebeschalter „D“: Dimmen EIN; „O“: Dimmen AUS
⑬ 1,5-V-Batterie AAA x 2 Stk.

WICHTIGE HINWEISE:

1. Steuert die Fernbedienung den Ventilator nicht, Sender und Empfänger per Lerncode koppeln: Schalten Sie die Stromversorgung ein und halten Sie binnen 30 s „ ⏻ “ 5 Sekunden gedrückt. Nach einem langen Signalton „Piep“ ist die Kopplung erfolgreich und der Ventilator funktioniert normal.

(Hinweis: Der Lernmodus ist nach Ablauf von 30 Sekunden nach dem Einschalten der Stromversorgung nicht mehr möglich.)

2. Wenn die Fernbedienung den Empfänger nicht steuert, prüfen Sie, ob die Batterien richtig Kontakt haben, richtig gepolt sind und noch ausreichend geladen sind.

3. Wenn die Fernbedienung den Empfänger nicht steuert, prüfen Sie, ob sich in der Nähe ähnliche funkgesteuerte Geräte befinden und ob diese in Betrieb sind, da sich Geräte mit derselben Frequenz gegenseitig stören.

4. Eine schwache Batterie verringert die Empfindlichkeit der Fernbedienung und den Signalempfang (die Kontrollleuchte blinkt als Warnung bei niedriger Batteriespannung). Tauschen Sie schwache Batterien aus.

5. Nehmen Sie die Batterien aus der Fernbedienung, wenn Sie sie längere Zeit nicht benutzen.

6. Maximal unterstützte Leuchtenleistung: 35 W.

Hinweis: Schließen Sie den Schutzleiter korrekt an, da das Licht sonst glimmen oder flackern kann.

7. Achten Sie bei der Montage darauf, dass der Baldachin nicht auf das Antennenkabel (oder andere Kabel) drückt. Das Kabel kann sonst beschädigt werden und einen Kurzschluss verursachen.

GIRO

Verbindungsanleitung WBR2 TUYA

* Aktivieren Sie zuerst die Bluetooth-Funktion des Mobiltelefons

Registrieren Sie sich in der Smart Life App, melden Sie sich an und tippen Sie auf „Gerät hinzufügen“.

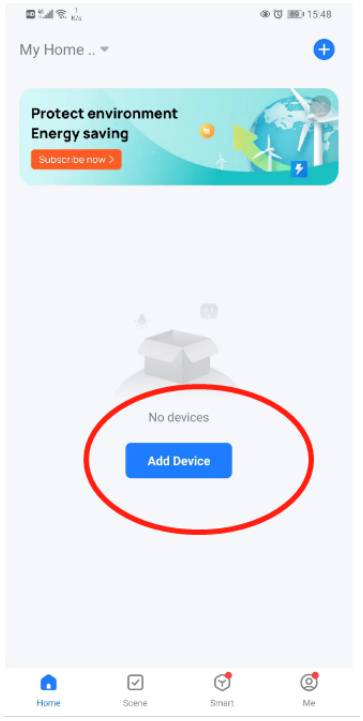

Aktivieren Sie die Bluetooth-Funktion des Mobiltelefons

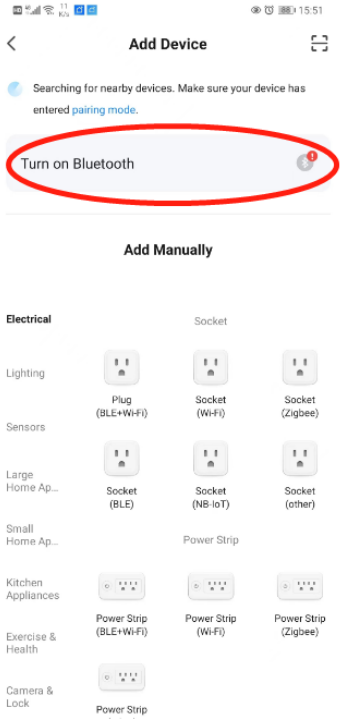

Halten Sie die 6h-Taste der Fernbedienung gedrückt, bis ein langer Signalton ertönt, und gehen Sie dann zum nächsten Schritt.



Tippen Sie auf „Hinzufügen“,

um das Gerät zu finden.

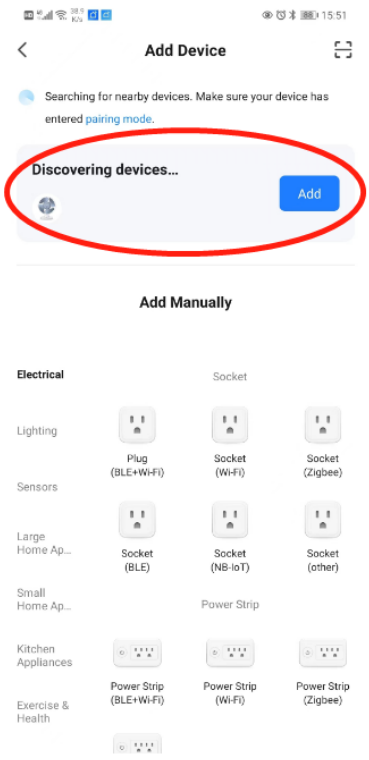

Wählen Sie ein 2,4-GHz-WLAN und geben Sie das Passwort ein.

Hinweis: Nur 2,4-GHz-WLAN wird unterstützt!

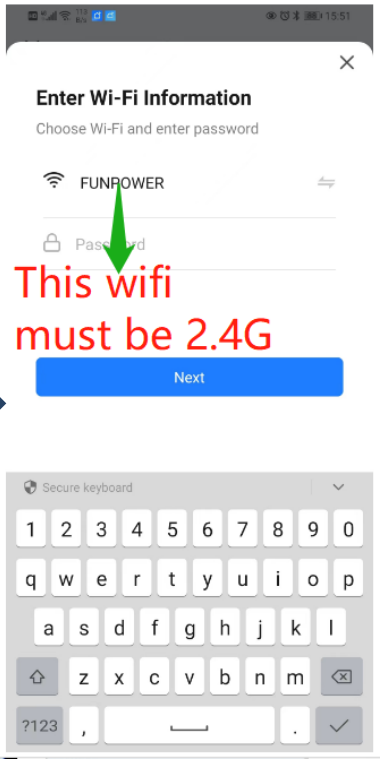

Gerät erfolgreich hinzugefügt.

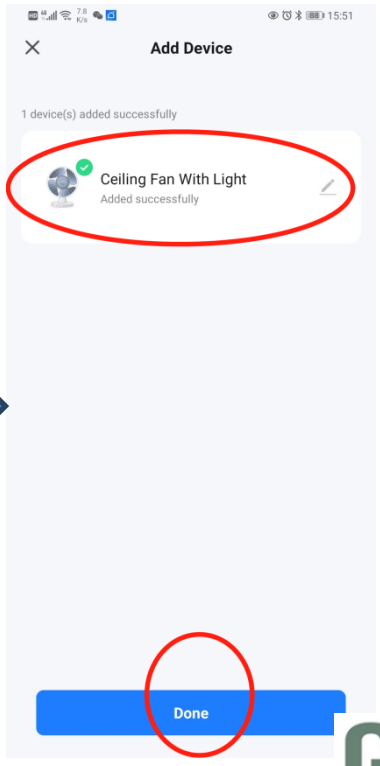

Gerät mit Freunden teilen:

Öffnen Sie die Startseite und gehen Sie auf „Ich“

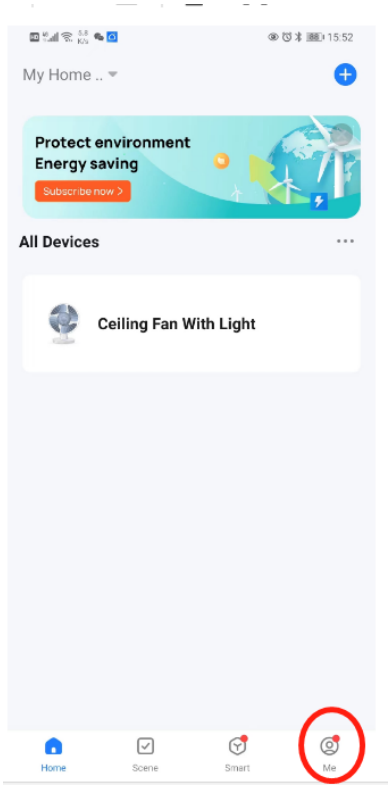

Tippen Sie auf „Zuhause verwalten“

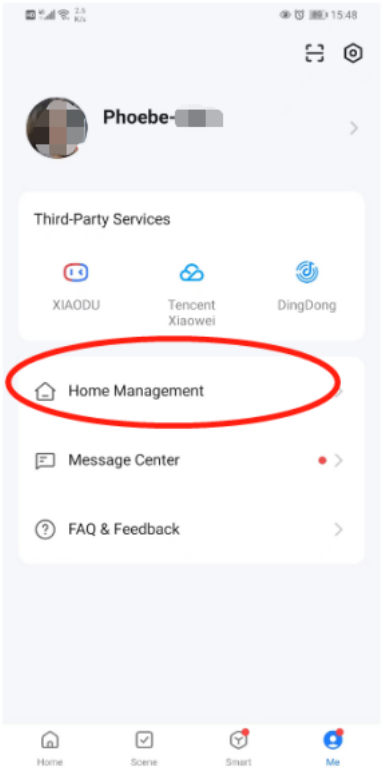

Tippen Sie dann auf „Zuhause erstellen“

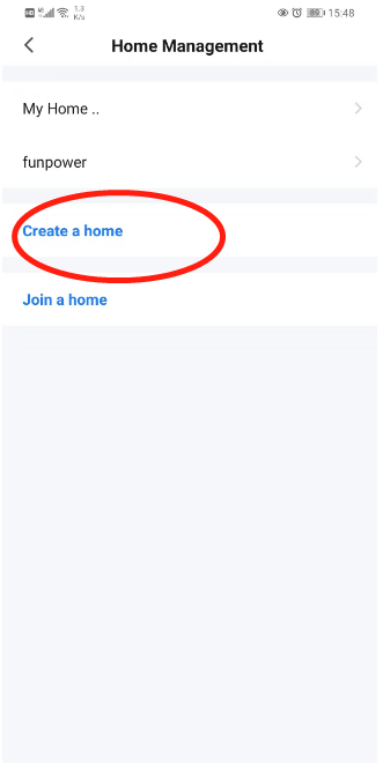

Geben Sie einen Namen für das Zuhause ein

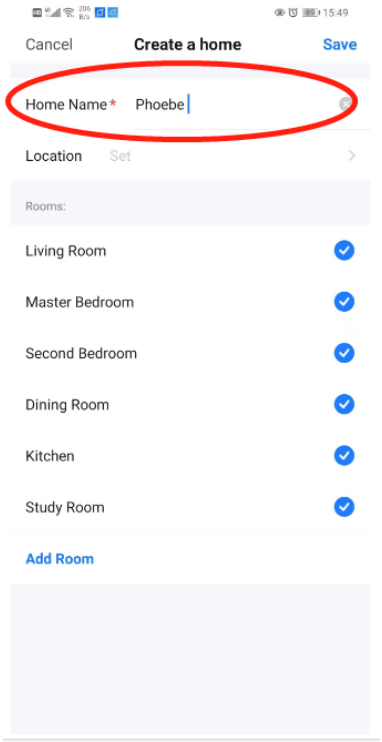

Wenn „Zuhause erfolgreich erstellt“ erscheint, tippen Sie zum Abschluss auf „Fertig“.

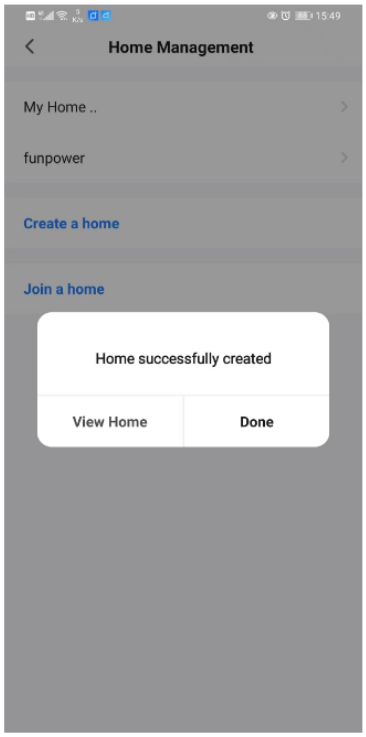

Kehren Sie zur Startseite zurück, wählen Sie Ihr Zuhause aus und Sie sehen das Gerät.

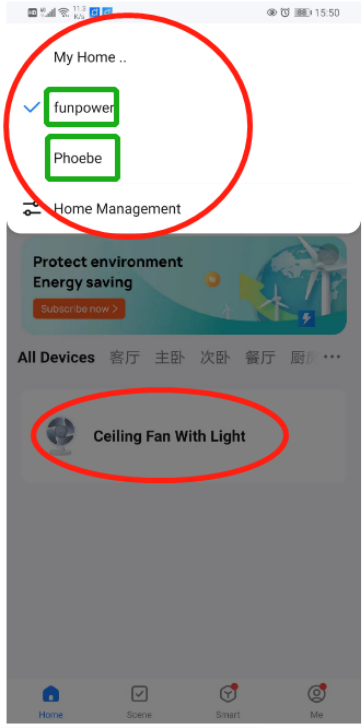

WARTUNG

1- Prüfen Sie mindestens zweimal jährlich, ob Halterungsschrauben, Haken und Flügel fest sitzen.

2- Reinigen Sie den Ventilator regelmäßig, damit er lange wie neu aussieht. Nicht mit Wasser reinigen, da dies Motor und Holz beschädigen und sogar einen elektrischen Schlag verursachen kann.

3- Verwenden Sie zum Reinigen nur ein weiches Tuch, um Kratzer zu vermeiden.

4- Der Ventilator muss nicht geölt werden. Die Motorlager sind dauerhaft geschmiert.

FEHLERBEHEBUNG

Der Ventilator startet nicht

1- Prüfen Sie Sicherungen/Sicherungsautomaten und Schalter der Haupt- und Nebenstromkreise.

2- Prüfen Sie den Anschluss an der Klemmleiste. Achtung: Schalten Sie vorher den Strom ab.

3- Stellen Sie sicher, dass der Schiebeschalter nicht in der Mittelstellung steht, da der Ventilator sonst nicht läuft.

4- Stellen Sie sicher, dass die Transportsicherungsscheibe des Motors entfernt wurde.

5- Bei einem Defekt wenden Sie sich an eine qualifizierte Elektrofachkraft. Reparieren Sie interne elektrische Verbindungen nicht ohne entsprechende Qualifikation.

DER VENTILATOR IST LAUT

1- Stellen Sie sicher, dass alle Motorschrauben fest angezogen sind.

2- Stellen Sie sicher, dass die Schrauben, mit denen die Flügel am Motor befestigt sind, fest angezogen sind.

3- Stellen Sie sicher, dass die Leuchte verschraubt und das Glas gesichert ist. Bleibt die Vibration bestehen, nehmen Sie das Glas ab, bringen Sie den Gummiring am schmaleren Teil des Glases an, setzen Sie das Glas wieder ein und ziehen Sie die Schrauben fest.

4- Manche Motoren reagieren empfindlich auf Signale elektronischer Drehzahlregler. Verwenden Sie keinen solchen Regler.

5- Der Ventilator braucht etwa 24 Stunden Einlaufzeit. Danach sind die meisten Geräusche eines neuen Ventilators verschwunden.

DER VENTILATOR SCHWINGT

Dichte und Gewicht der Flügel können variieren und den Ventilator zum Schwingen bringen. Mit den folgenden Schritten lassen sich die meisten Schwingungen beseitigen. Prüfen Sie das Ergebnis nach jedem Schritt.

1- Prüfen Sie, ob jeder Flügel fest am Motor sitzt.

2- Prüfen Sie, ob die Montagehalterung fest an der Decke sitzt.

3- Schwingungen entstehen meist, wenn die Flügel nicht auf gleicher Höhe laufen. Stellen Sie sicher, dass jeder Flügel den gleichen Abstand zur Decke hat (senkrecht von der Decke bis zur Flügelspitze messen). Kleine Korrekturen können von Hand vorgenommen werden.

A. Tauschen Sie benachbarte Flügel gegeneinander aus, oder

B. Biegen Sie Flügel und Halterung leicht nach. Sind größere Korrekturen nötig, setzen Sie eine Unterlegscheibe ein (nicht im Lieferumfang).

GIRO

Manuale di istruzioni

Ventilatore da soffitto DC 52” con WiFi, telecomando e luce “Sirocco”

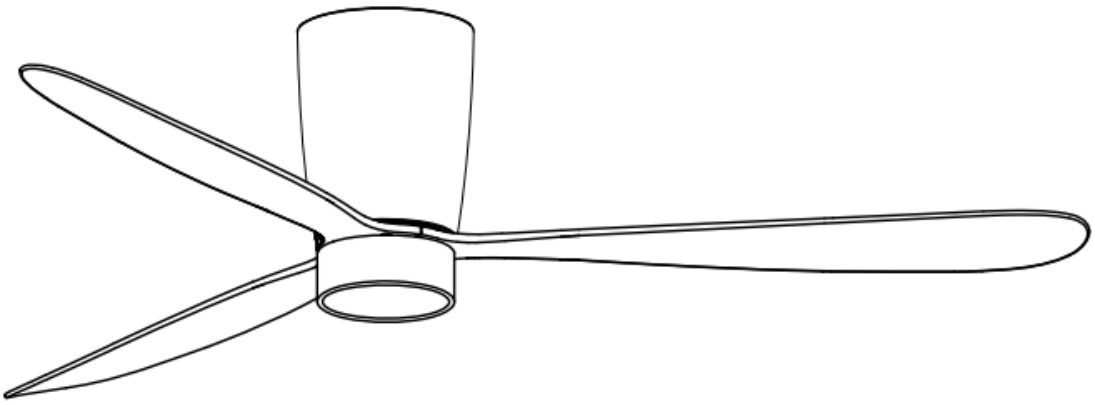

230V~50Hz

AVVERTENZE

•Leggere attentamente l'intero manuale prima di iniziare l'installazione e conservare queste istruzioni.

•Per ridurre il rischio di lesioni, fissare il ventilatore direttamente alla struttura portante dell'edificio secondo queste istruzioni e utilizzare solo la minuteria fornita.

•Per evitare scosse elettriche, prima di installare il ventilatore togliere corrente spegnendo l'interruttore automatico della scatola di derivazione e del relativo interruttore a parete.

•Tutti i collegamenti elettrici devono essere conformi alle norme elettriche nazionali e locali. Se non si ha familiarità con i collegamenti elettrici, rivolgersi a un elettricista qualificato.

•Per ridurre il rischio di lesioni, non piegare i supporti delle pale durante l'installazione, il bilanciamento o la pulizia del ventilatore. Non inserire mai oggetti tra le pale in movimento.

•Per ridurre il rischio di incendio, scosse elettriche o danni al motore, non sollevare né trasportare il ventilatore tenendolo per i cavi.

•Durante il montaggio assicurarsi che il fissaggio possa sostenere il peso in movimento del ventilatore, pari ad almeno 15,8 kg (35 lb).

•Le pale del ventilatore non possono essere installate a meno di 2,3 m dal pavimento.

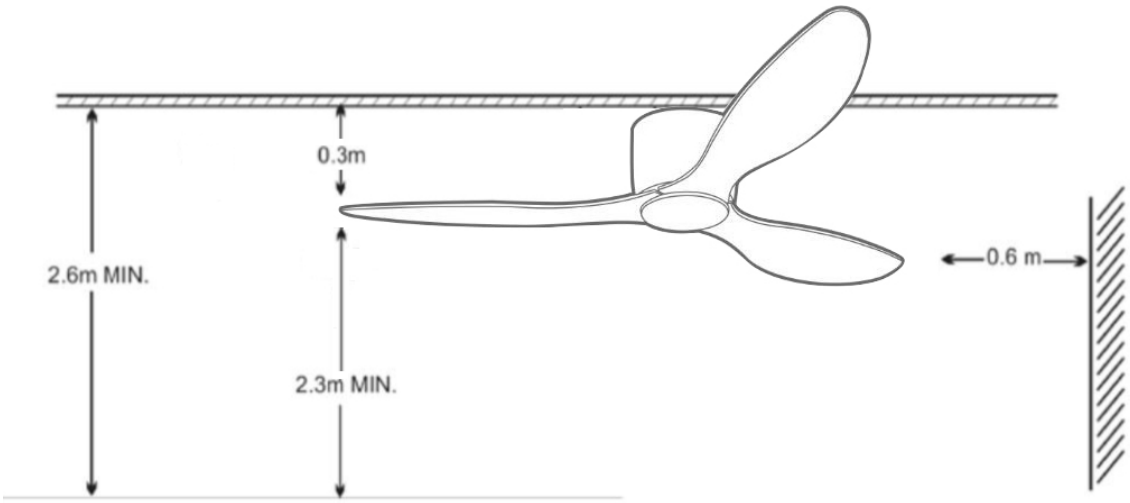

ATTREZZI NECESSARI

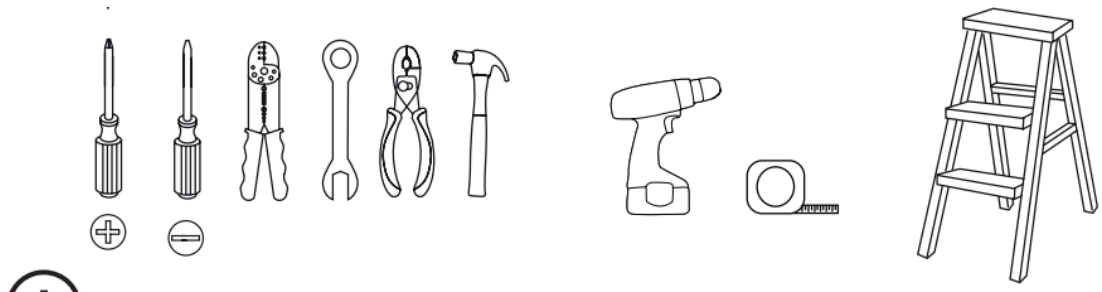

Assicurarsi di togliere la corrente prima di preparare l'installazione

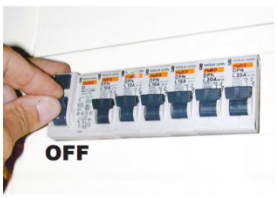

Elenco dei componenti:

1 x Staffa di montaggio 1 x Corpo motore 1 x Gruppo motore

3 x Pale 1 x Kit luce LED 1 x Telecomando e ricevitore

1 x Manuale di istruzioni 1 x Kit viti

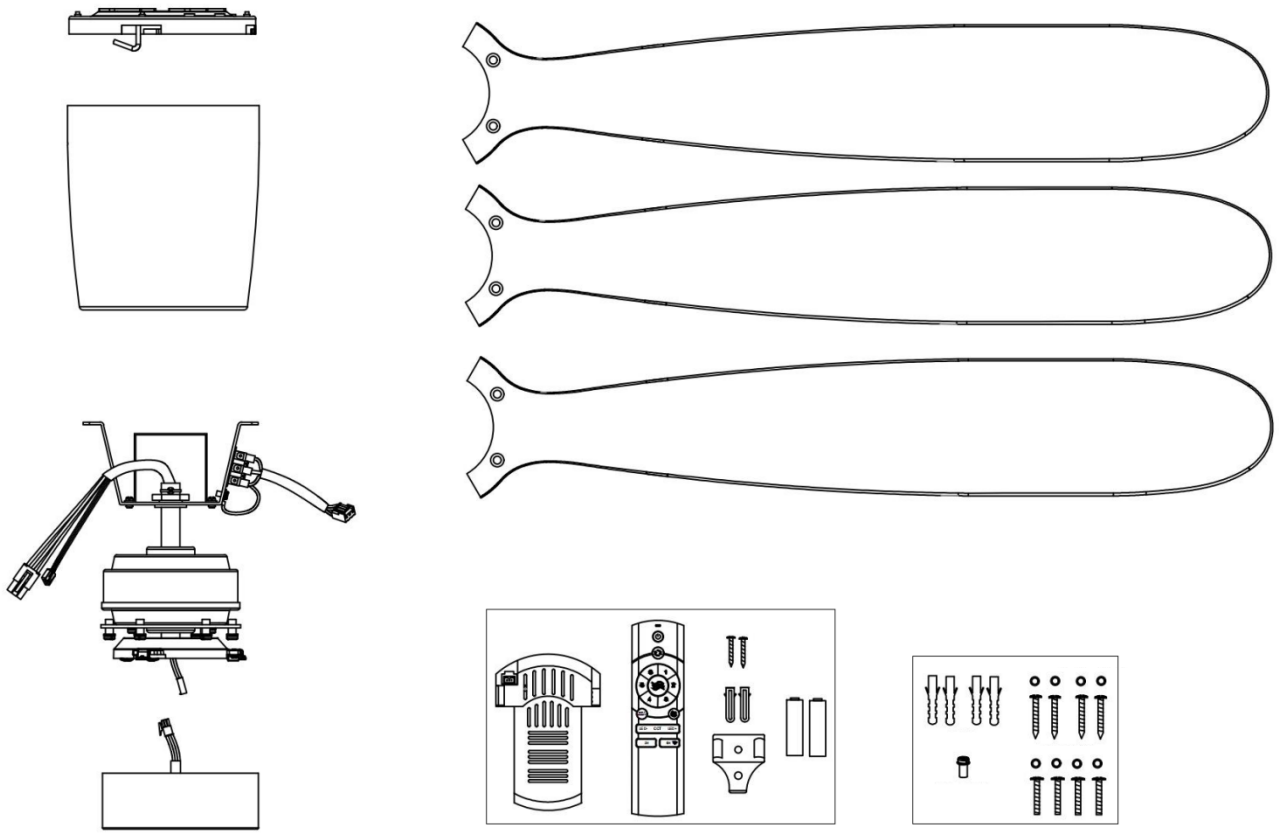

Installazione

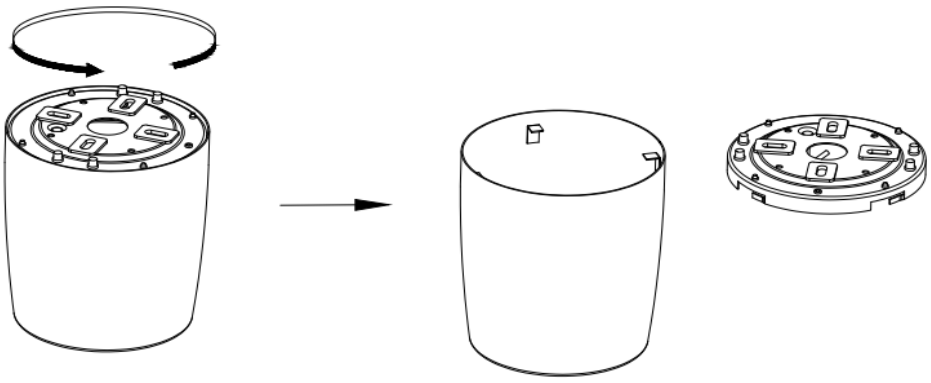

1. Rimuovere la piastra di montaggio dal corpo motore.

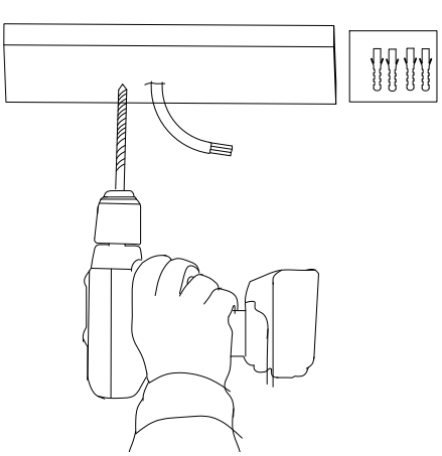

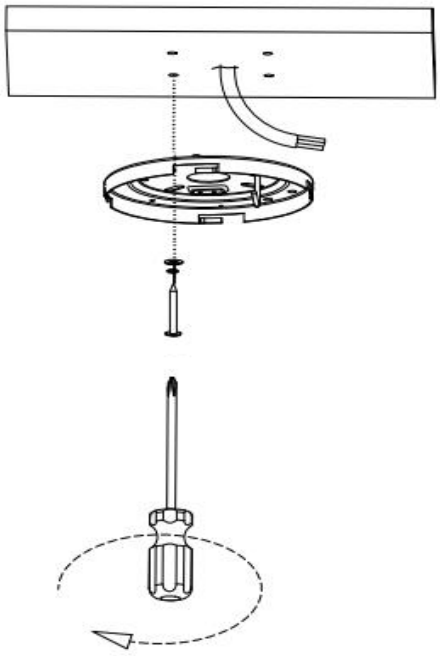

2. Fissare la piastra di montaggio al soffitto. (Assicurarsi che il fissaggio possa sostenere il peso in movimento del ventilatore, pari ad almeno 15,8 kg = 35 lb.)

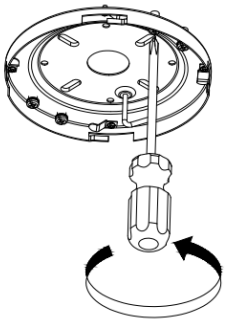

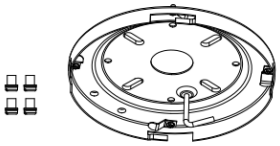

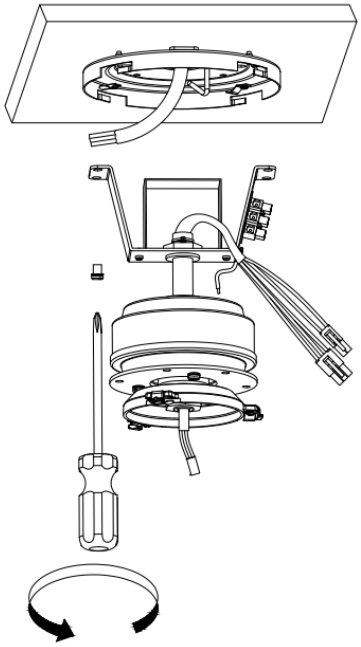

3. Rimuovere le viti dalla piastra di montaggio e installare il gruppo motore sulla piastra. Verificare che sia ben fissato.

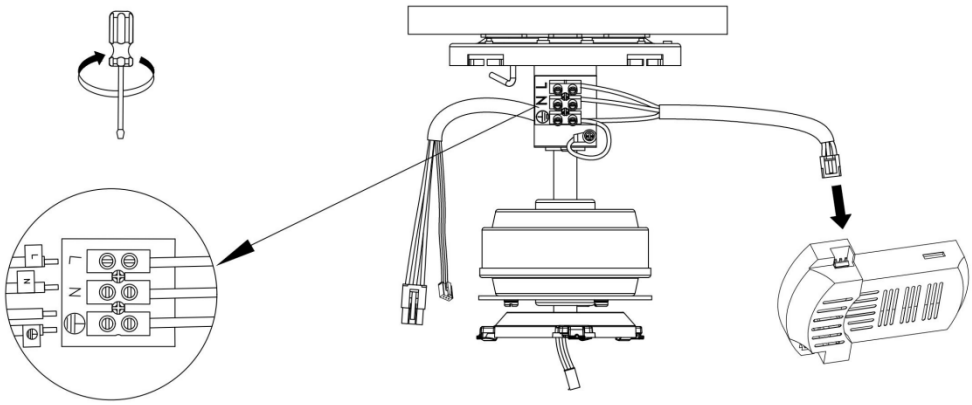

4. Collegare il cavo di alimentazione a soffitto come mostrato in figura. Inserire il cavo di ingresso del ricevitore.

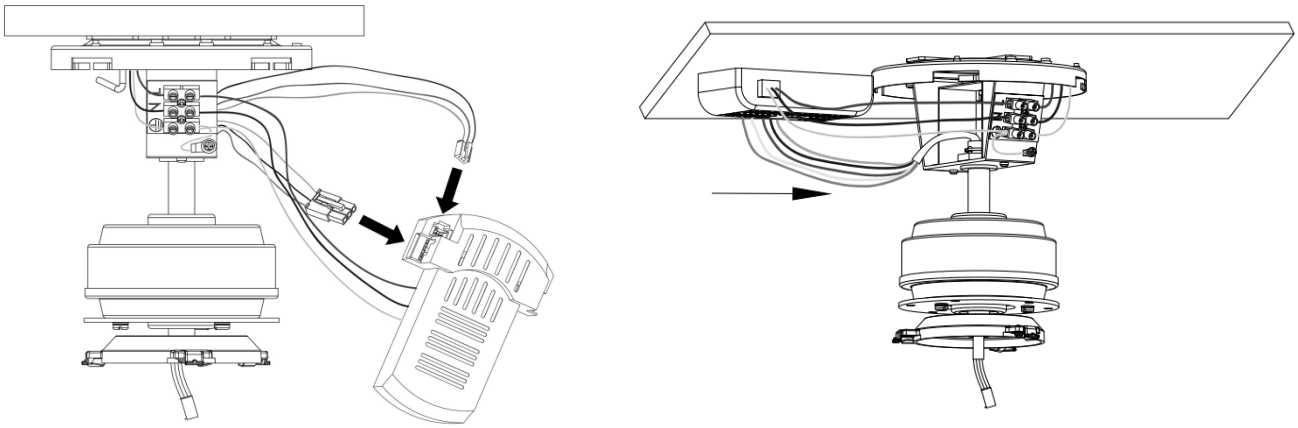

5. Collegare il ricevitore con i connettori rapidi e inserirlo nella staffa di montaggio. Prima del montaggio finale assicurarsi che il cavo dell'antenna sia ripiegato in sicurezza all'interno del rosone (NON tagliare il cavo dell'antenna).

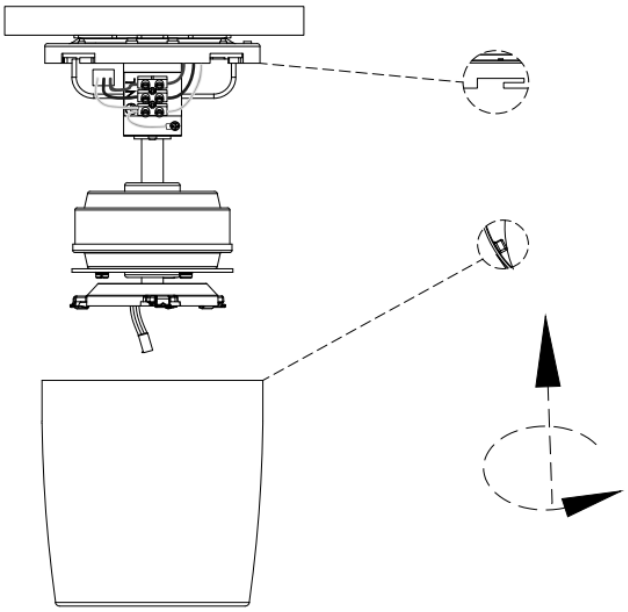

6. Inserire con cautela il corpo motore nella piastra di montaggio spingendo e ruotando finché non si aggancia alla staffa.

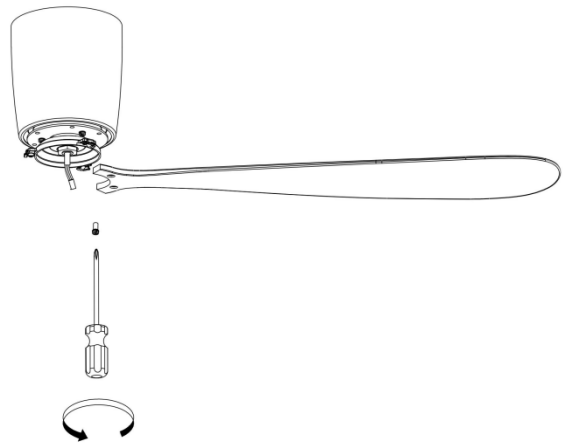

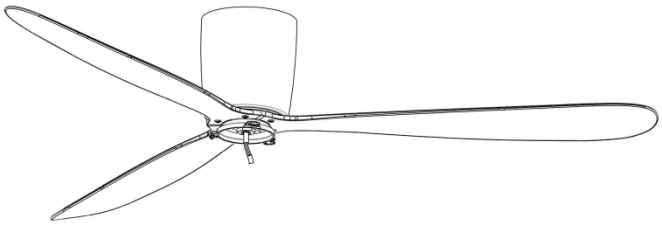

7. Montare le pale sulla parte inferiore del motore. Fissare saldamente ogni pala con la vite fornita. Ripetere l'operazione fino a montare tutte le pale.

NB: Fare attenzione a non danneggiare o piegare le pale durante l'installazione mentre il ventilatore è appoggiato a terra: ciò comprometterebbe le prestazioni e il bilanciamento del ventilatore.

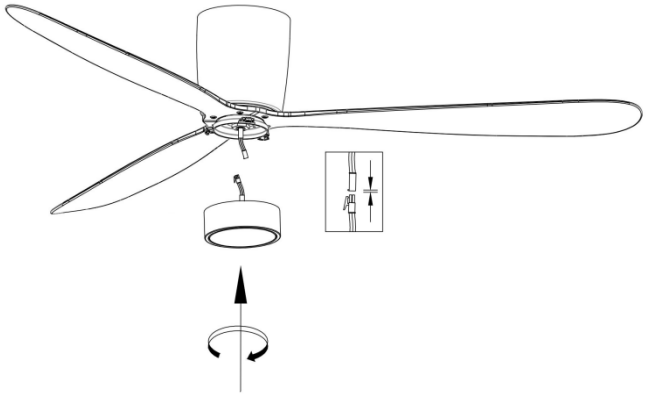

8. Collegare il kit luce LED al motore tramite le spine rapide. Allineare il kit luce al motore e premere con decisione.

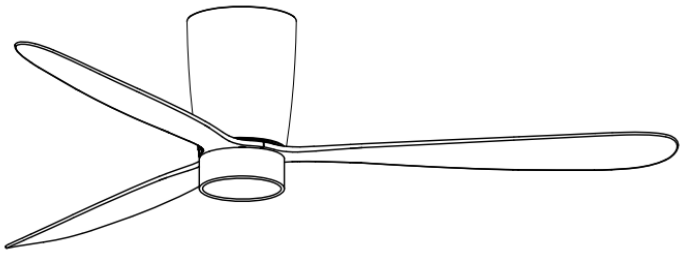

9. L'installazione con luce è completata.

Funzioni del telecomando:

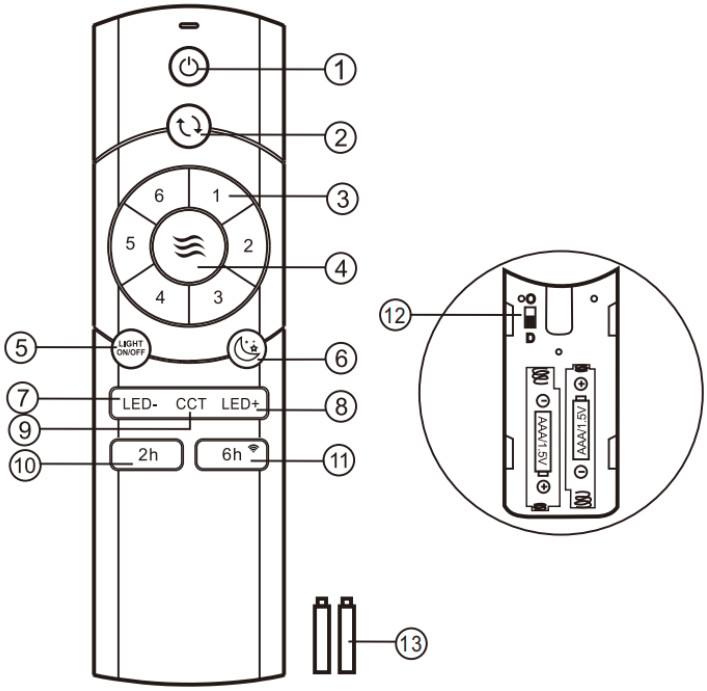

① Accende e spegne il ventilatore.
② Inversione della rotazione inverno/estate.
③ Velocità del ventilatore: da 1 (minima) a 6 (massima)
④ Brezza: le velocità variano automaticamente da 1 a 6
⑤ Luce ON/OFF
⑥ Modalità notte
⑦ Riduce la luminosità
⑧ Aumenta la luminosità
⑨ Cambia il colore della luce
⑩ Timer del ventilatore (2 ore)
⑪ Timer del ventilatore (6 ore) e connessione WiFi
⑫ Selettore “D”: dimmer ON; “O”: dimmer OFF
⑬ 2 batterie AAA da 1,5 V

AVVISI IMPORTANTI:

1. Se il telecomando non comanda il ventilatore, abbinare trasmettitore e ricevitore con il codice di apprendimento: dare corrente e, entro 30 s, tenere premuto il tasto “ ⏻ ” per 5 secondi. Dopo un lungo segnale acustico “bip” l'abbinamento è riuscito e il ventilatore funziona normalmente.

(NB: la modalità di apprendimento non è più disponibile dopo 30 secondi dall'accensione.)

2. Se il telecomando non comanda il ricevitore, verificare che le batterie facciano contatto, che la polarità sia corretta e che siano cariche.

3. Se il telecomando non comanda il ricevitore, verificare se nelle vicinanze sono presenti altri dispositivi radiocomandati in funzione: i prodotti con la stessa frequenza possono interferire tra loro.

4. Le batterie scariche riducono la sensibilità del telecomando e la ricezione del segnale (la spia lampeggia quando la tensione è bassa). Sostituire le batterie quando sono scariche.

5. Togliere le batterie dal telecomando se non viene utilizzato per lungo tempo.

6. Potenza massima della luce supportata: 35 W.

NB: collegare correttamente il cavo di terra, altrimenti la luce potrebbe rimanere debolmente accesa o sfarfallare.

7. Durante l'installazione, fare in modo che il rosone non schiacci il cavo dell'antenna (o altri cavi): il cavo potrebbe danneggiarsi e provocare un cortocircuito.

GIRO

Istruzioni di connessione WBR2 TUYA

* Per prima cosa attivare il Bluetooth del cellulare

Registrarsi e accedere all'app Smart Life, quindi premere “Aggiungi dispositivo”.

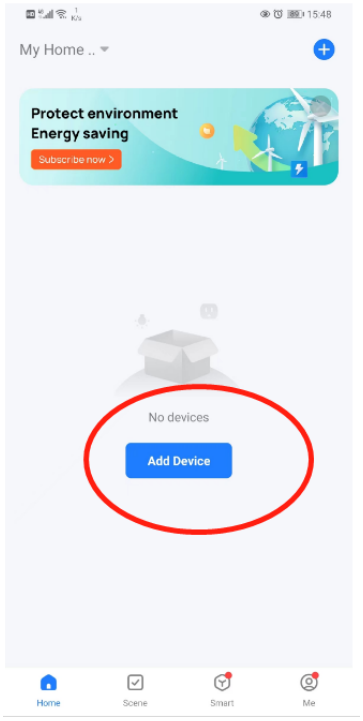

Attivare il Bluetooth del cellulare

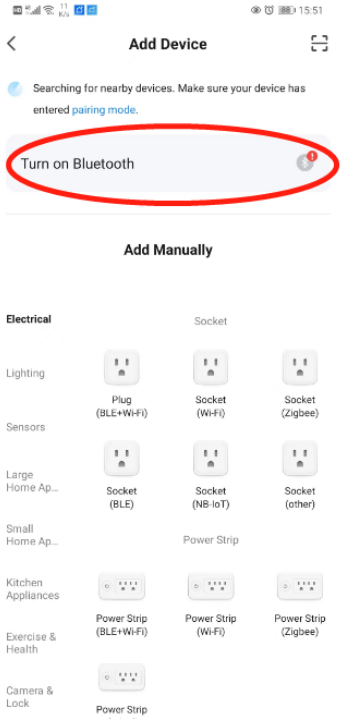

Tenere premuto il tasto 6h del telecomando finché non si sente un lungo segnale acustico, quindi passare al punto successivo.



Premere “Aggiungi” per trovare il dispositivo.

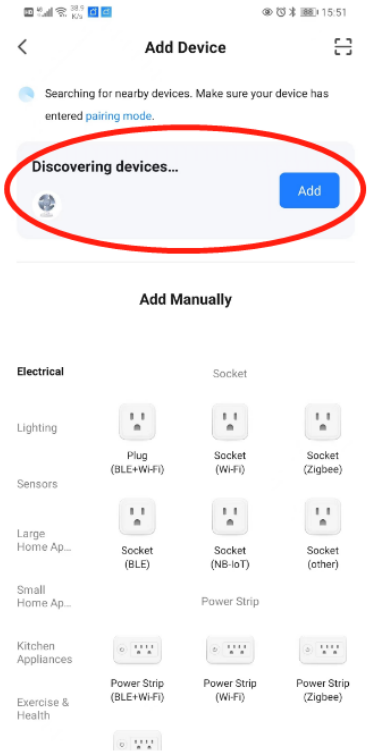

Selezionare una rete WiFi a 2,4 GHz e inserire la password.

Nota: è supportato solo il WiFi a 2,4 GHz!



Dispositivo aggiunto correttamente.

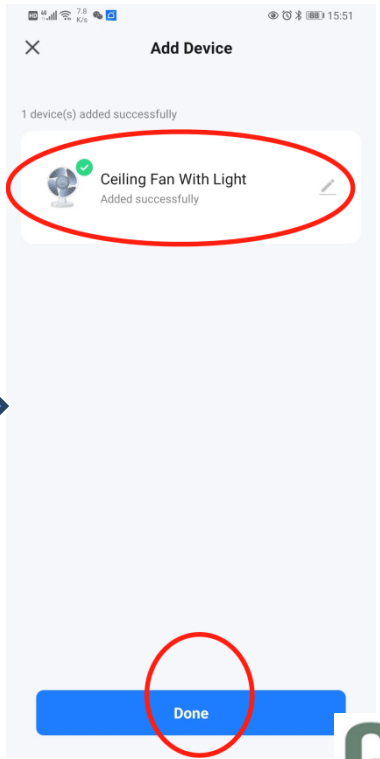

Condividere il dispositivo con amici:

Andare alla pagina iniziale e poi su “Io”

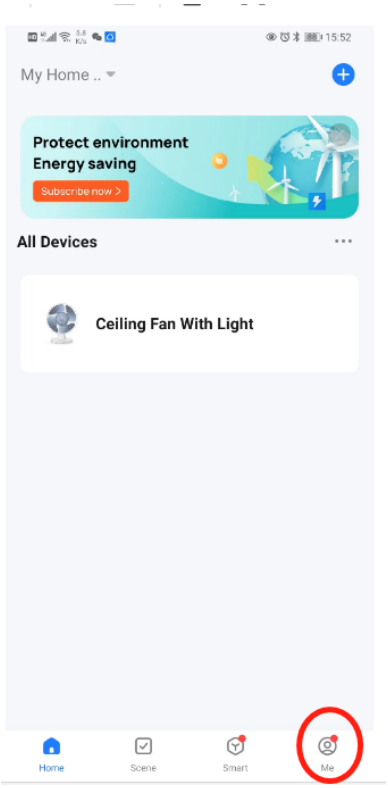

Premere “Gestione casa”

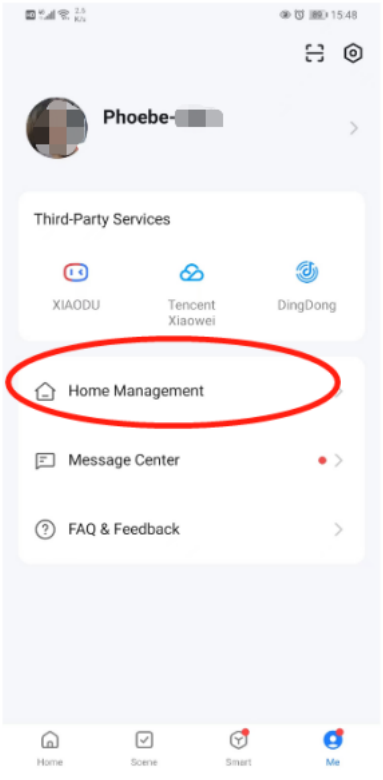

Poi premere “Crea una casa”

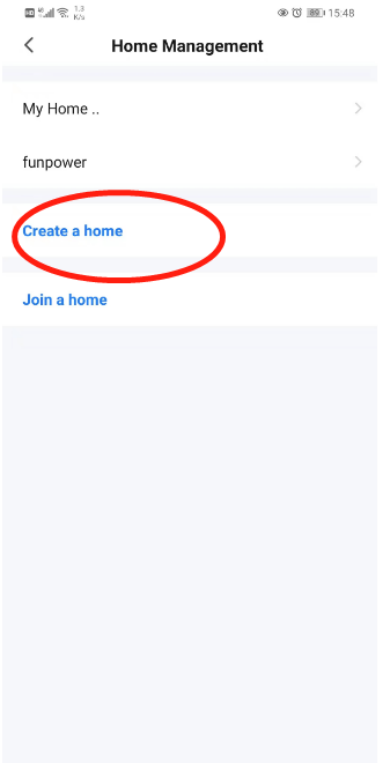

Inserire un nome per la casa

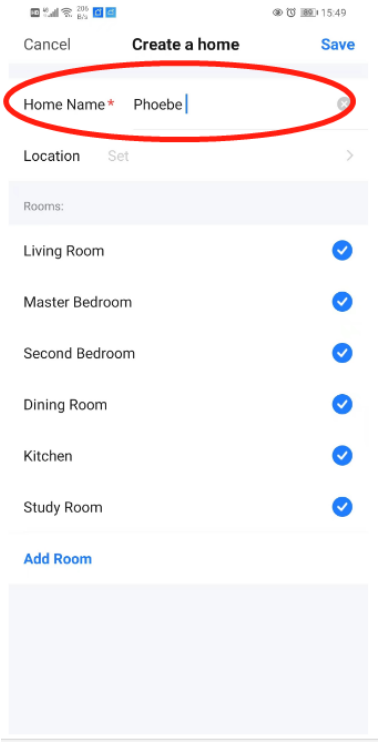

Quando appare “Casa creata correttamente”, premere “Fatto” per completare.

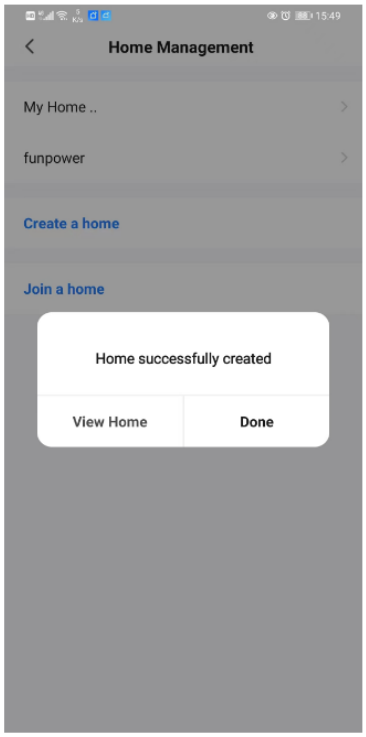

Tornare alla pagina iniziale, selezionare la propria casa e si troverà il dispositivo.

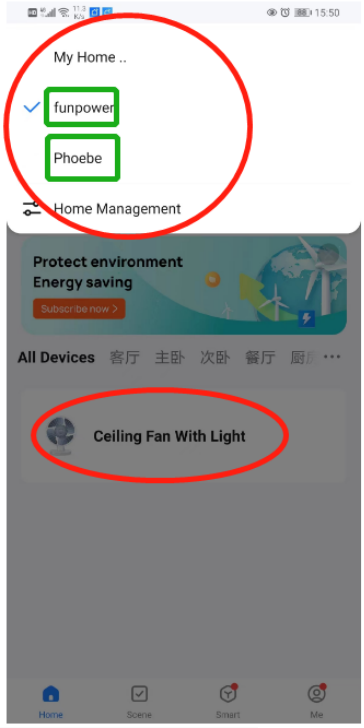

MANUTENZIONE

1- Controllare almeno due volte l'anno che bulloni della staffa, ganci e pale siano ben serrati.

2- Pulire il ventilatore per mantenerlo come nuovo nel tempo. Non lavarlo con acqua: potrebbe danneggiare motore e legno e perfino causare scosse elettriche.

3- Per la pulizia usare solo un panno morbido per evitare graffi.

4- Non è necessario lubrificare il ventilatore: i cuscinetti del motore sono lubrificati a vita.

RISOLUZIONE DEI PROBLEMI

Il ventilatore non si avvia

1- Controllare fusibili/interruttori automatici e interruttori dei circuiti principali e secondari.

2- Controllare il collegamento alla morsettiera. Attenzione: togliere prima la corrente.

3- Verificare che il selettore a slitta non sia in posizione centrale: in quel caso il ventilatore non funziona.

4- Verificare che il disco di blocco del motore sia stato rimosso.

5- In caso di guasto, chiamare un elettricista qualificato. Non riparare i collegamenti elettrici interni senza la necessaria qualifica.

IL VENTILATORE È RUMOROSO

1- Verificare che tutti i bulloni del motore siano serrati.

2- Verificare che i bulloni che fissano le pale al motore siano serrati.

3- Verificare che la luce sia avvitata e il vetro fissato. Se la vibrazione persiste, togliere il vetro, applicare la guarnizione in gomma sulla parte più stretta del vetro, rimontarlo e serrare le viti.

4- Alcuni motori sono sensibili ai segnali dei regolatori di velocità elettronici. Non usare questo tipo di regolatore.

5- Il ventilatore ha bisogno di circa 24 ore di rodaggio. Trascorso questo tempo, la maggior parte dei rumori tipici di un ventilatore nuovo scompare.

IL VENTILATORE OSCILLA

Densità e peso delle pale possono variare e provocare oscillazioni. La procedura seguente elimina la maggior parte delle oscillazioni. Verificare il risultato dopo ogni passaggio.

1- Verificare che ogni pala sia fissata saldamente al motore.

2- Verificare che la staffa di montaggio sia fissata saldamente al soffitto.

3- Di solito le oscillazioni sono causate da pale che non girano alla stessa altezza. Verificare che ogni pala abbia la stessa distanza dal soffitto (misurare in verticale dal soffitto alla punta della pala). Le piccole correzioni si possono fare a mano.

A. Scambiare tra loro pale adiacenti, oppure

B. Piegare leggermente pala e supporto. Se servono correzioni maggiori, inserire una rondella (non fornita).