Instruction Manual

52 inches DC WIFI & Remote Control Ceiling Fan With Light

“Etoile”

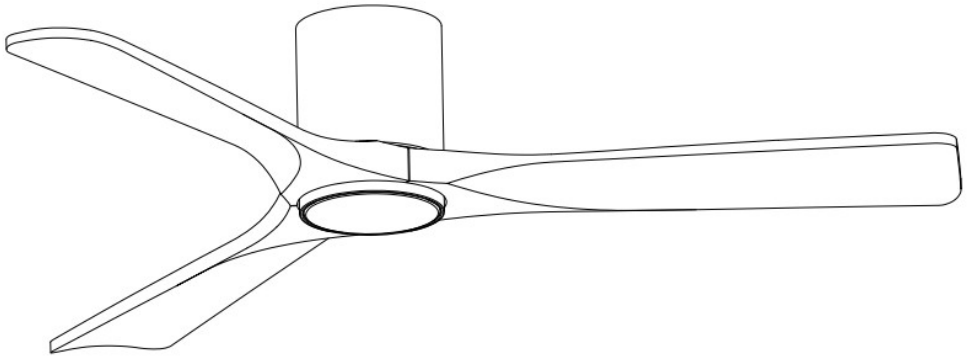

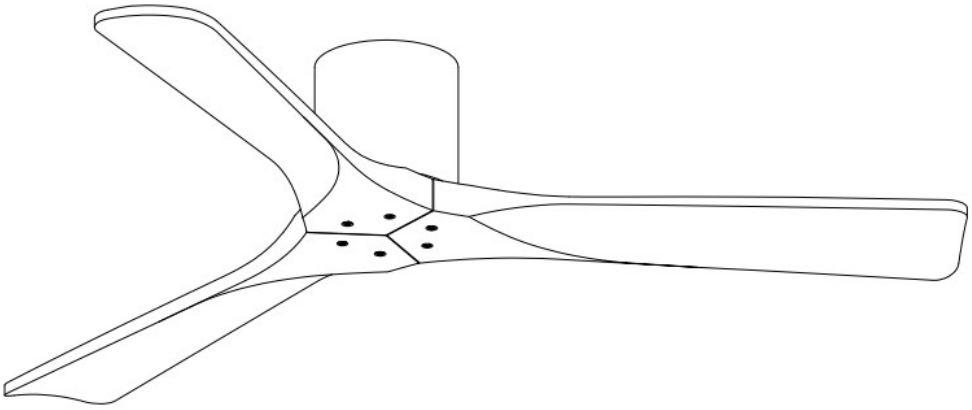

230V~50Hz CE

WARNINGS

•Read entire booklet carefully before beginning installation and save these instructions.

•To reduce the risk of personal injury, attach the fan directly to the support structure of the building according to these instructions, and use only the hardware supplied.

•To avoid possible electrical shock, before installing your fan, disconnect the power by turning off the circuit breakers to the outlet box and associated wall switch location.

•All wiring must be in accordance with national and local electrical codes. If you are unfamiliar with wiring, you should use a qualified electrician.

•To reduce the risk of personal injury, do not bend the blade attachment the system when installing, balancing or cleaning the fan. Never insert foreign objects between rotating fan blades.

•To reduce the risk of fire, electrical shock or motor damage, do not lift or carry the fan by the lead wires.

•Ensure that when mounting the ceiling fan that the fixing can support the moving weight of the fan which is 15.8kg(35lb) minimum.

•The fan blades cannot be installed lower than 2.3m from the floor.

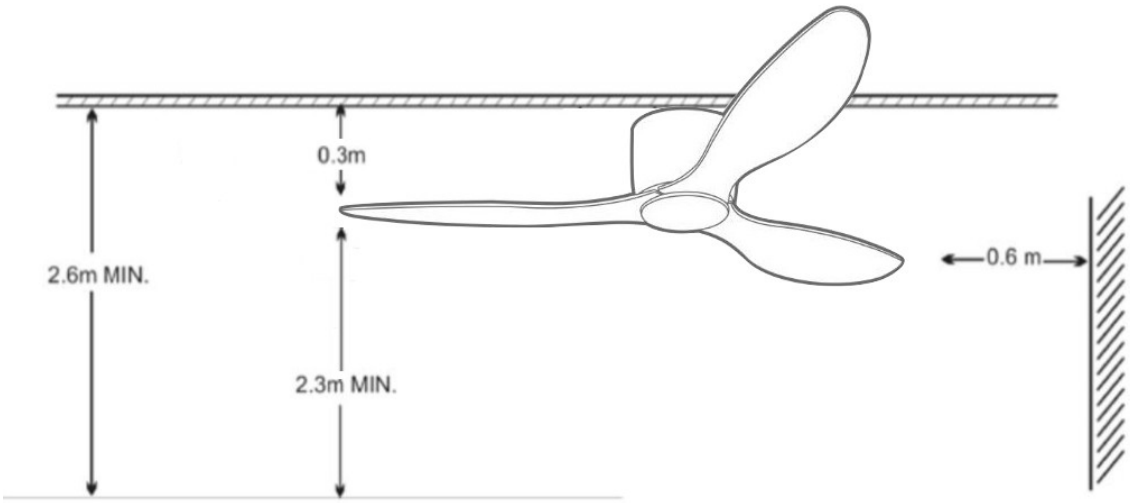

TOOLS REQUIRED

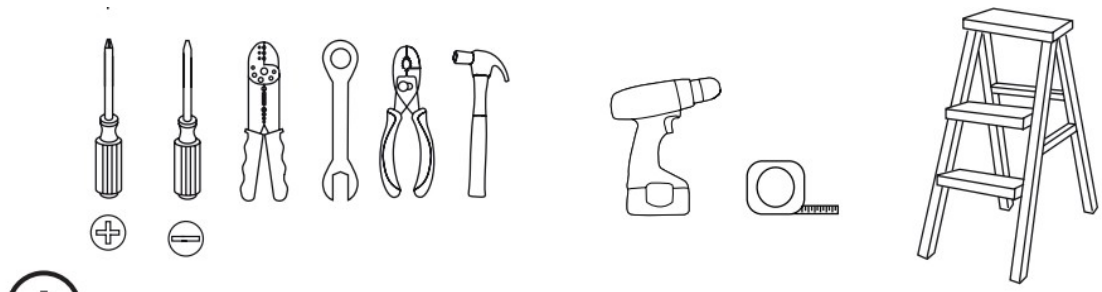

Be sure to turn off the power before preparing for installation

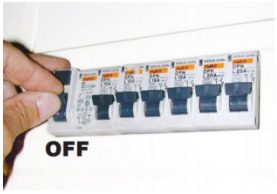

Part List:

1 x Mounting bracket

1 x Motor housing

1 x Motor assembly

3 x Blades

1 x Remote & Receiver

1 x LED light kit (with light models only)

1 x Instruction manual

1 x Screw kit

1 x acrylic lampshade (with light models only)

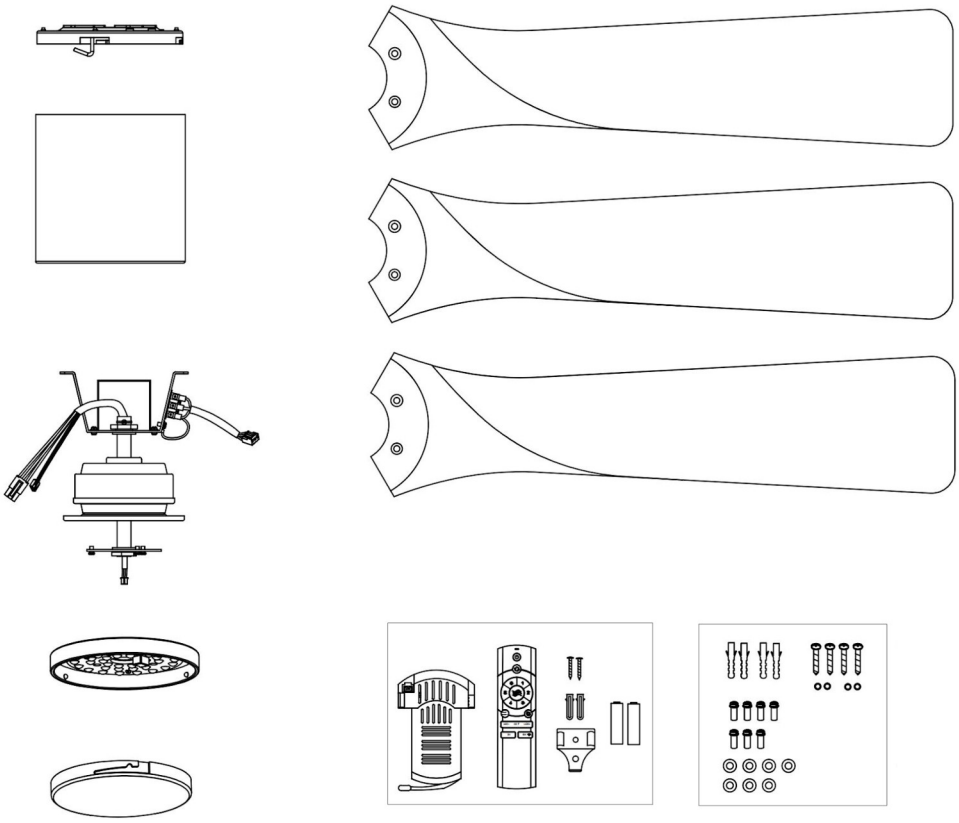

Installation

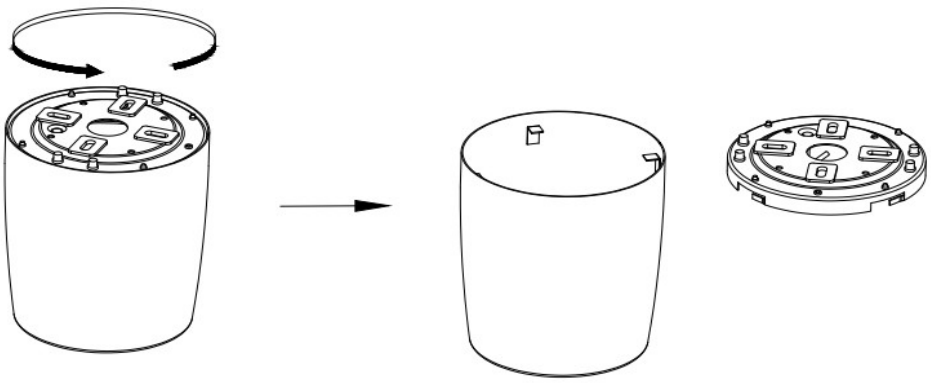

1. Remove mounting plate from motor housing.

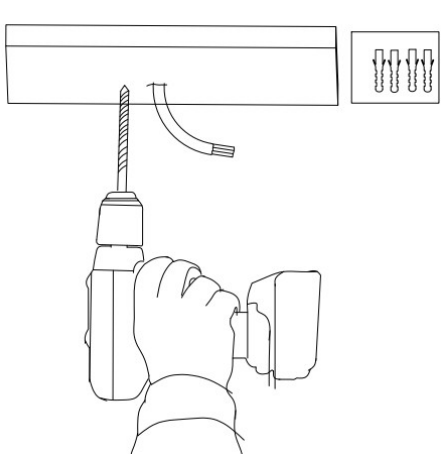

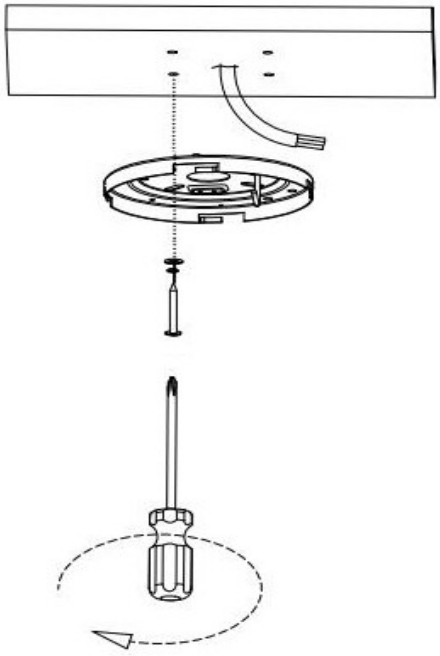

2. Install mounting plate to the ceiling. (please ensure the fixing is able to support minimum moving weight of the fan which is 15.8kg=35Lb)

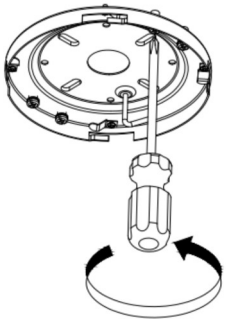

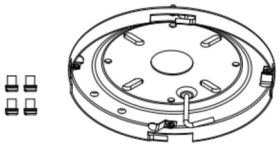

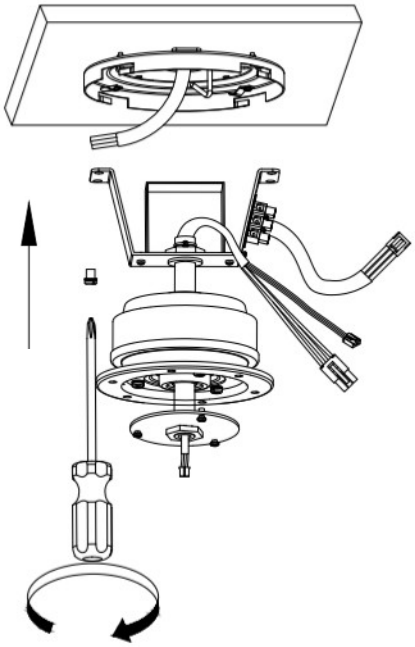

3.Remove the screws from the mounting plate and install the motor assembly on the mounting plate.To ensure that the fastening.

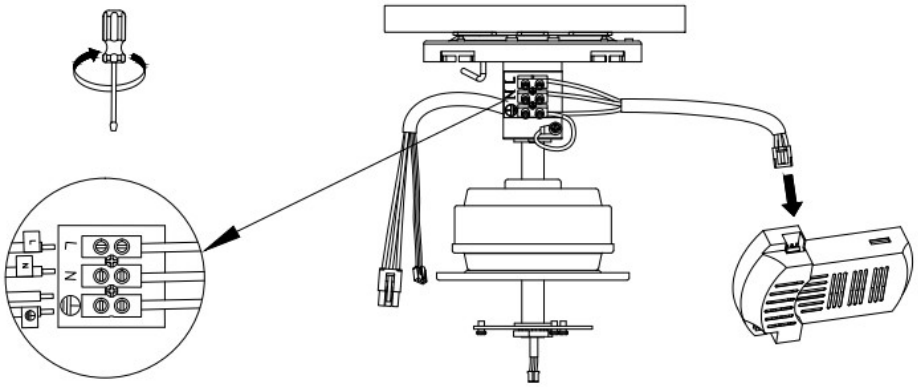

4. Connect the ceiling power cord as shown in the picture. Plug in the receiver input wire.

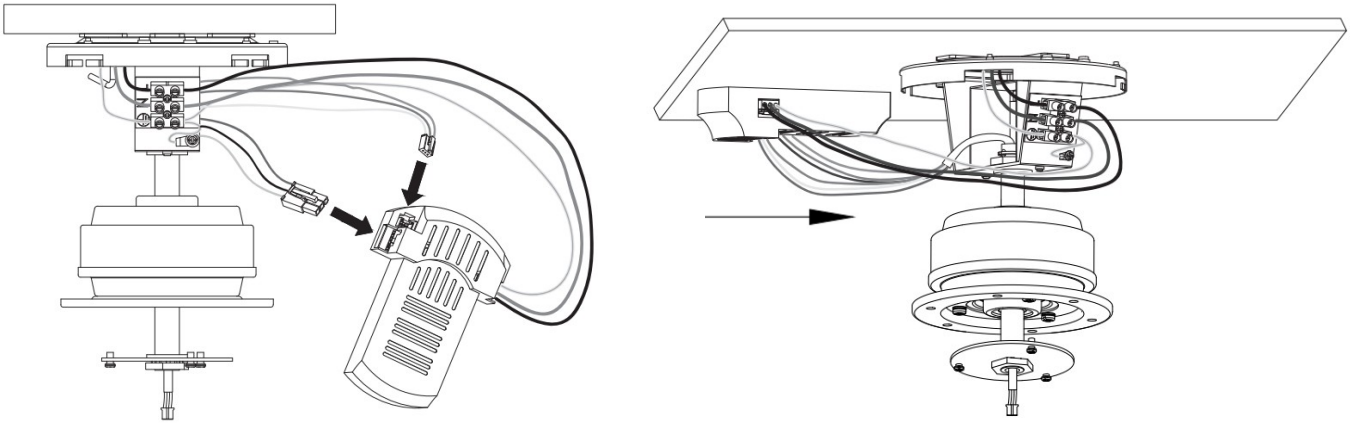

5. Wire up the receiver with quick connectors and insert into the mounting bracket. Please make sure the antenna wire has been safely folded inside the canopy cover before final assembly (DO NOT cut the antenna wire)

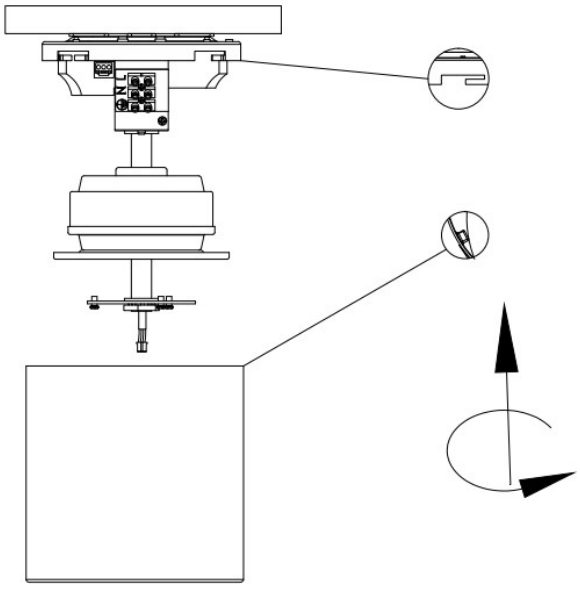

6. Carefully install the motor housing into the mounting plate by pushing and twisting and click onto the mounting bracket.

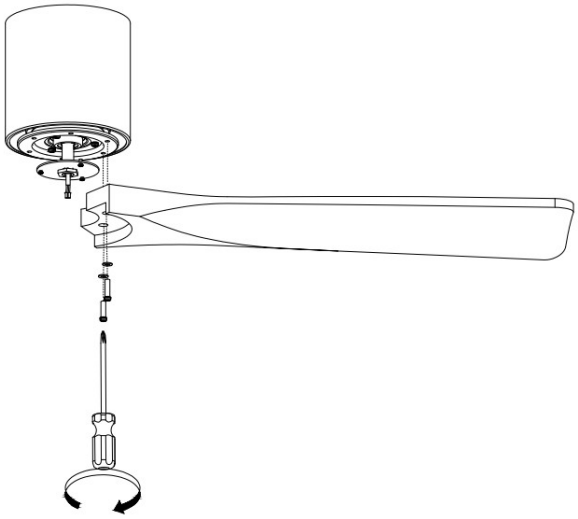

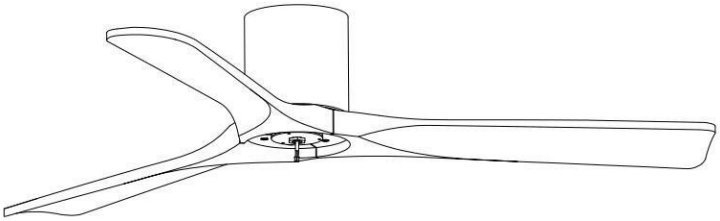

7.Install the blades to the bottom of the motor. Tighten and secure blade with screw that provided. Repeat this procedure until all blades are installed.

NB: Ensure the blades do not get damaged or bent during the installation process while the fan maybe on the ground, this will affect the performance and balance of the fan.

Fan Only Model

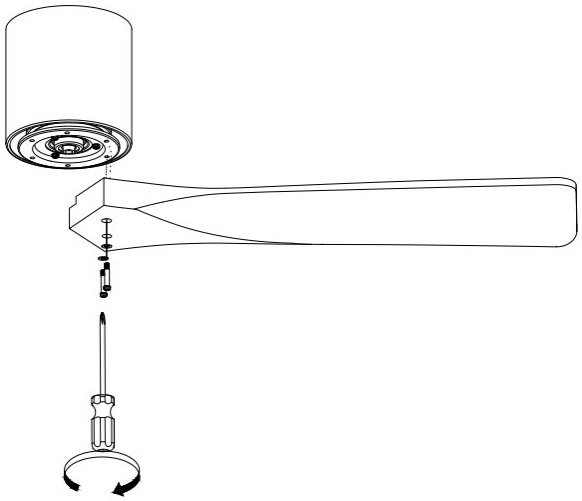

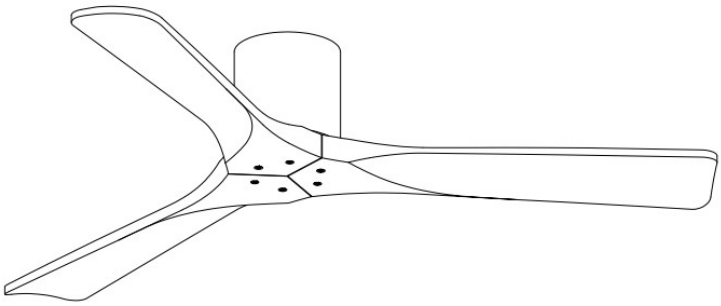

7.1 The fan without lights is installed.

Fan and LED Light Model

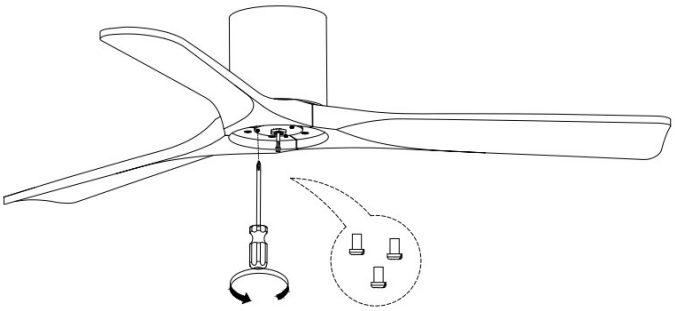

8.Remove three screws from the bottom steel plate,and put it aside for use later.

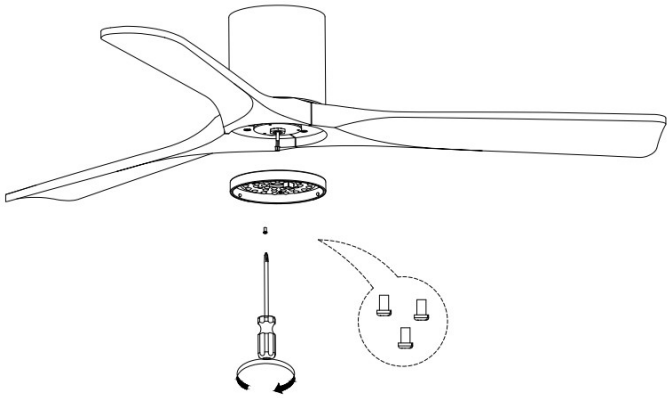

9.Align the key holes of the LED light plate with the remaining on the bracket.Secure the installation by put the screw from step 8 back onto the steel plate.

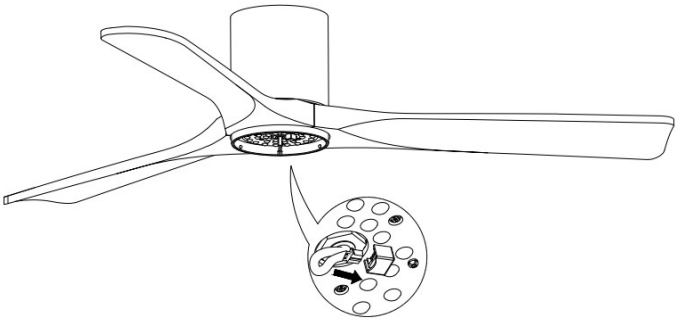

10.Connect LED lights with motor housing using by quick plugs .

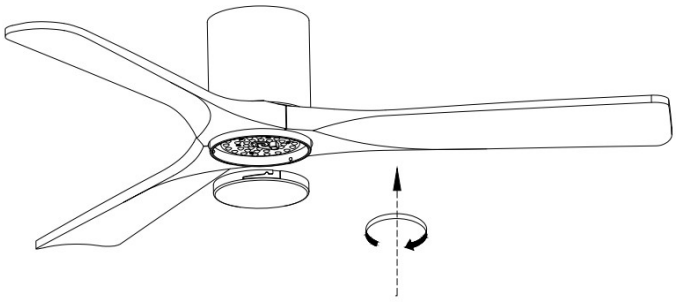

11.Put the lampshade to the light kit and tighten it.

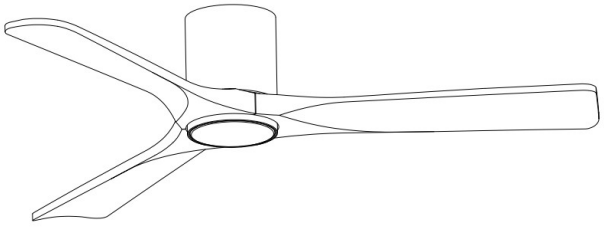

12. The installation is finished.

Function instruction of emitter:

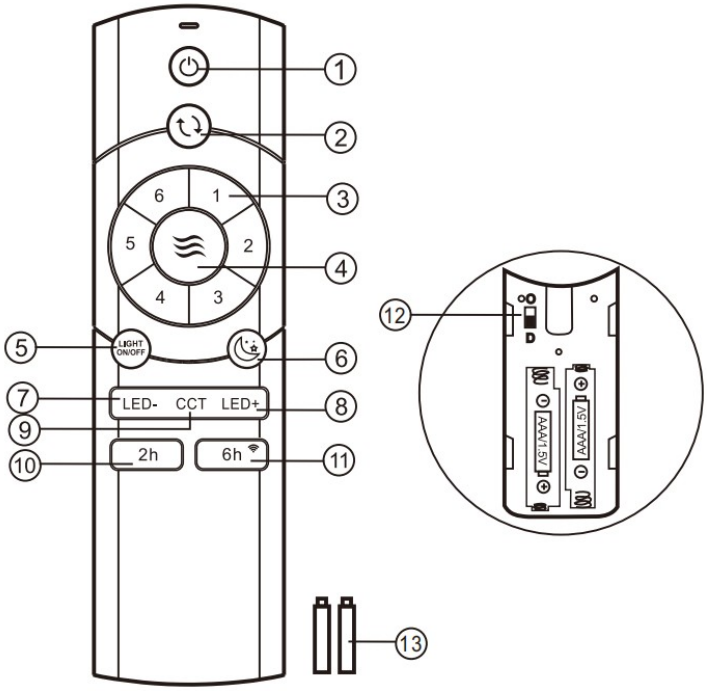

Turn the ceiling fan on and off.

Reverse function for winter & summer.

Ceiling fan speeds:1(the lowest) to 6(the highest)

Breeze: The ceiling fan speeds automatic cycle between 1 to 6 speeds

ON/OFF the light

Sleep wind

Turn down the brightness of the light (with light models only)

Turn up the brightness of the light (with light models only)

Change the color for the light (with light models only)

Timing control of the fan (2 hours)

KINDLY REMINDERS:

1. If the emitter can not control the fan, learning code matching mode is used between emitter and receiver. Turn "ON" the supply power within 30 seconds and preess the emitter's " ⏻ "button for 5 seconds, it can load normally after hearing a long sound "bee", which means learning successfully and it can works normally.

(PS: Learning mode is not accepted after turn "ON" the supply power for 30 seconds)

2. When the emitter cannot control the receiver, please check the battery switch touching normally or not, correction of the positive and negative,full or empty of the power.

3. When the emitter cannot control the receiver, please check is there any existence of similar remote controlled products nearby, then check whether they works, because remote controlled product with the same frequency will disturb each other.

4. Low voltage of battery will affect the sensitivity of the emitter and the signal reception accordingly (the indicated light will flash out its warning when the battery get low voltage),must replace if the battery is getting low voltage.

5. Please take out the battery from the emitter when leaving unused for long time.

6. Supporting 35W lighting power at maximum.

PS: please connect the ground wire correctly,otherwise it may cause the light micro-light or flash

7. When installing the fan,the fan ceiling cover don't press the antenna(or other wire), it is easy to breakdown the wire and short-circuited.

WBR2 TUYA Connection Instruction

* Firstly turn on the Bluetooth function of the mobile phone

Register and sign in your account of Smart Life APP , press “Add Device” button .

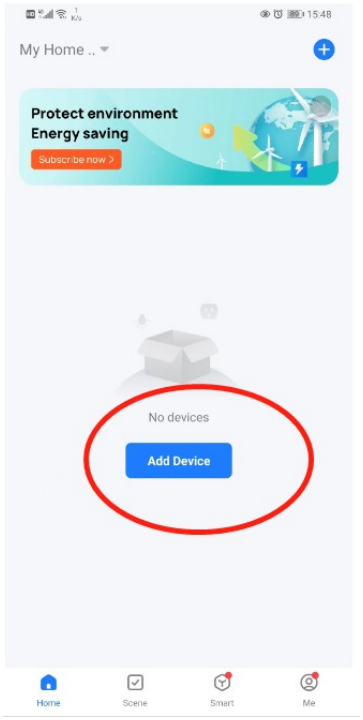

Turn on the Bluetooth function of the mobile phone

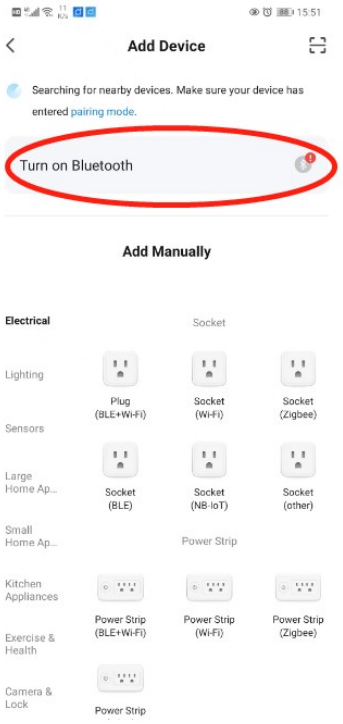

Press and hold the 6h button on the remote until you hear a long beep sound, then go to next step.



Press“Add”button to

discover the device.

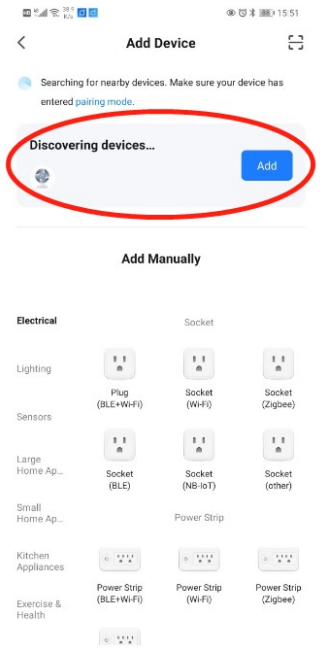

Select 2.4G WIFI and enter password.

Note: only 2.4G WIFI is enabled !

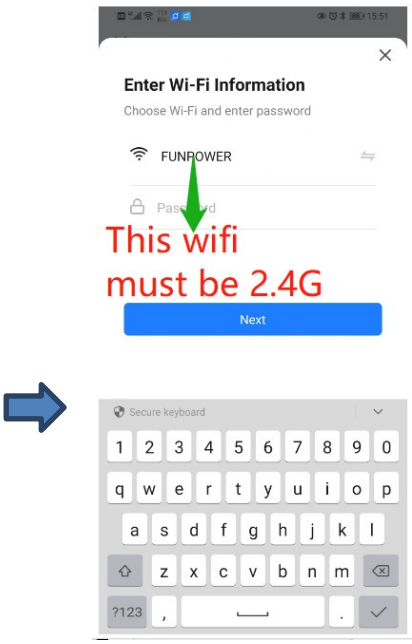

One device added successfully .

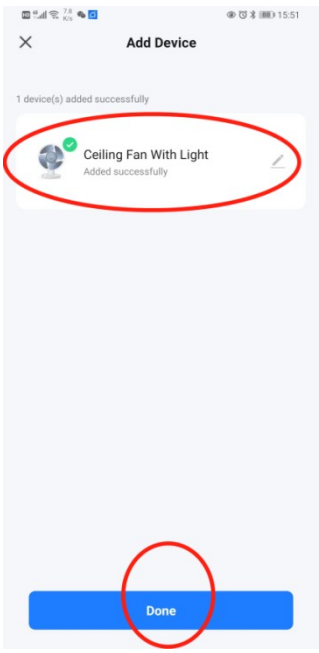

Share the device with friends :

Go to the home page , go ahead with “me”

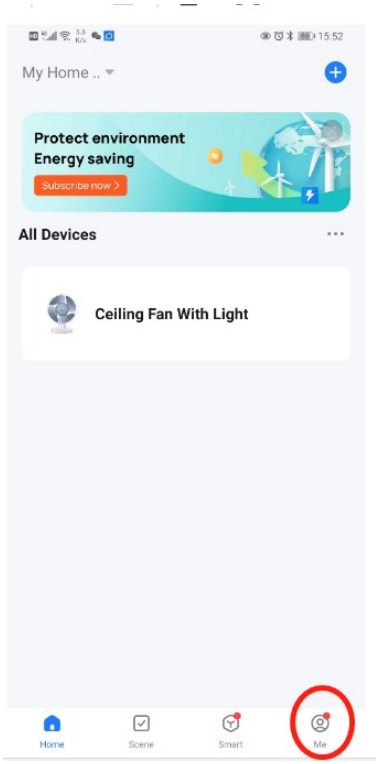

Press “Home Management ”

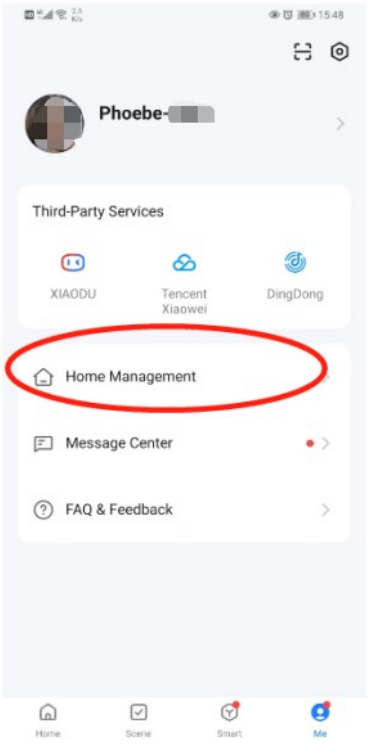

Then press “Create a home”

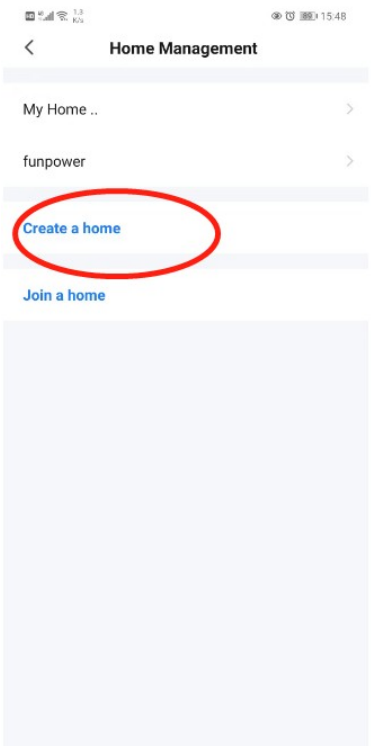

Create a Home name

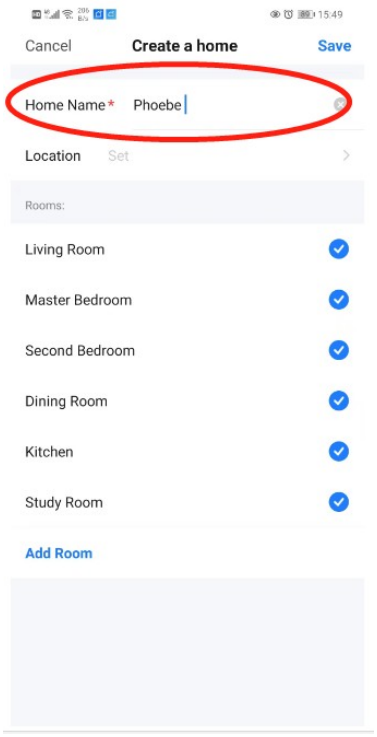

When "Home successfully created" come out, then press " Done" button to complete.

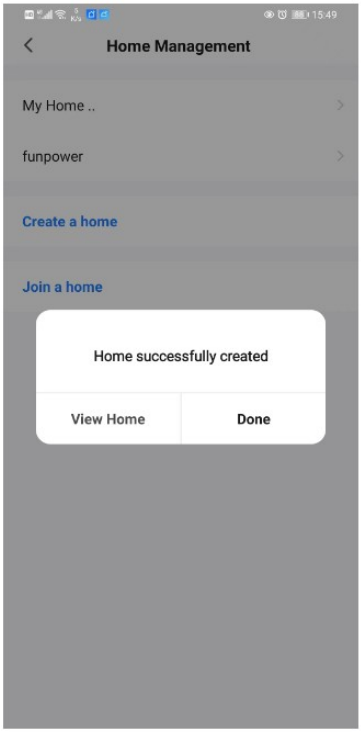

Go back to the home page ,select your home ,and you can get the device .

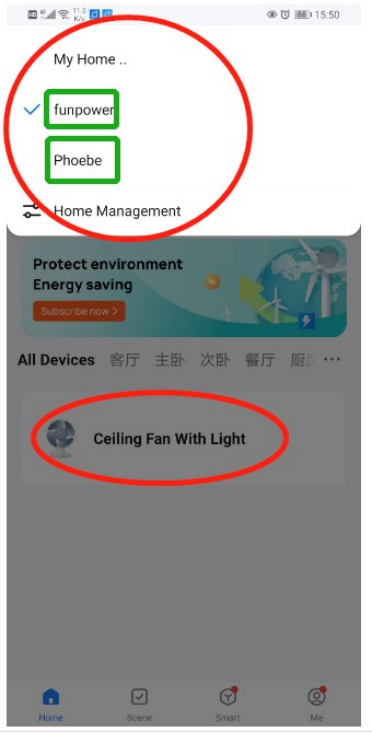

MAINTENANCE

1-Check bracket bolts, hooks and fan blades for fixation at least twice a year.Make sure they're tight.

2- clean the fan to help maintain the new look for years.Don't wash with water, as it can damage engines, wood, and even cause electric shocks.

3- only use a soft cloth when cleaning to avoid scratches.

4-There is no need to oil the fan.The engine has bearings permanently lubricated.

Troubleshooting Guide

Problem: The fan is not correctly connected to the electrical network.

Possible Cause: The wall switch is o4, or the wiring is not properly connected to the fan.

Suggested Solution: Ensure the wall switch is turned on and the wiring is correctly connected to the fan.

Problem: The wall switch is damaged and interferes with the remote control. **Possible Cause:** Faulty wall controller.

Suggested Solution: Remove the wall controller and replace it with a standard on/o4 switch.

Problem: The wall switch or circuit breaker is o4. **Possible Cause:**
Power supply is interrupted.

Suggested Solution: Turn on the wall switch or circuit breaker to power the ceiling fan.

Problem: The remote receiver is installed incorrectly. **Possible Cause:**
Incorrect wiring connections.

Suggested Solution: Verify the wiring connections according to the label and wiring diagram.

Problem: The remote control and receiver are not on the same frequency. **Possible Cause:**
Frequency mismatch.

Suggested Solution: Pair the remote control and receiver to the same frequency.

Problem: The remote control is out of range of the receiver. **Possible Cause:**
Signal distance limitation.

Suggested Solution: Move the remote control closer to the ceiling fan.

Problem: Other devices operate on the same frequency.

Possible Cause: Frequency interference from nearby devices.

Suggested Solution: Change the frequency of the remote control.

Problem: The remote control battery is low. **Possible Cause:**
Weak battery.

Suggested Solution: Replace the batteries with the same model.

Problem: The fan operates intermittently or turns on by itself.

Possible Cause: RF interference or interference from similar ceiling fans in the neighborhood.

Suggested Solution: Change the frequency or remote control.

Reminder: Some solutions should only be carried out by qualified and licensed electricians

Manual de Instrucciones

Ventilador de techo de 52 pulgadas con motor DC WIFI y Control Remoto
con y sin luz

“Etoile”

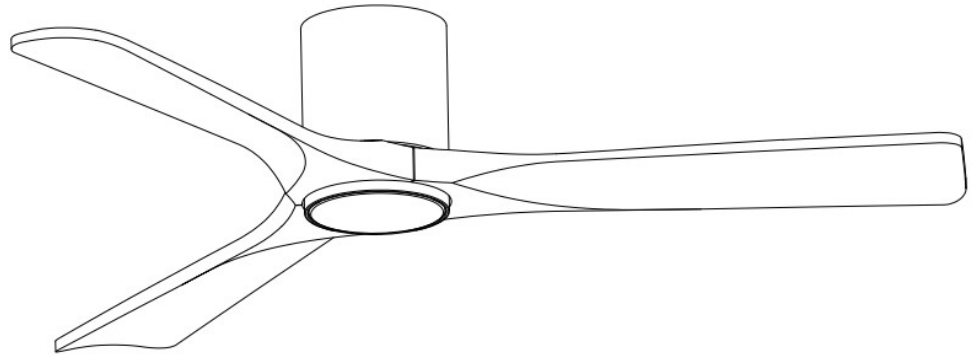

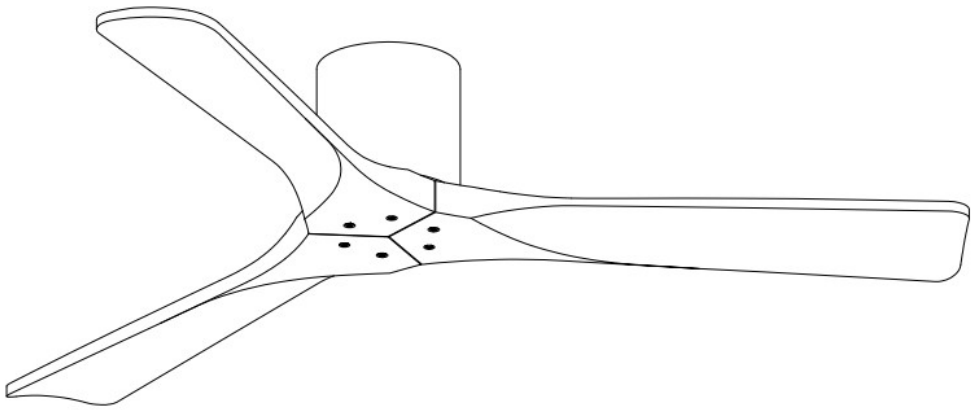

230V~50Hz

WARNINGS

• Lea todo el folleto cuidadosamente antes de comenzar la instalación y conserve estas instrucciones.

• Para reducir el riesgo de lesiones personales, fije el ventilador directamente a la estructura de soporte del edificio según estas instrucciones y use únicamente los accesorios suministrados.

• Para evitar una posible descarga eléctrica, antes de instalar su ventilador, desconecte la corriente apagando los disyuntores de la caja de salida y del interruptor de pared asociado.

• Todo el cableado debe cumplir con los códigos eléctricos nacionales y locales. Si no está familiarizado con el cableado, debe contratar a un electricista calificado.

• Para reducir el riesgo de lesiones personales, no doble el sistema de sujeción de las aspas durante la instalación, el balanceo o la limpieza del ventilador. Nunca inserte objetos extraños entre las aspas en movimiento del ventilador.

• Para reducir el riesgo de incendio, descarga eléctrica o daños al motor, no levante ni transporte el ventilador sujetándolo por los cables de conexión.

• Asegúrese de que al montar el ventilador de techo, la fijación pueda soportar el peso en movimiento del ventilador, que es de un mínimo de 15.8 kg (35 lb).

• Las aspas del ventilador no pueden instalarse a menos de 2.3 m del suelo.

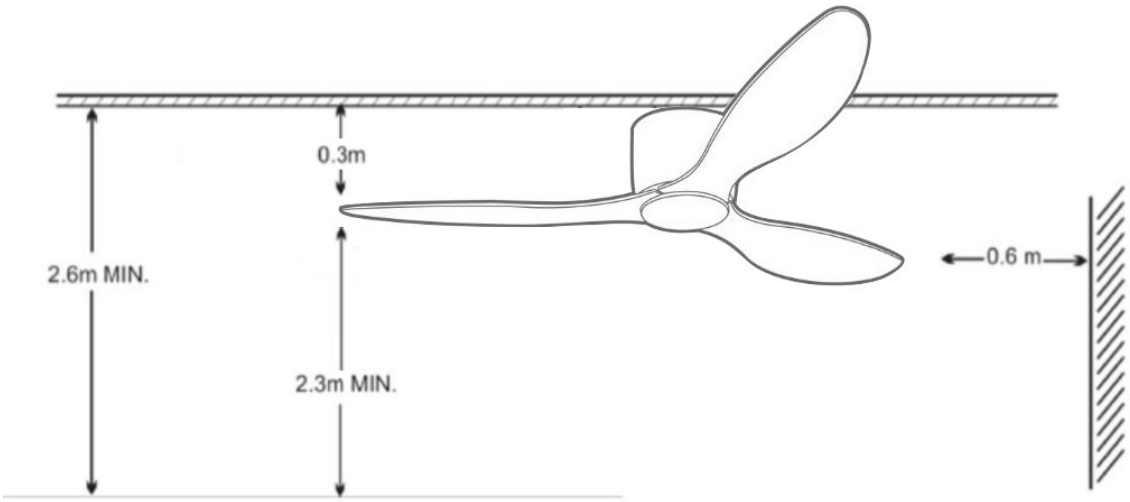

HERRAMIENTAS RAQUERIDAS:

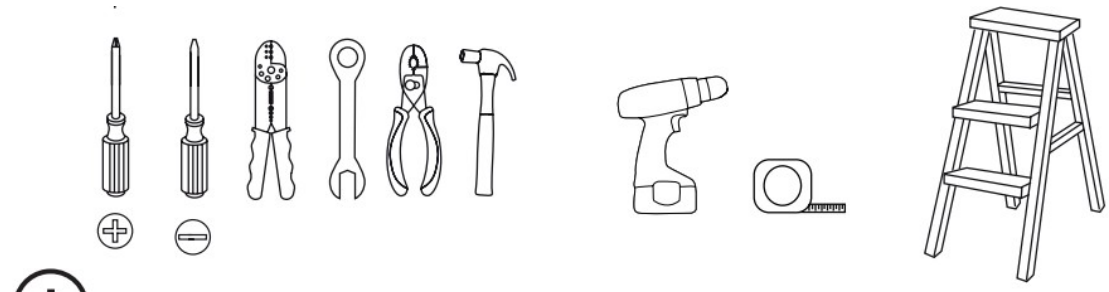

Asegúrese de apagar la corriente antes de comenzar la instalación.



Part List:

- 1 x Soporte de montaje
- 1 x Carcasa del motor
- 1 x Ensamblaje del motor
- 3 x Aspas
- 1 x Control remoto y receptor
- 1 x Kit de luz LED (solo en modelos con luz)
- 1 x Manual de instrucciones
- 1 x Juego de tornillos
- 1 x Pantalla de lámpara acrílica (solo en modelos con luz)

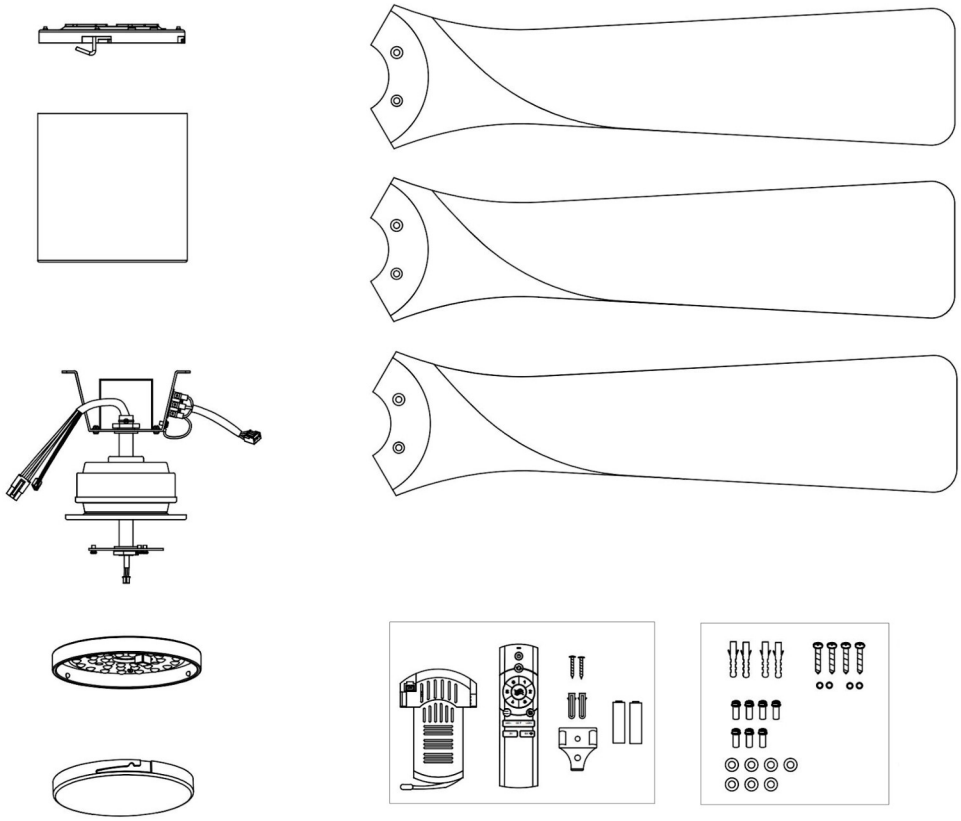

Installation

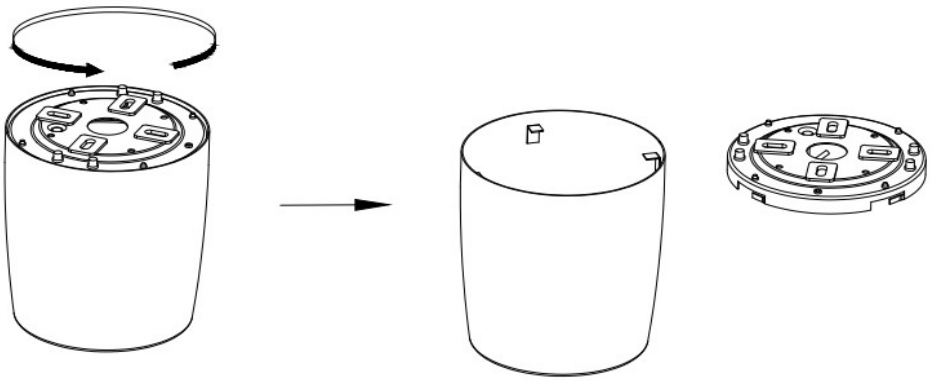

1. Retire la placa de montaje de la carcasa del motor.

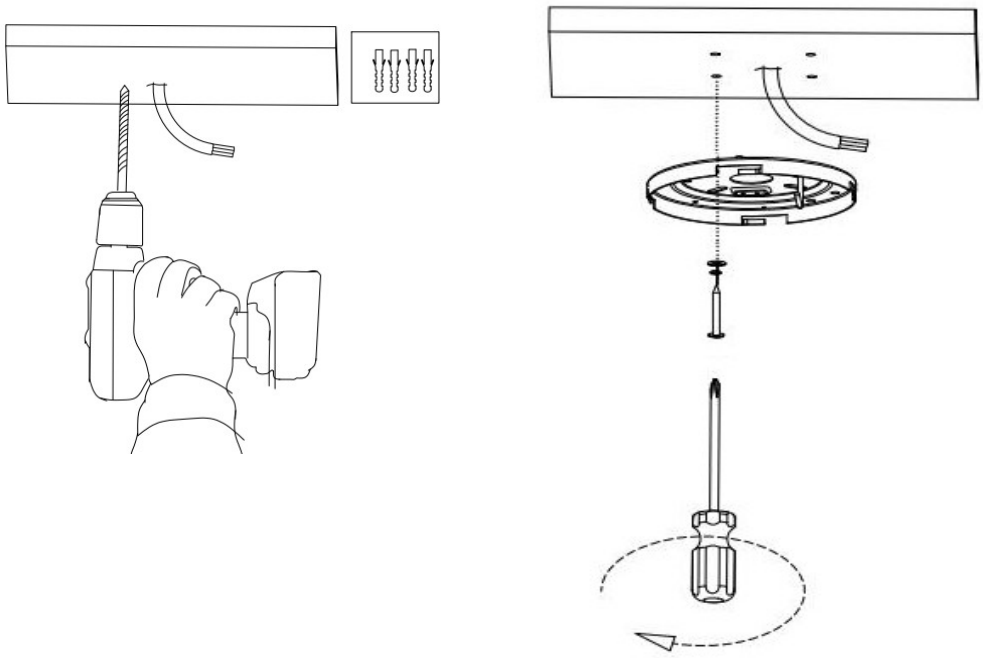

2. Instale la placa de montaje en el techo. (Asegúrese de que la fijación pueda soportar un peso mínimo en movimiento del ventilador, que es de 15.8 kg = 35 lb).

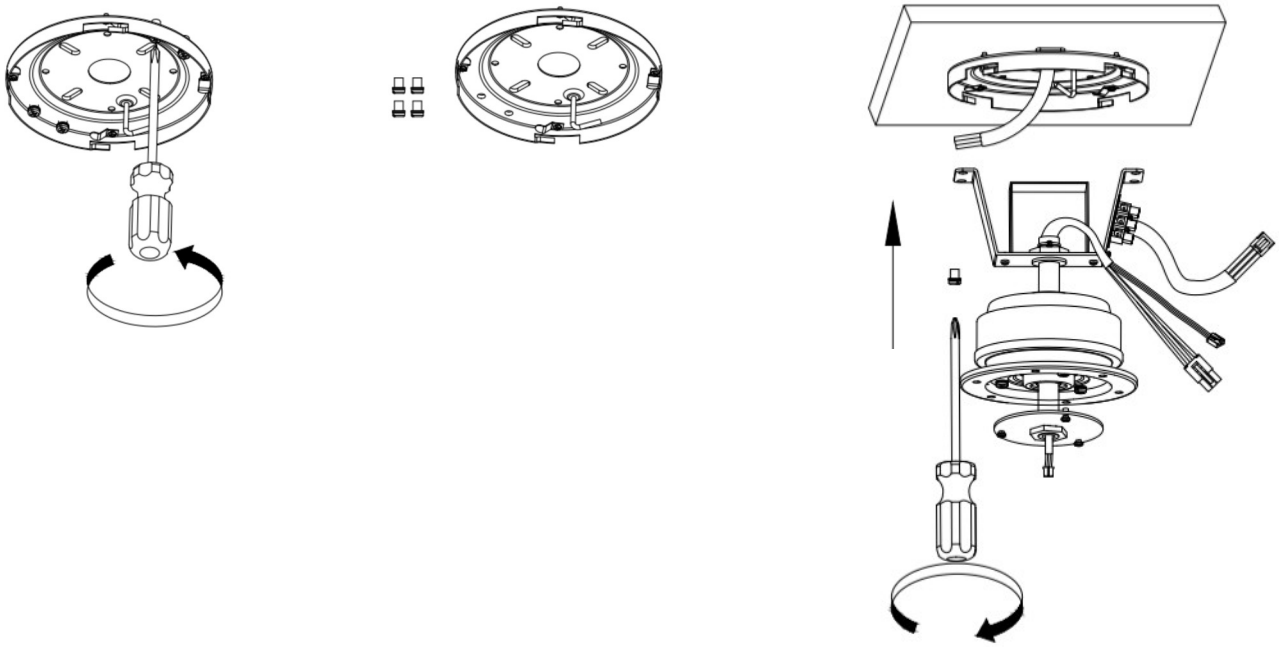

3. Retire los tornillos de la placa de montaje e instale el ensamblaje del motor en la placa de montaje. Asegúrese de que la fijación esté segura.

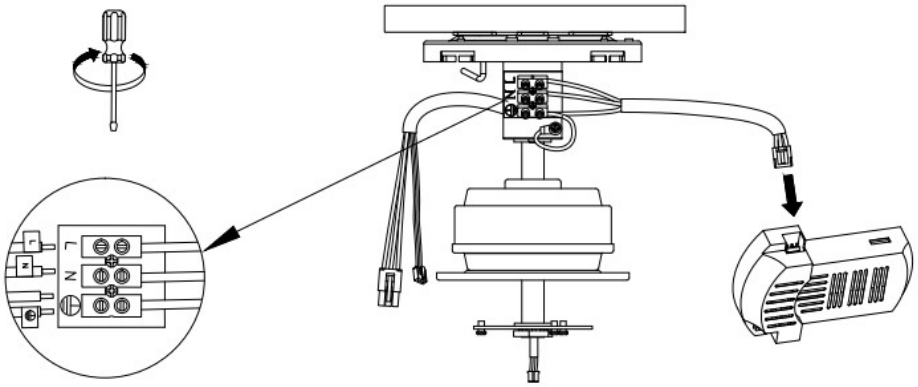

4. Conecte el cable de alimentación del techo como se muestra en la imagen. Enchufe el cable de entrada del receptor.

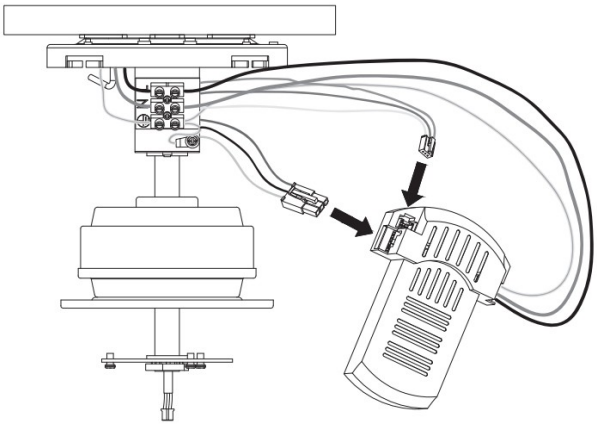

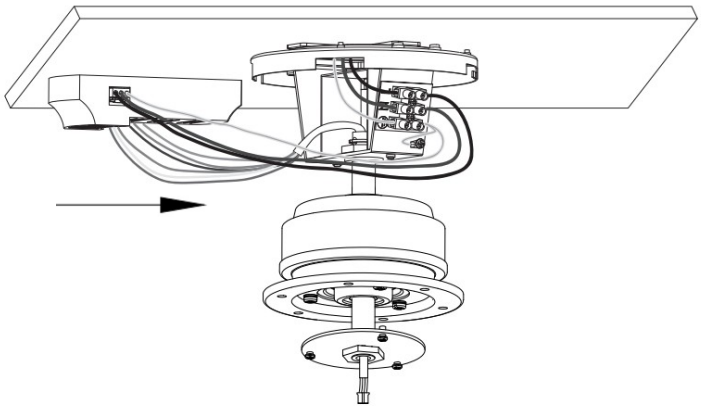

5. Conecte el receptor con los conectores rápidos e insértelo en el soporte de montaje. Asegúrese de que el cable de la antena esté correctamente doblado dentro de la cubierta del dosel antes del ensamblaje final (NO corte el cable de la antena).

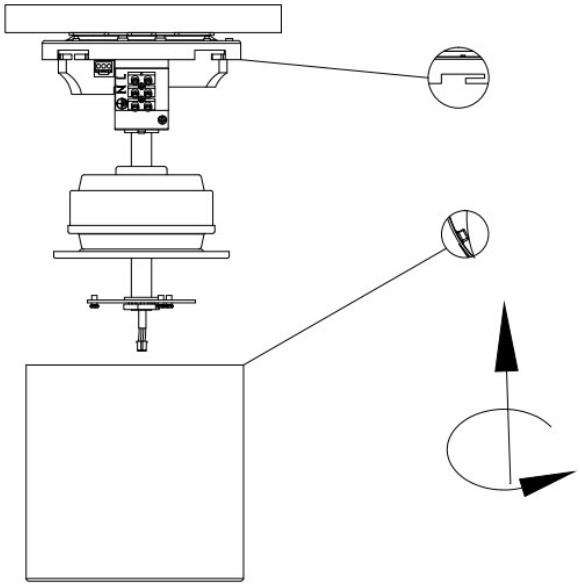

6. Instale cuidadosamente la carcasa del motor en la placa de montaje empujándola, girándola y encajándola en el soporte de montaje.

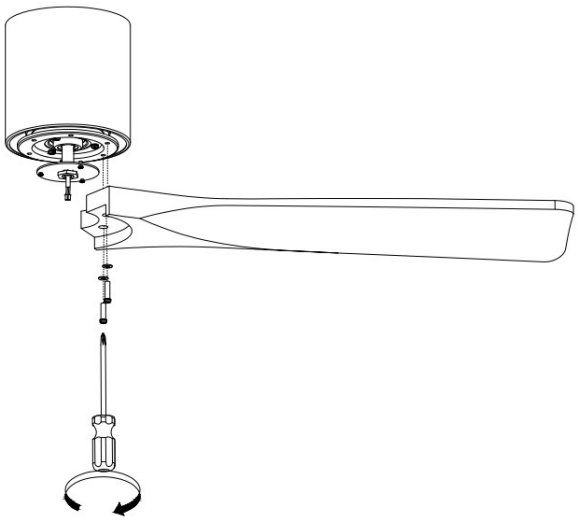

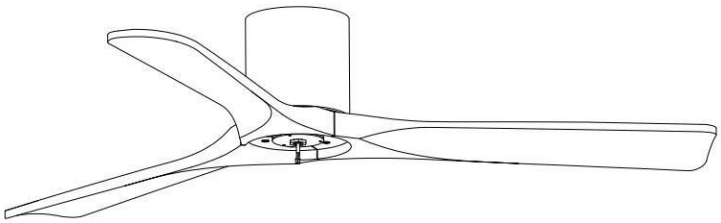

7. Instale las aspas en la parte inferior del motor. Apriete y asegure cada aspa con el tornillo proporcionado. Repita este procedimiento hasta que todas las aspas estén instaladas.

Nota: Asegúrese de que las aspas no se dañen ni se doblen durante el proceso de instalación mientras el ventilador esté en el suelo, ya que esto afectará el rendimiento y el equilibrio del ventilador.

Modelo sin luz

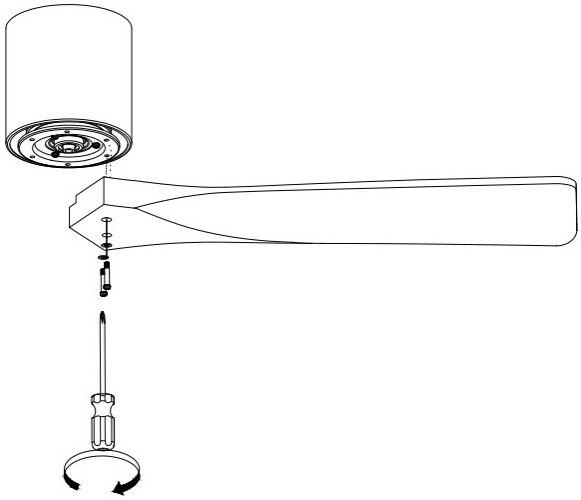

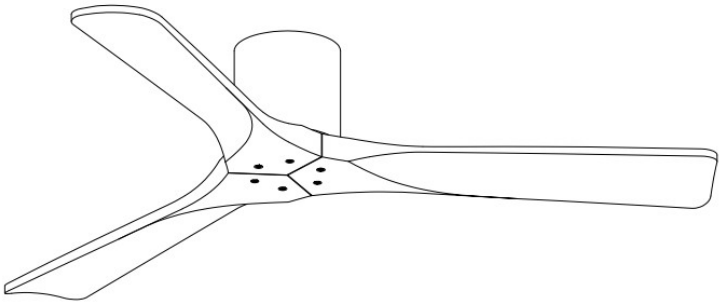

7.1 El ventilador sin luz ya está instalado

Modelo con luz LED

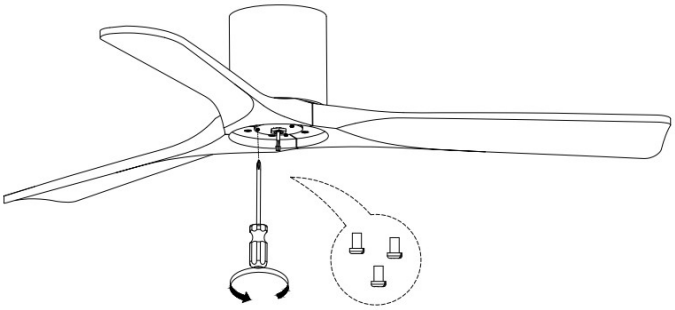

8. Retire tres tornillos de la placa de acero inferior y resérvelos para usarlos más tarde.

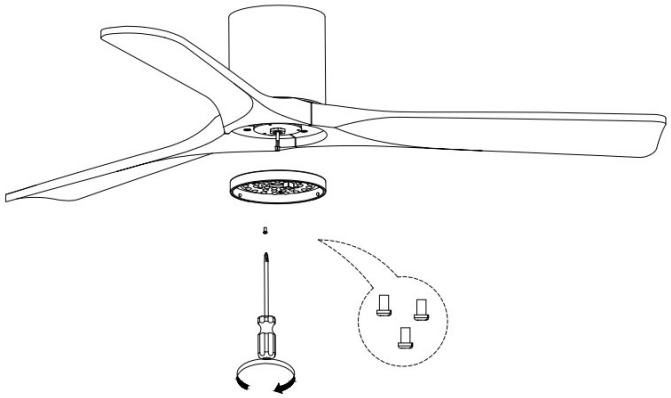

9. Alinee los orificios de la placa de luz LED con los restantes en el soporte. Asegure la instalación colocando nuevamente los tornillos del paso 8 en la placa de acero.

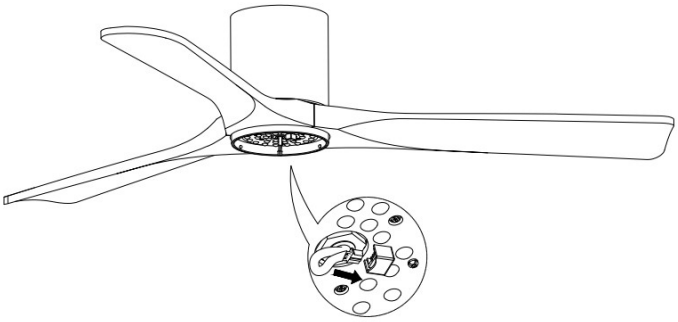

10. Conecte las luces LED a la carcasa del motor utilizando los conectores rápidos.

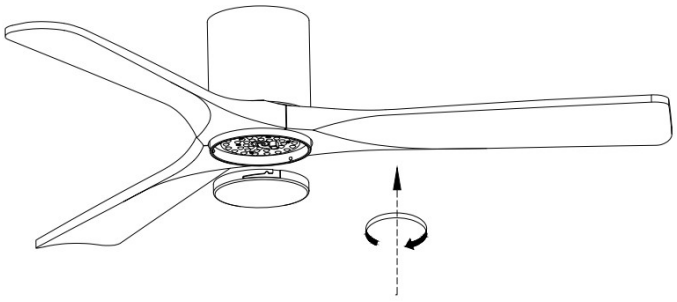

11.Colóque la pantalla de la lámpara en el kit de luz y ajústela firmemente

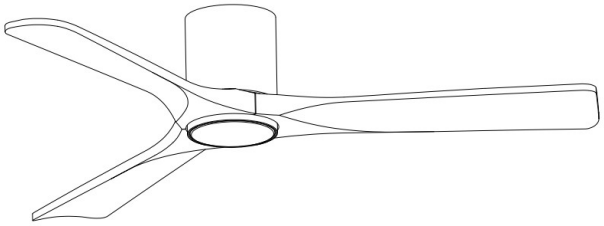

12. La instalación está finalizada

Encender y apagar el ver GIRO

Función de reversa para invierno y verano.

Instrucciones de funcionamiento del emisor:

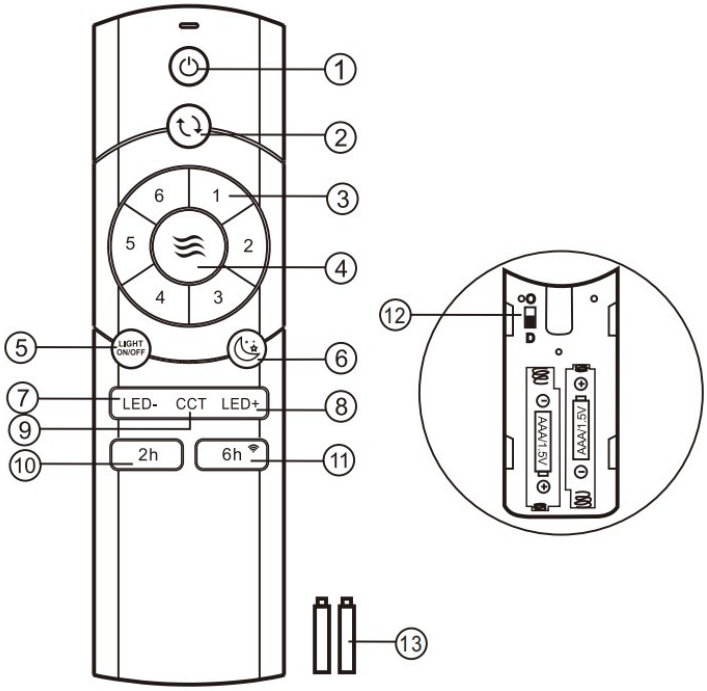

RECORDATORIOS IMPORTANTES:

- Si el emisor no controla el ventilador, utilice el modo de emparejamiento de códigos entre el emisor y el receptor. Encienda la alimentación dentro de los 30 segundos y mantenga presionado el botón "" del emisor durante 5 segundos. Un sonido prolongado "bee" confirmará el emparejamiento exitoso.

- Si el emisor no controla el receptor, revise el interruptor de la batería, la conexión correcta de los polos y el nivel de carga de la batería.

- Productos similares de control remoto con la misma frecuencia pueden causar interferencias.

- Una batería de bajo voltaje afectará la sensibilidad del emisor y la recepción de señales (la luz indicadora parpadeará como advertencia). Sustituya la batería si está baja de voltaje.

- Retire la batería del emisor si no va a utilizarlo durante mucho tiempo.

- Soporta una potencia de iluminación máxima de 35W.

- Asegúrese de conectar correctamente el cable de tierra para evitar que la luz parpadee o quede encendida tenuemente.

- Durante la instalación, evite que la cubierta del techo del ventilador presione la antena u otros cables, ya que esto podría dañarlos y causar un cortocircuito.

Instrucciones de conexión WBR2 TUYA

* En primer lugar, active la función Bluetooth del teléfono móvil.

Regístrese e inicie sesión en su cuenta de la aplicación Smart Life. Presione el botón "Agregar Dispositivo".

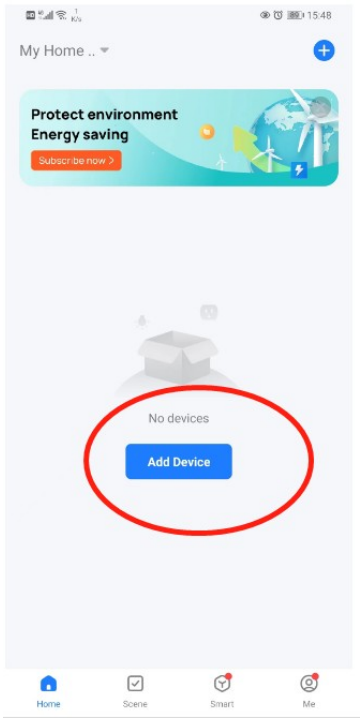

Pulse el botón «Añadir

descubrir el dispositivo.

Active la función Bluetooth del teléfono móvil.

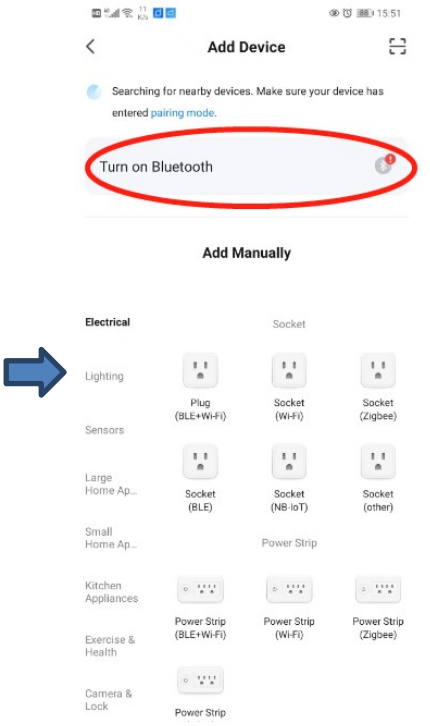

Seleccione WIFI 2.4G e ingrese la contraseña (Nota: ¡Solo se habilita WIFI 2.4G!).

Mantenga presionado el botón de 6h en el control remoto hasta escuchar un sonido prolongado, luego proceda al siguiente paso.



Un dispositivo añadido correctamente .

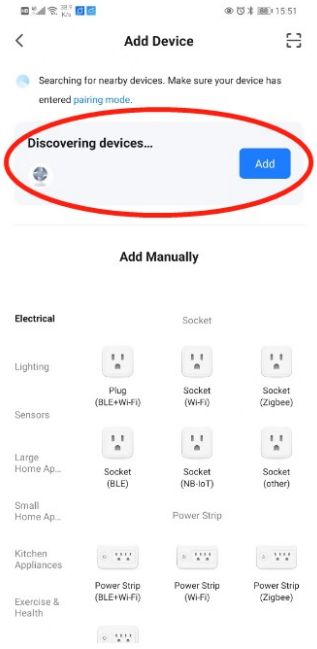

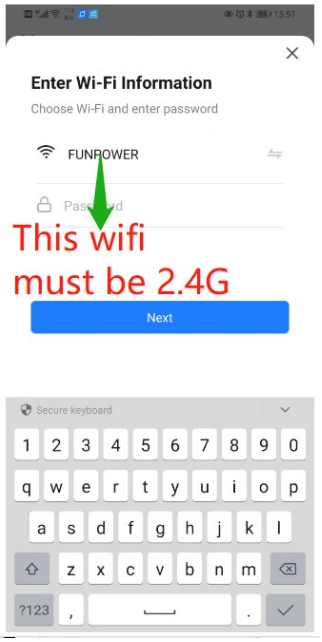

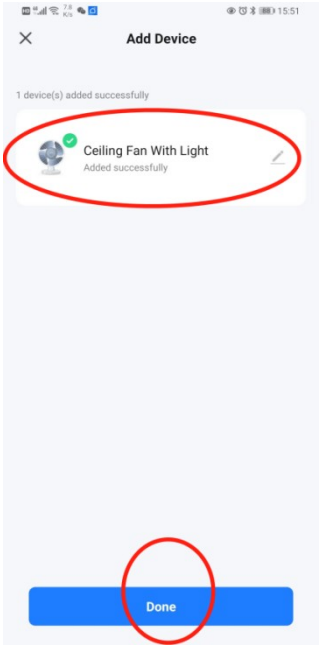

GIRO

Comparta el dispositivo con amigos desde la página principal.

Ir a la página de inicio , seguir adelante con «me»

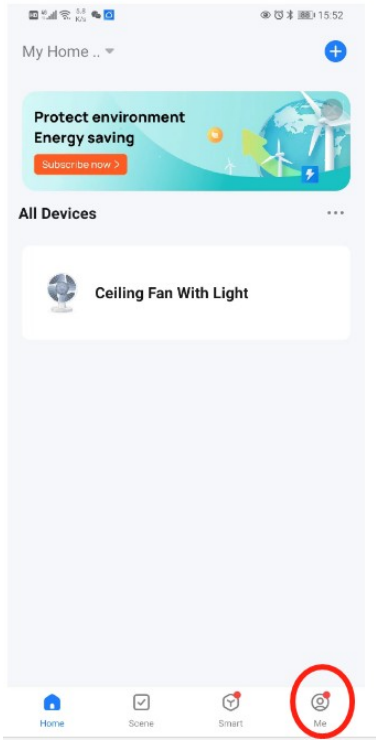

Crear un nombre de casa

Pulse «Inicio Gestión »

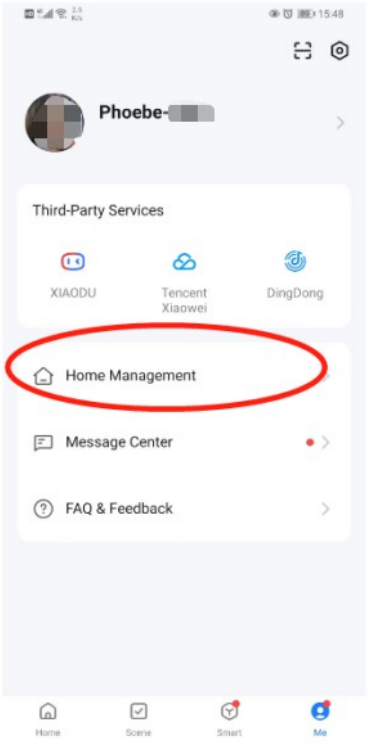

Cuando aparezca el mensaje «Home created successfully», pulse el botón «Done» para finalizar.

A continuación, pulse «Crear una casa».

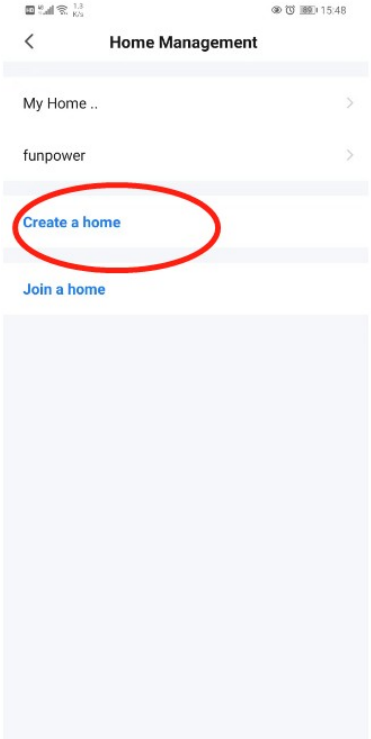

Vuelve a la página de inicio ,selecciona tu casa ,y podrás obtener el dispositivo .

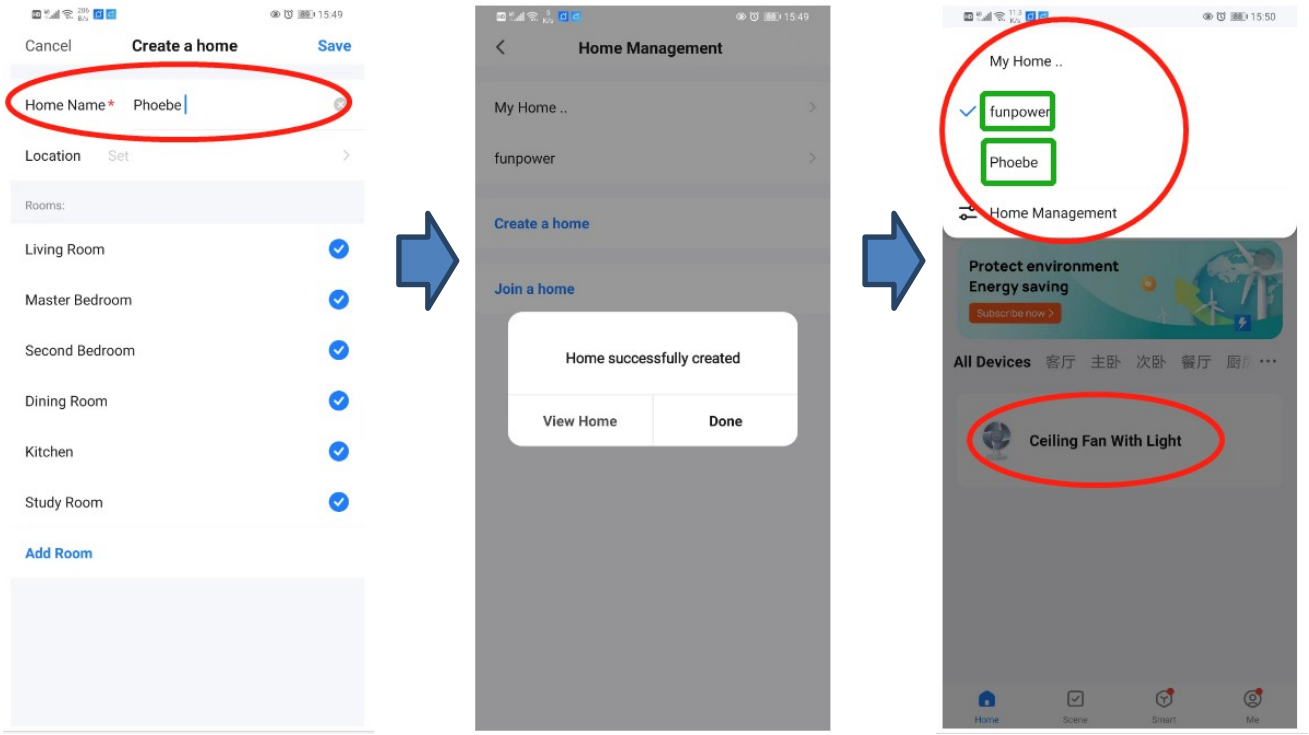

MANTENIMIENTO

1. Verifique los tornillos del soporte, ganchos y aspas al menos dos veces al año. Asegúrese de que estén firmes.
2. Limpie el ventilador para mantener su apariencia como nueva. No lo lave con agua, ya que puede dañar el motor, la madera e incluso causar descargas eléctricas.
3. Use solo un paño suave para limpiar y evitar rayones.
4. No es necesario lubricar el ventilador. El motor tiene cojinetes permanentemente lubricados.

GUÍA DE SOLUCIÓN DE PROBLEMAS

Problema: El ventilador no está correctamente conectado a la red eléctrica.
Posible causa: El interruptor de pared está apagado o el cableado no está correctamente conectado al ventilador.
Solución sugerida: Asegúrese de que el interruptor de pared esté encendido y que el cableado esté correctamente conectado al ventilador.

Problema: El interruptor de pared está dañado e interfiere con el control remoto.
Posible causa: Controlador de pared defectuoso.
Solución sugerida: Retire el controlador de pared y reemplácelo con un interruptor estándar de encendido/apagado.

Problema: El interruptor de pared o el disyuntor están apagados.
Posible causa: Interrupción del suministro eléctrico.
Solución sugerida: Encienda el interruptor de pared o el disyuntor para alimentar el ventilador de techo.

Problema: El receptor del control remoto está instalado incorrectamente.
Posible causa: Conexiones de cableado incorrectas.
Solución sugerida: Verifique las conexiones de cableado según la etiqueta y el diagrama de cableado.

Problema: El control remoto y el receptor no están en la misma frecuencia.
Posible causa: Desajuste de frecuencia.
Solución sugerida: Empareje el control remoto y el receptor en la misma frecuencia.

Problema: El control remoto está fuera del alcance del receptor.
Posible causa: Limitación de distancia de la señal.
Solución sugerida: Acerque el control remoto al ventilador de techo.

Problema: Otros dispositivos operan en la misma frecuencia.
Posible causa: Interferencia de frecuencia por dispositivos cercanos.
Solución sugerida: Cambie la frecuencia del control remoto.

Problema: La batería del control remoto está baja.
Posible causa: Batería débil.
Solución sugerida: Reemplace las baterías por el mismo modelo.

Problema: El ventilador funciona de manera intermitente o se enciende solo.
Posible causa: Interferencia de RF o interferencia de ventiladores de techo similares en el vecindario.
Solución sugerida: Cambie la frecuencia o el control remoto.

Recordatorio: Algunas soluciones deben ser realizadas únicamente por electricistas calificados y con licencia.

GIRO

GIRO

Manuel d'instructions

Ventilateur de plafond de 52 pouces DC WIFI et télécommande avec et sans lumière

“Etoile”

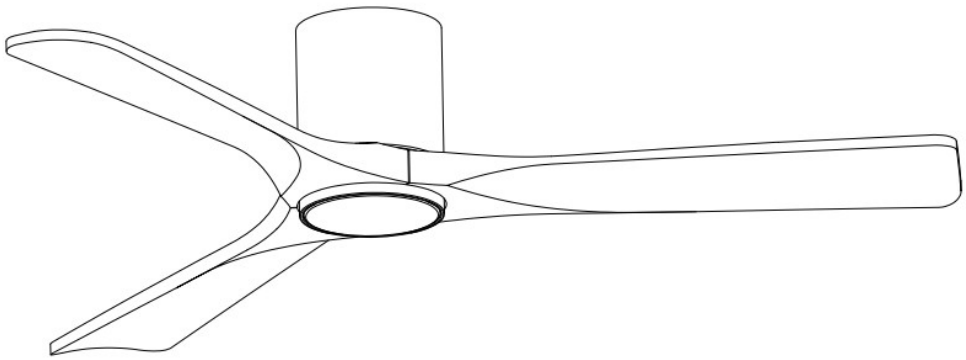

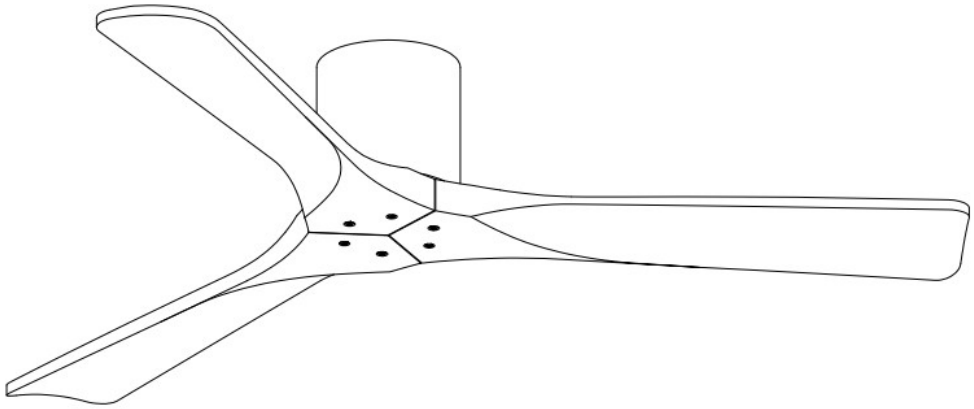

230V~50Hz CE

AVERTISSEMENTS

- Lisez attentivement tout le manuel avant de commencer l'installation et conservez ces instructions.
- Pour réduire le risque de blessures, installez le ventilateur directement sur la structure de support du bâtiment conformément à ces instructions et utilisez uniquement les accessoires fournis.
- Pour éviter tout risque de choc électrique, déconnectez l'alimentation en éteignant les disjoncteurs du boîtier de prise et de l'interrupteur mural associé avant d'installer le ventilateur.
- Tout le câblage doit être conforme aux codes électriques nationaux et locaux. Si vous n'êtes pas familier avec le câblage, engagez un électricien qualifié.
- Pour réduire le risque de blessures, ne pliez pas le système de fixation des pales pendant l'installation, l'équilibrage ou le nettoyage du ventilateur. Ne placez jamais d'objets étrangers entre les pales du ventilateur en rotation.
- Pour réduire le risque d'incendie, de choc électrique ou de dommages au moteur, ne soulevez ni ne transportez le ventilateur par les fils électriques.
- Assurez-vous que le montage du ventilateur peut supporter un poids minimum en mouvement de 15,8 kg (35 lb).
- Les pales du ventilateur ne doivent pas être installées à moins de 2,3 m du sol.

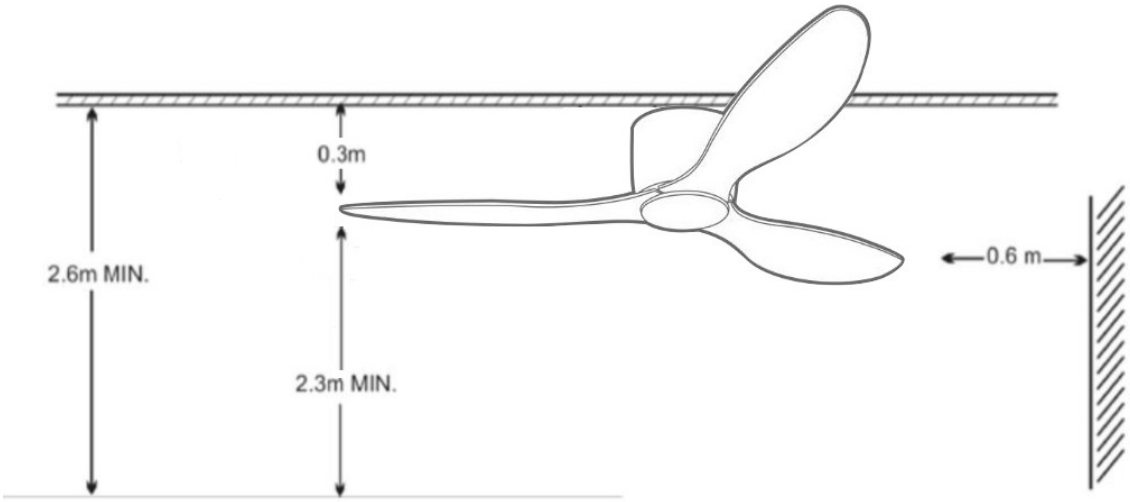

OUTILS NÉCESSAIRES :

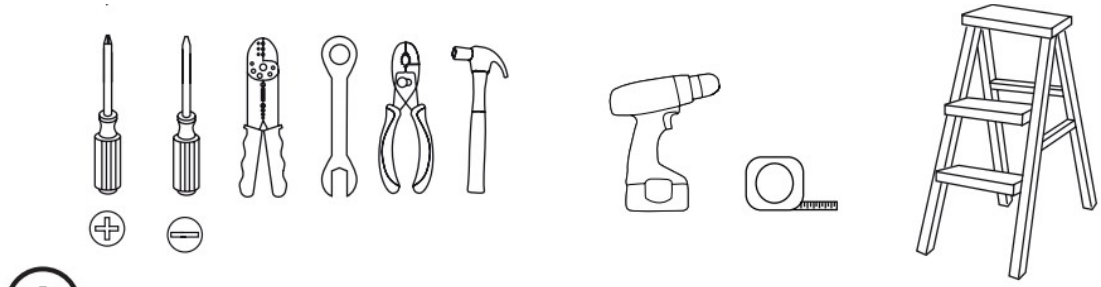

Assurez-vous de couper l'alimentation avant de préparer l'installation.

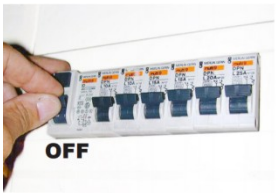

Liste des pièces :

• 1 x Support de montage
• 1 x Boîtier du moteur
• 1 x Assemblage du moteur
• 3 x Pales
• 1 x Télécommande et récepteur
• 1 x Kit d’éclairage LED (uniquement pour les modèles avec éclairage)
• 1 x Manuel d’instructions
• 1 x Jeu de vis
• 1 x Abat-jour en acrylique (uniquement pour les modèles avec éclairage)

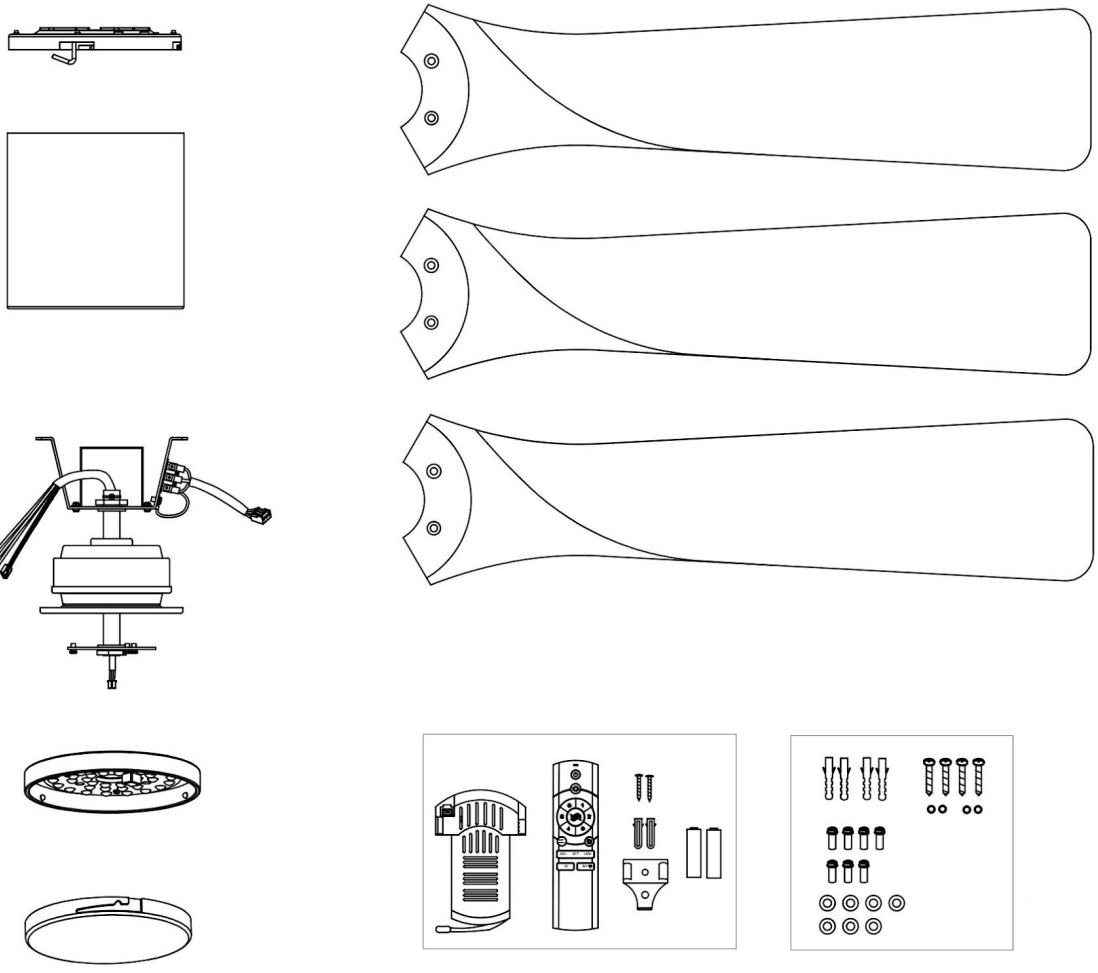

Installation

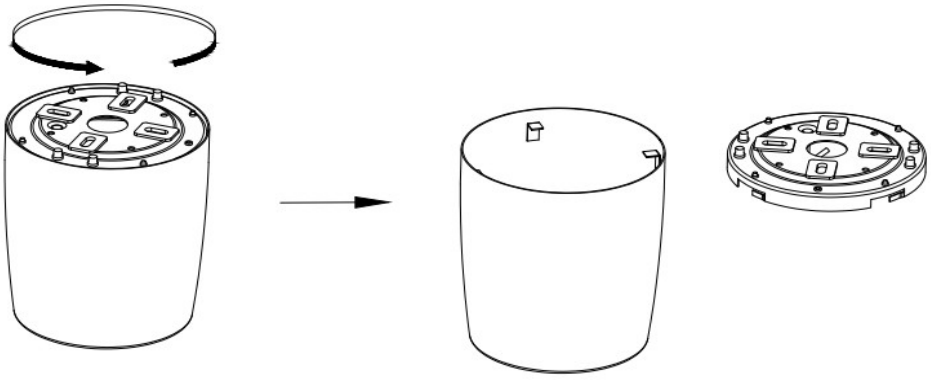

1. Retirez la plaque de montage du boîtier du moteur.

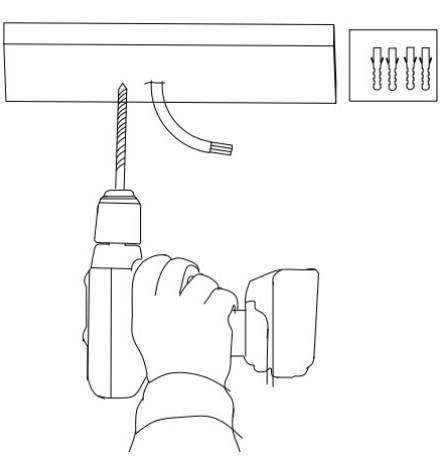

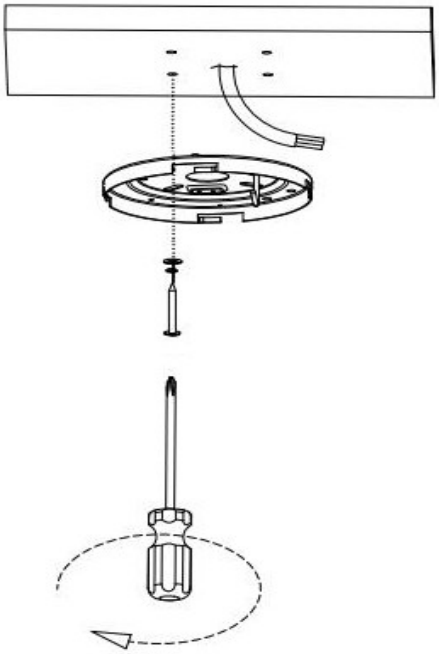

2. Installez la plaque de montage au plafond. (Assurez-vous que la fixation peut supporter un poids minimum en mouvement du ventilateur, qui est de 15,8 kg = 35 lb).

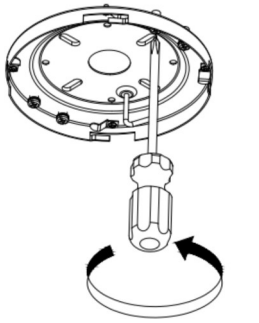

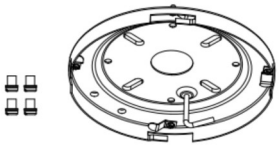

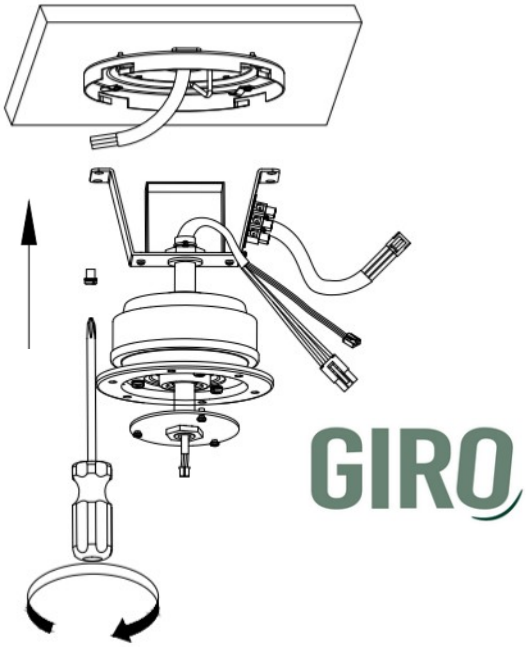

3. Retirez les vis de la plaque de montage et installez l'assemblage du moteur sur la plaque de montage. Assurez-vous que la fixation est sécurisée.

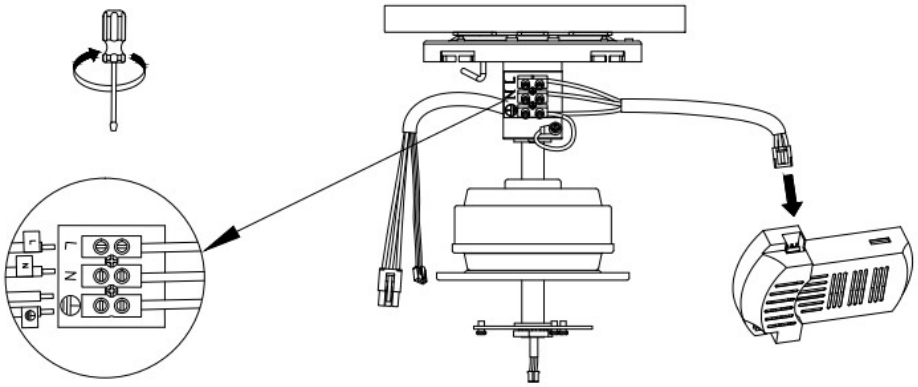

4. Connectez le câble d'alimentation du plafond comme indiqué sur l'image. Branchez le câble d'entrée du récepteur.

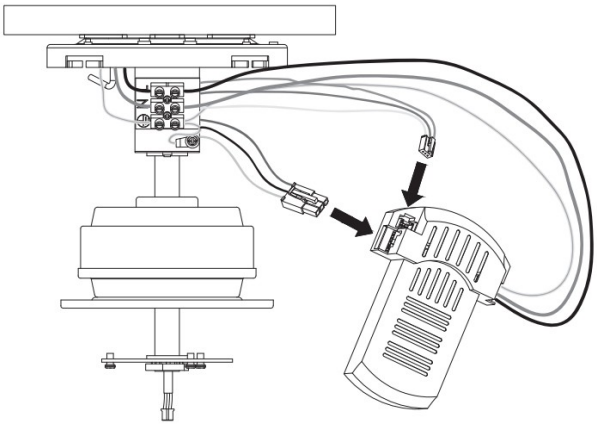

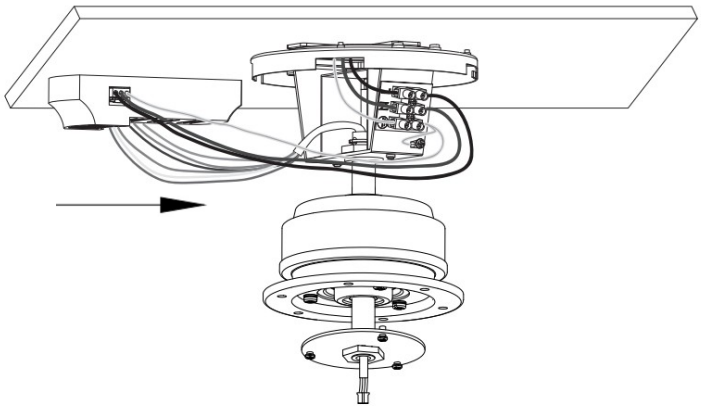

5. Connectez le récepteur avec les connecteurs rapides et insérez-le dans le support de montage. Assurez-vous que le câble de l'antenne est correctement plié à l'intérieur du couvercle du baldaquin avant l'assemblage final (NE coupez PAS le câble de l'antenne).

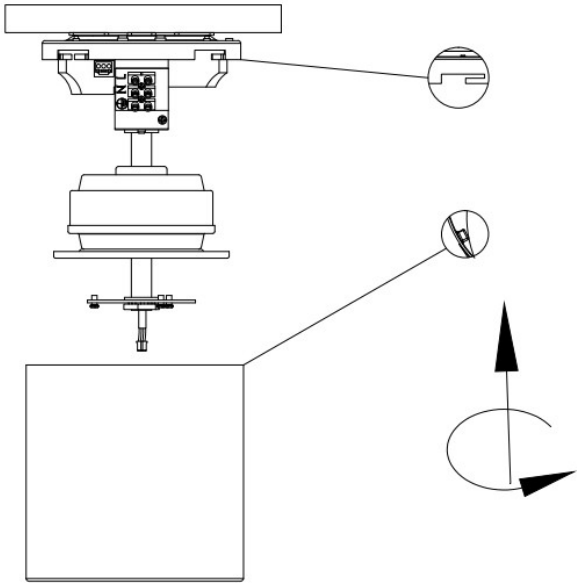

6. Installez soigneusement le boîtier du moteur sur la plaque de montage en le poussant, en le tournant et en l'enclenchant dans le support de montage.

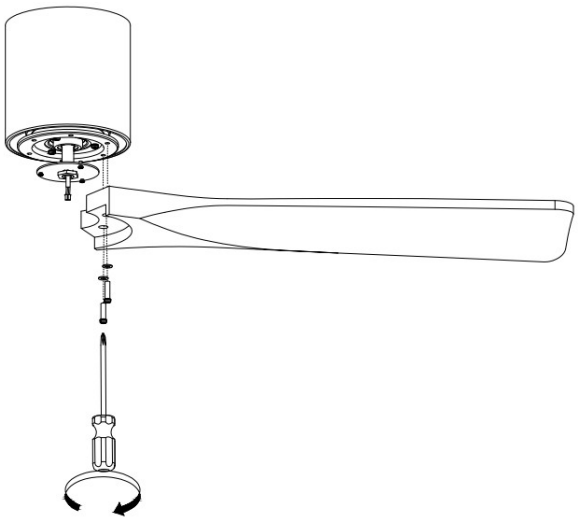

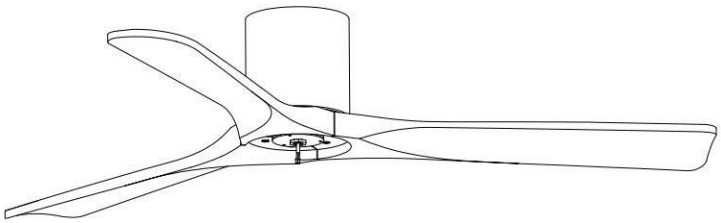

7. Installez les pales sur la partie inférieure du moteur. Serrez et fixez chaque pale avec la vis fournie. Répétez cette procédure jusqu'à ce que toutes les pales soient installées.

Remarque: Assurez-vous que les pales ne soient ni endommagées ni pliées pendant le processus d'installation lorsque le ventilateur est au sol, car cela affecterait ses performances et son équilibre.

GIRO

Modèle sans éclairage

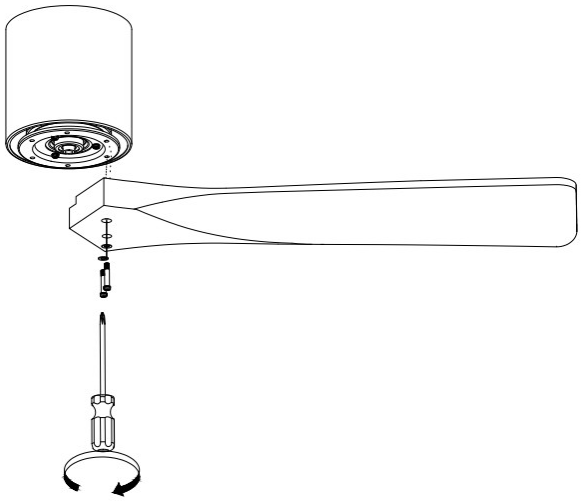

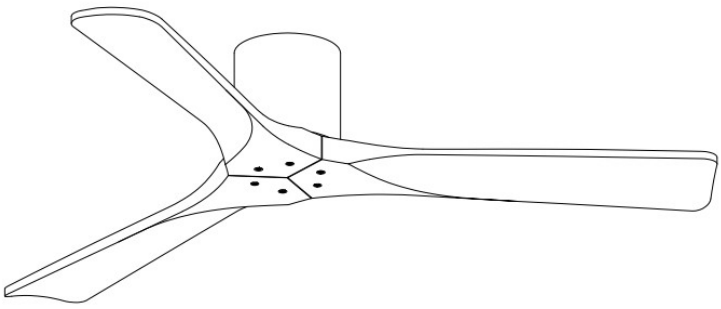

7.1 Le ventilateur sans éclairage est désormais installé.

Modèle avec éclairage LED

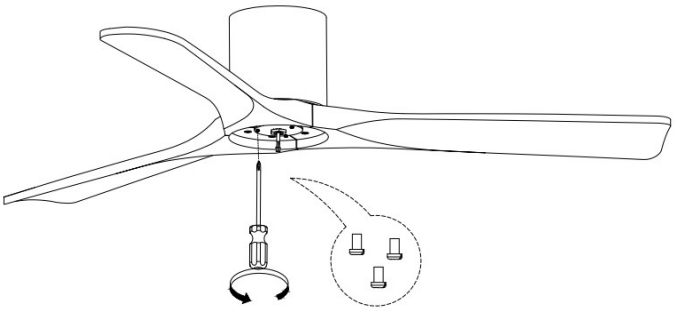

8. Retirez trois vis de la plaque en acier inférieure et mettez-les de côté pour une utilisation ultérieure.

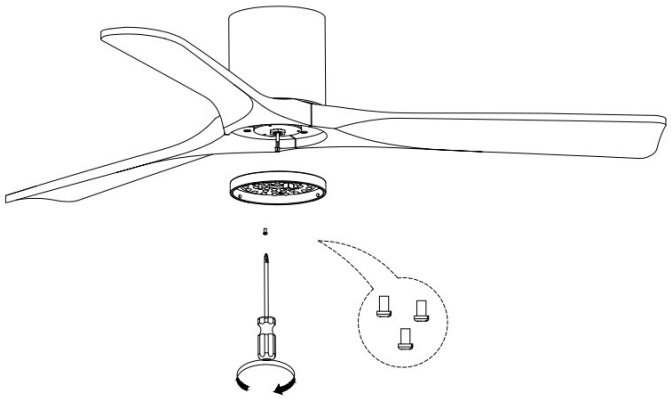

9. Alignez les trous de la plaque de lumière LED avec ceux restants sur le support. Assurez l'installation en remettant les vis de l'étape 8 sur la plaque en acier.

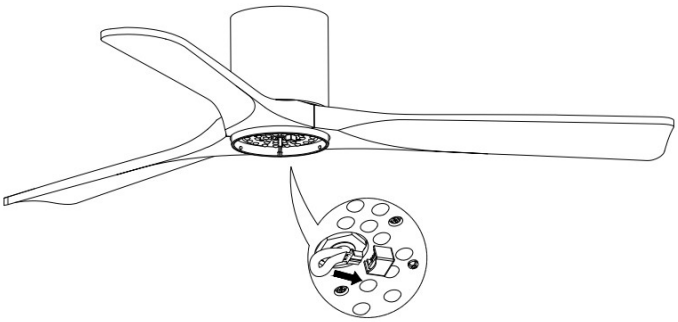

10. Connectez les lumières LED au boîtier du moteur en utilisant les connecteurs rapides.

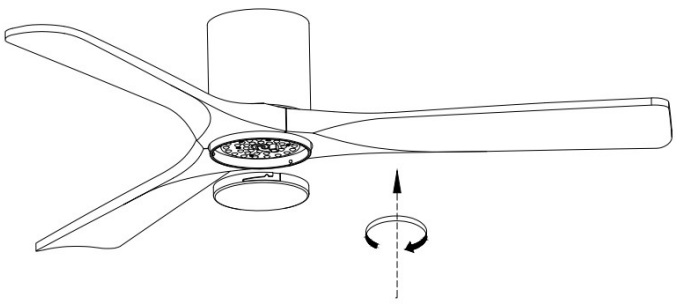

11. Placez l'abat-jour sur le kit d'éclairage et fixez-le fermement.

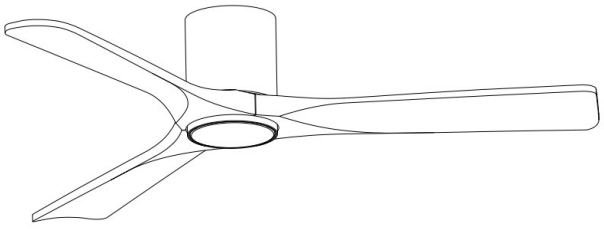

12. L'installation est terminée.

Instructions de fonctionnement de l’émetteur:

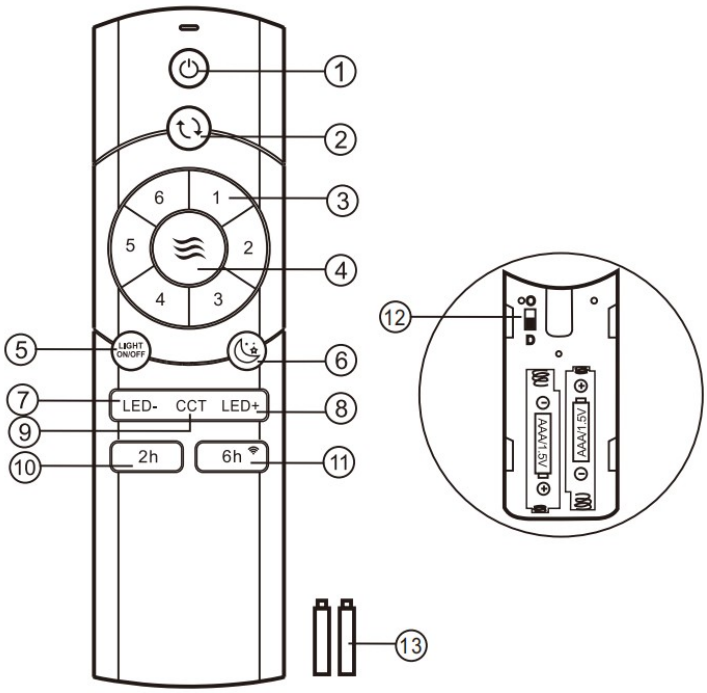

Allumer et éteindre le ventilateur de plafond.

Fonction inverse pour l'hiver et l'été.

Vitesses du ventilateur : 1 (la plus basse) à 6 (la plus élevée).

Mode Brise : Les vitesses du ventilateur alternent automatiquement entre 1 et 6.

Allumer/Éteindre la lumière.

Mode Vent pour le sommeil.

Réduire la luminosité de la lumière.

Augmenter la luminosité de la lumière.

Changer la couleur de la lumière.

Contrôle de la minuterie du ventilateur (2 heures).

Contrôle de la minuterie du ventilateur (6 heures) et connexion WIFI.

Interrupteur "D": Gradation activée; "O": Gradation désactivée.

2 piles AAA 1,5V.

GIRO

RAPPELS IMPORTANTS :

- Si l'émetteur ne contrôle pas le ventilateur, utilisez le mode d'apprentissage du code entre l'émetteur et le récepteur. Allumez l'alimentation dans les 30 secondes et maintenez le bouton "" de l'émetteur pendant 5 secondes. Un long bip confirmera l'appariement réussi.

- Si l'émetteur ne contrôle pas le récepteur, vérifiez l'interrupteur de la pile, la connexion correcte des pôles et le niveau de charge de la pile.

- Les produits similaires à télécommande fonctionnant sur la même fréquence peuvent provoquer des interférences.

- Une pile faible affectera la sensibilité de l'émetteur et la réception des signaux (le voyant clignotera comme avertissement). Remplacez la pile si elle est faible.

- Retirez la pile de l'émetteur si vous ne l'utilisez pas pendant une longue période.

- Supporte une puissance d'éclairage maximale de 35W.

- Assurez-vous de connecter correctement le fil de terre pour éviter que la lumière scintille ou reste faiblement allumée.

- Lors de l'installation, évitez que le cache plafond du ventilateur ne comprime l'antenne ou d'autres fils, car cela pourrait les endommager et provoquer un court-circuit.

GIRO

Instructions de connexion WBR2 TUYA

* Activez tout d'abord la fonction Bluetooth du téléphone portable.

Enregistrez-vous et connectez-vous à votre compte Smart Life. Appuyez sur le bouton « Ajouter un appareil ».	Activer la fonction Bluetooth du téléphone portable.	Appuyez sur la touche 6h de la télécommande et maintenez-la enfoncée jusqu'à ce que vous entendiez un long bip, puis passez à l'étape suivante.

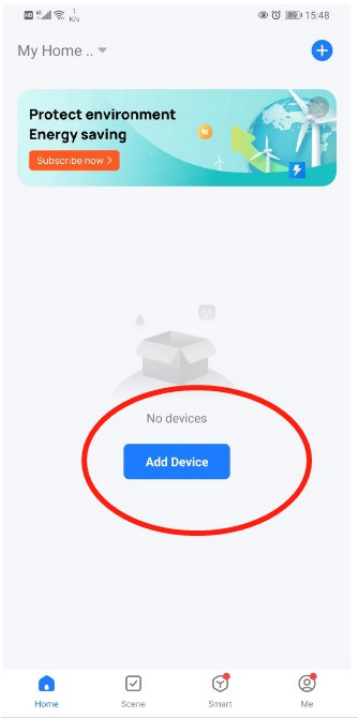

Appuyez sur le bouton « Ajouter découvrir l'appareil.

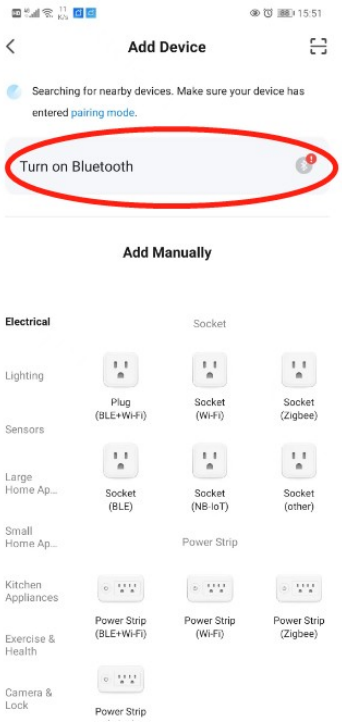

Sélectionnez WIFI 2.4G et entrez le mot de passe (Remarque : seul WIFI 2.4G est activé !).



Un dispositif ajouté correctement .

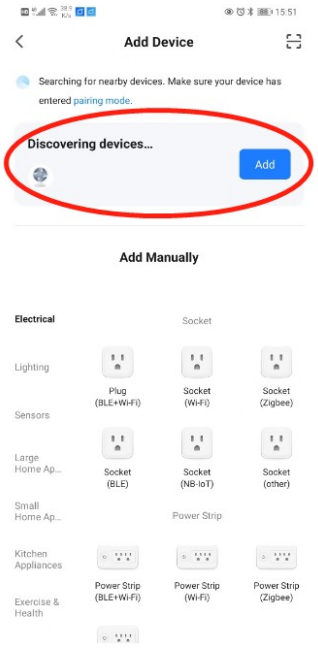

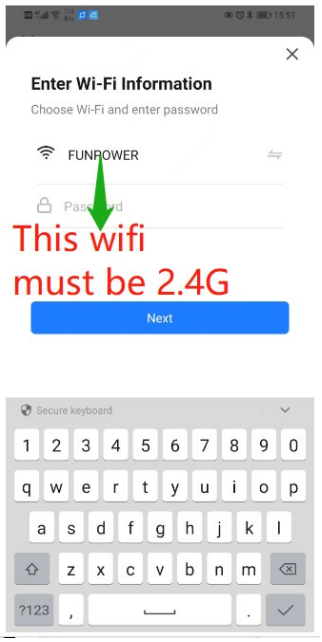

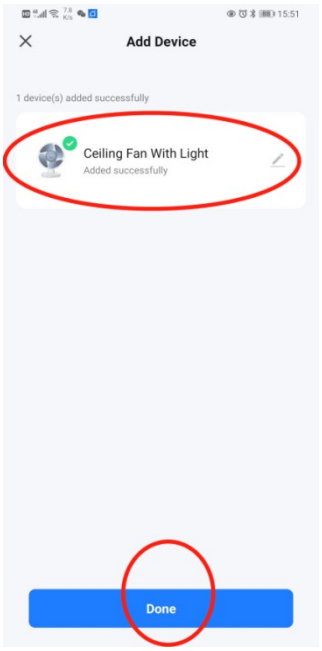

GIRO

Partagez l'appareil avec vos amis à partir de la page d'accueil:

Allez sur la page d'accueil, avancez avec « moi »

Appuyer sur « Démarrer la gestion »

Cliquez ensuite sur « Créer une maison ».

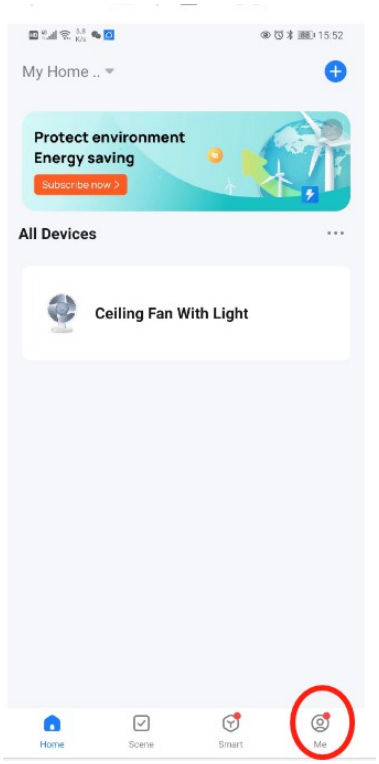

Créer un nom de maison

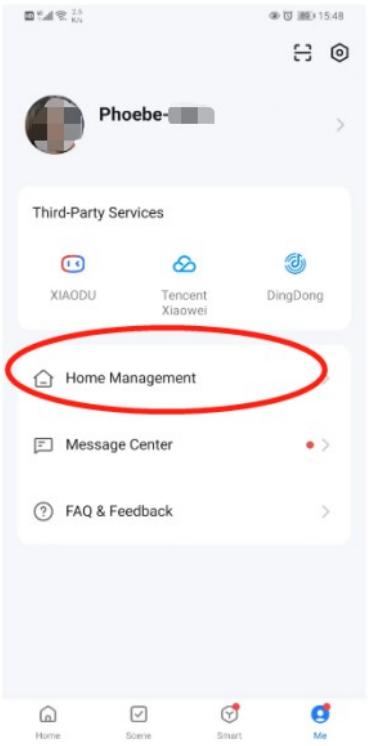

Lorsque le message « Home created successfully » apparaît, appuyez sur le bouton « Done » pour terminer.

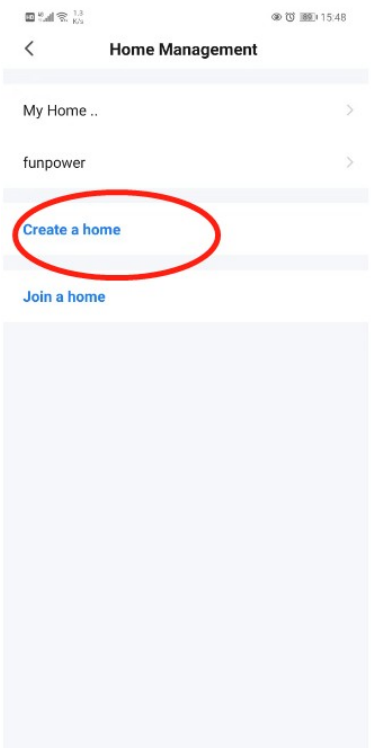

Revenez à la page d'accueil, sélectionnez votre domicile et vous pourrez obtenir l'appareil.

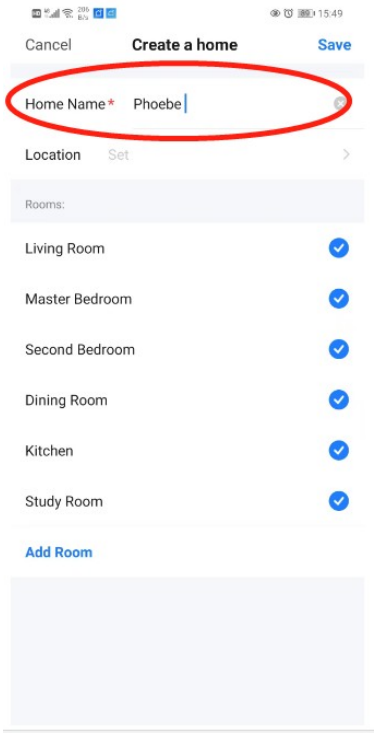

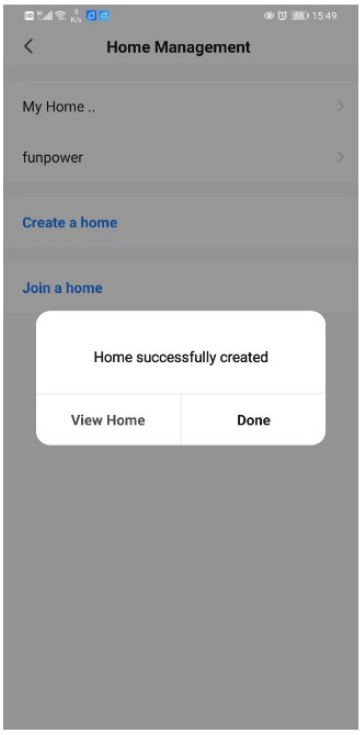

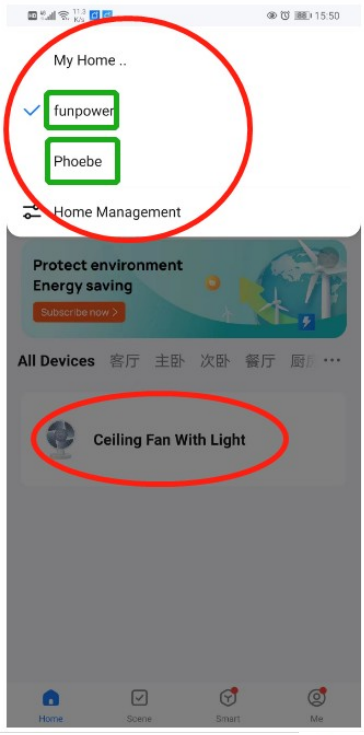

ENTRETIEN

1. Vérifiez les boulons du support, les crochets et les pales au moins deux fois par an. Assurez-vous qu'ils soient bien serrés.
2. Nettoyez le ventilateur pour maintenir son apparence comme neuf. Ne le lavez pas avec de l'eau, car cela pourrait endommager le moteur, le bois et même provoquer des chocs électriques.

3. Utilisez uniquement un chiffon doux pour nettoyer et éviter les rayures.

4. Il n'est pas nécessaire de lubrifier le ventilateur. Le moteur dispose de roulements lubrifiés en permanence.

GUIDE DE DÉPANNAGE

Problème : Le ventilateur n'est pas correctement connecté au réseau électrique.
Cause possible : L'interrupteur mural est éteint ou le câblage n'est pas correctement connecté au ventilateur**.**
Solution suggérée : Assurez-vous que l'interrupteur mural est allumé et que le câblage est correctement connecté au ventilateur.

Problème : L'interrupteur mural est endommagé et interfère avec la télécommande.
Cause possible : Contrôleur mural défectueux.
Solution suggérée : Retirez le contrôleur mural et remplacez-le par un interrupteur standard marche/arrêt.

Problème : L'interrupteur mural ou le disjoncteur est éteint.
Cause possible : Interruption de l'alimentation électrique.
Solution suggérée : Allumez l'interrupteur mural ou le disjoncteur pour alimenter le ventilateur de plafond.

Problème : Le récepteur de la télécommande est mal installé.
Cause possible : Connexions de câblage incorrectes.
Solution suggérée : Vérifiez les connexions de câblage selon l'étiquette et le schéma de câblage.

Problème : La télécommande et le récepteur ne sont pas sur la même fréquence.
Cause possible : Incompatibilité de fréquence.
Solution suggérée : Associez la télécommande et le récepteur à la même fréquence.

Problème: La télécommande est hors de portée du récepteur.
Cause possible : Limitation de la distance du signal.
Solution suggérée : Rapprochez la télécommande du ventilateur de plafond.

Problème : D'autres appareils fonctionnent sur la même fréquence.
Cause possible : Interférence de fréquence due à des appareils à proximité.
Solution suggérée : Changez la fréquence de la télécommande.

Problème: La batterie de la télécommande est faible.
Cause possible: Batterie déchargée.
Solution suggérée: Remplacez les piles par le même modèle.

Problème: Le ventilateur fonctionne de manière intermittente ou s'allume tout seul.
Cause possible: Interférences RF ou interférences avec des ventilateurs de plafond similaires dans le voisinage**.**
Solution suggérée: Changez la fréquence ou la télécommande.

Rappel : Certaines solutions doivent être effectuées uniquement par des électriciens qualifiés et certifiés.

GIRO

Bedienungsanleitung

52-Zoll-DC-Deckenventilator mit WLAN, Fernbedienung und Licht

“Etoile”

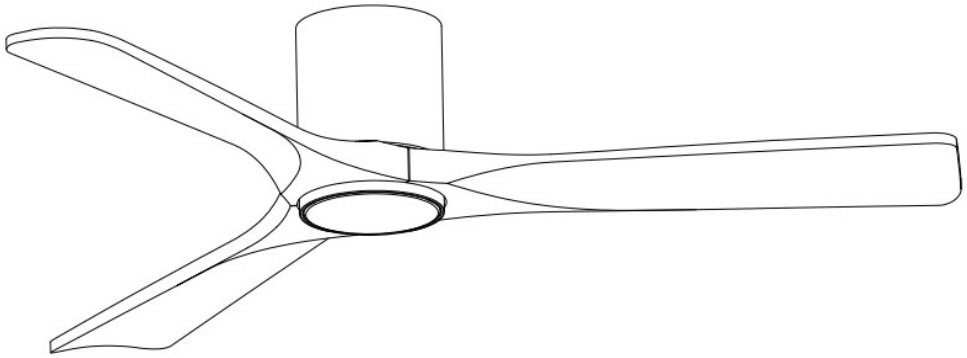

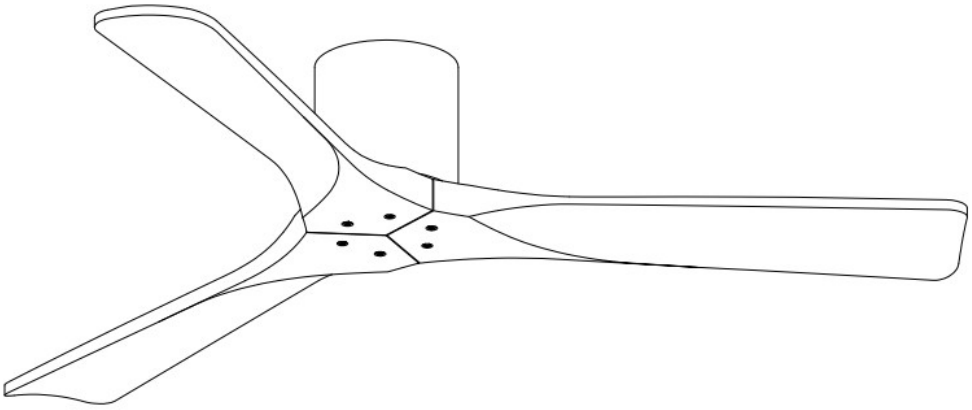

230V~50Hz

WARNHINWEISE

•Lesen Sie diese Anleitung vor Beginn der Installation vollständig durch und bewahren Sie sie auf.

•Um Verletzungen zu vermeiden, befestigen Sie den Ventilator gemäß dieser Anleitung direkt an der tragenden Struktur des Gebäudes und verwenden Sie ausschließlich das mitgelieferte Befestigungsmaterial.

•Um einen elektrischen Schlag zu vermeiden, schalten Sie vor der Installation die Stromversorgung am Sicherungsautomaten der Anschlussdose und des zugehörigen Wandschalters ab.

•Die gesamte Verkabelung muss den nationalen und örtlichen Elektrovorschriften entsprechen. Wenn Sie mit Elektroinstallationen nicht vertraut sind, beauftragen Sie eine qualifizierte Elektrofachkraft.

•Um Verletzungen zu vermeiden, verbiegen Sie die Flügelhalterungen bei der Installation, beim Auswuchten oder beim Reinigen des Ventilators nicht. Stecken Sie niemals Gegenstände zwischen die rotierenden Flügel.

•Um Brand, elektrischen Schlag oder Motorschäden zu vermeiden, heben oder tragen Sie den Ventilator nicht an den Anschlussleitungen.

•Stellen Sie bei der Montage sicher, dass die Befestigung das bewegte Gewicht des Ventilators von mindestens 15,8 kg (35 lb) tragen kann.

•Die Ventilatorflügel dürfen nicht niedriger als 2,3 m über dem Boden montiert werden.

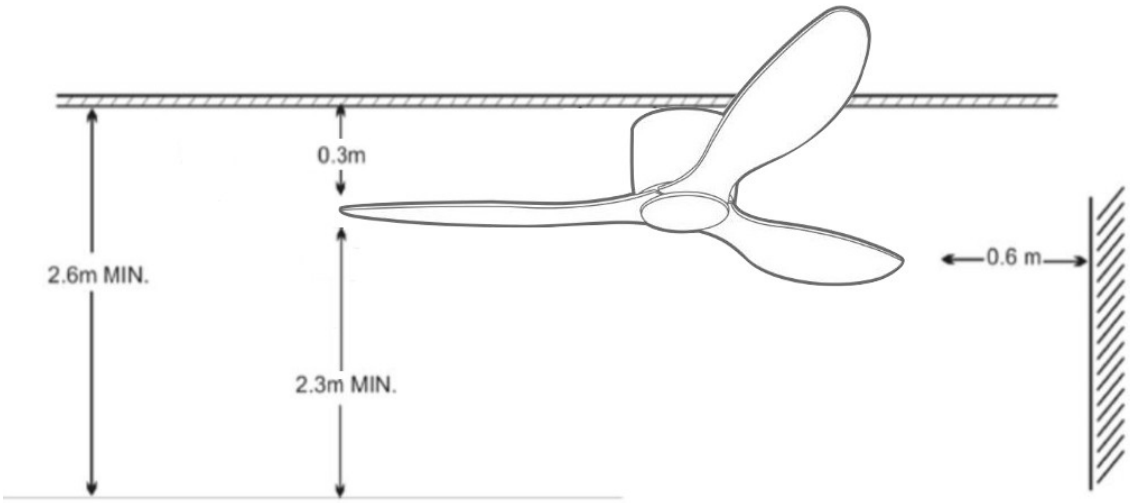

BENÖTIGTES WERKZEUG

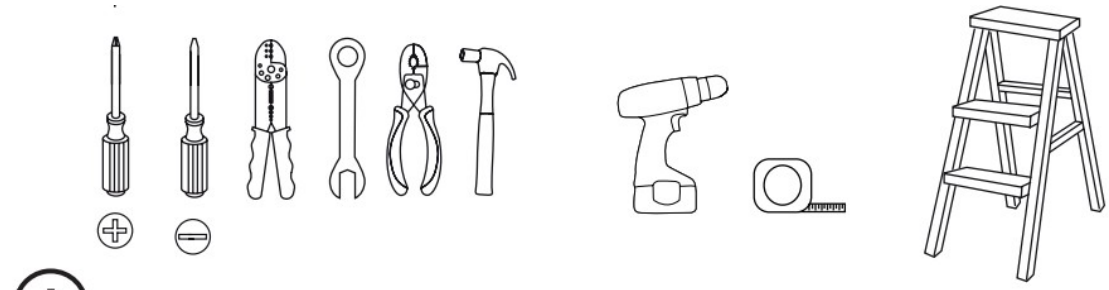

Schalten Sie vor der Installation unbedingt die Stromversorgung ab

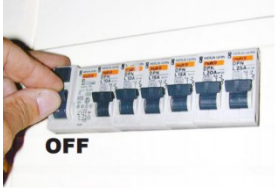

Lieferumfang:

1 x Montagehalterung 1 x Motorgehäuse 1 x Motoreinheit

3 x Flügel 1 x Fernbedienung & Empfänger 1 x LED-Leuchteneinheit (nur Modelle mit Licht)

1 x Bedienungsanleitung 1 x Schraubenset 1 x Acryl-Lampenschirm (nur Modelle mit Licht)

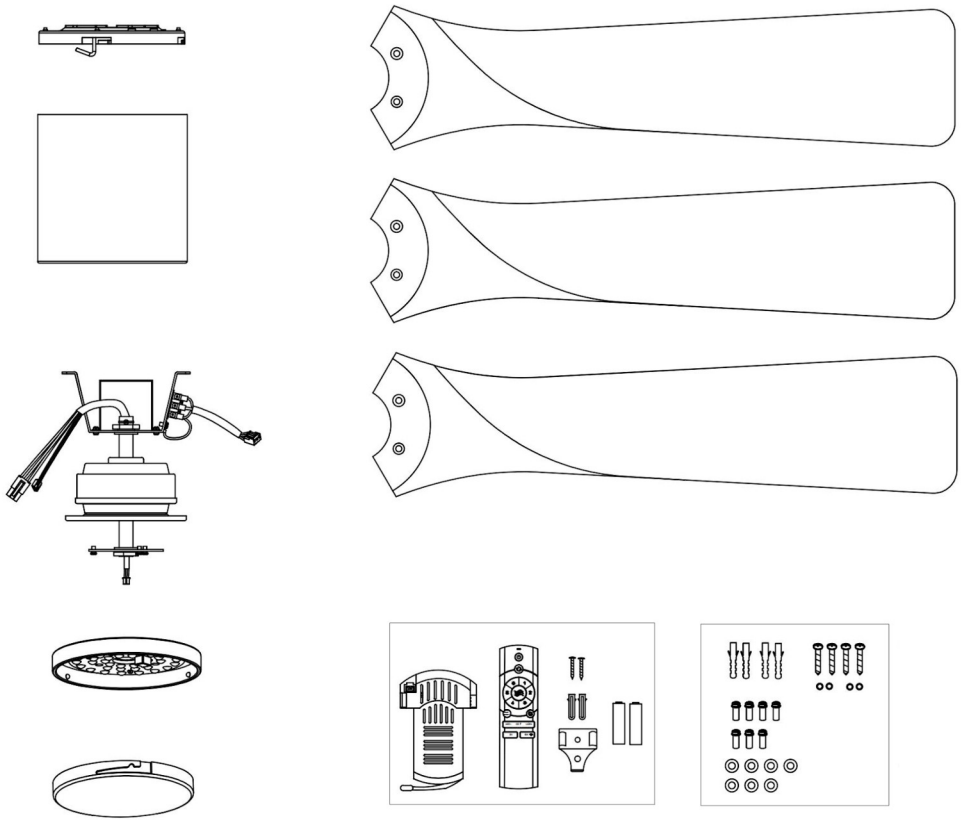

Installation

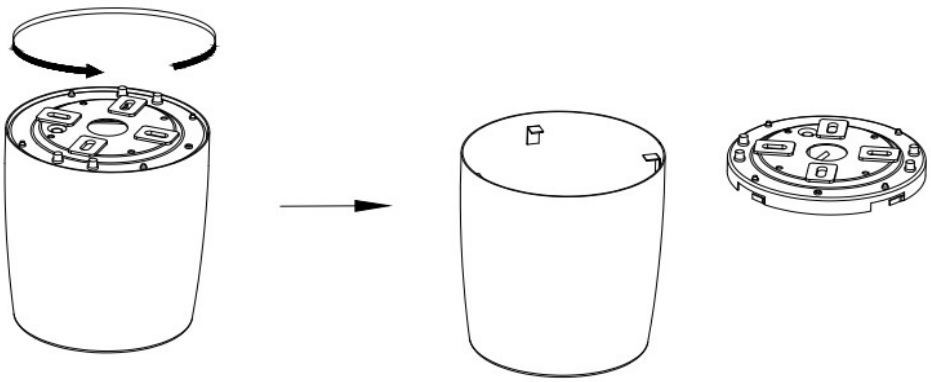

1. Nehmen Sie die Montageplatte vom Motorgehäuse ab.

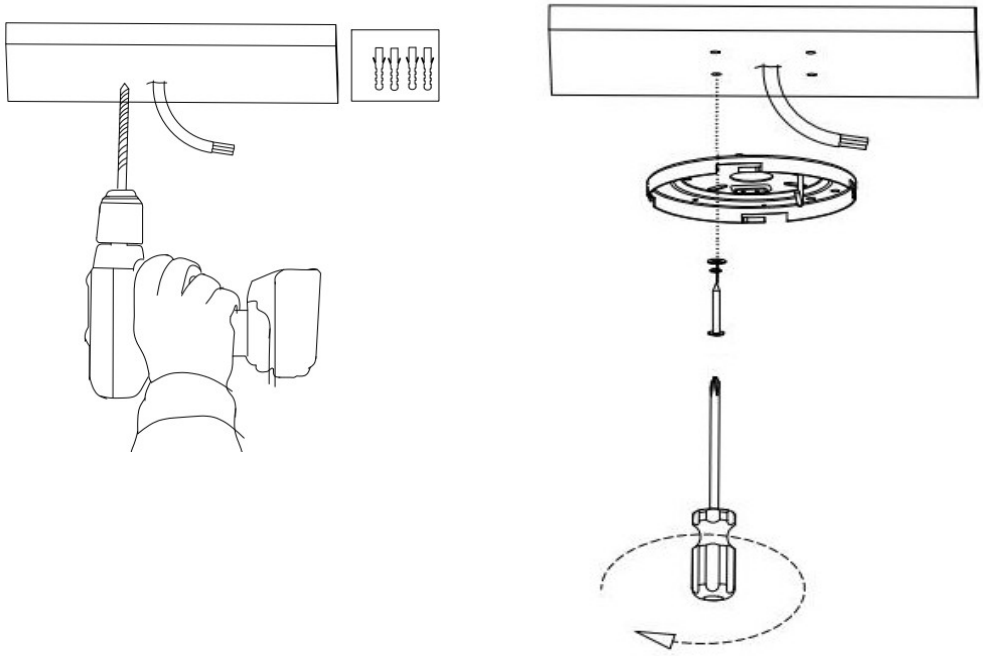

2. Montieren Sie die Montageplatte an der Decke. (Stellen Sie sicher, dass die Befestigung das bewegte Gewicht des Ventilators von mindestens 15,8 kg = 35 lb tragen kann.)

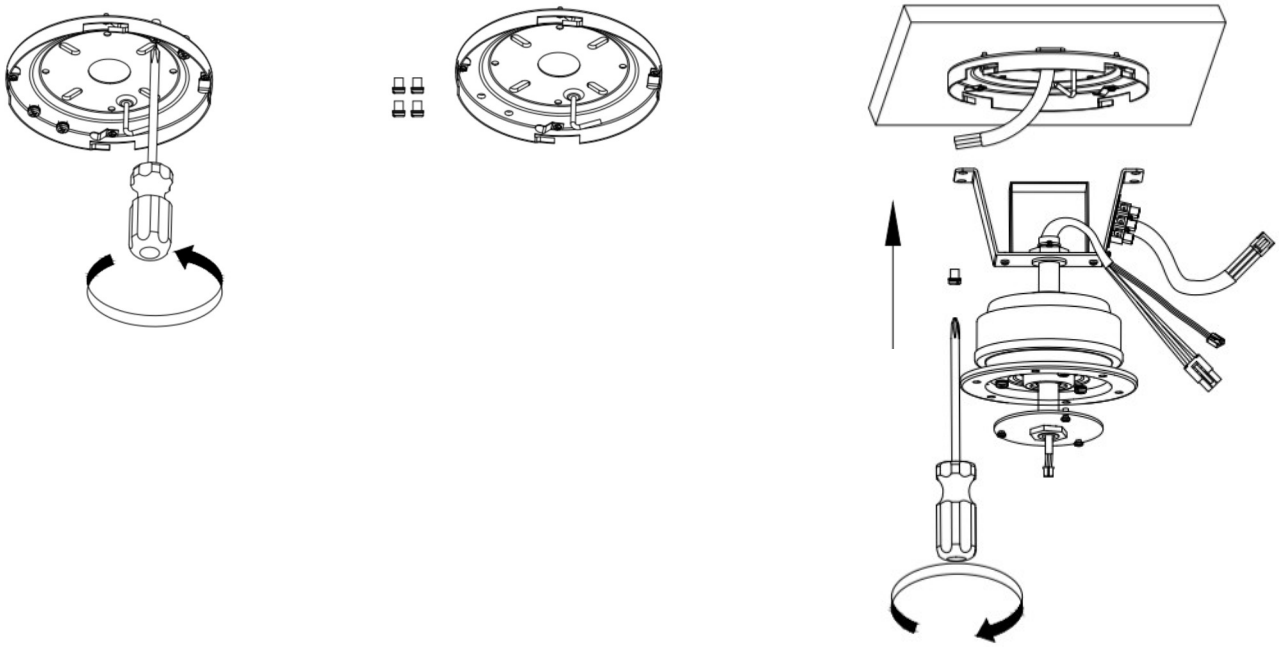

3. Entfernen Sie die Schrauben von der Montageplatte und montieren Sie die Motoreinheit an der Montageplatte. Achten Sie auf festen Sitz.

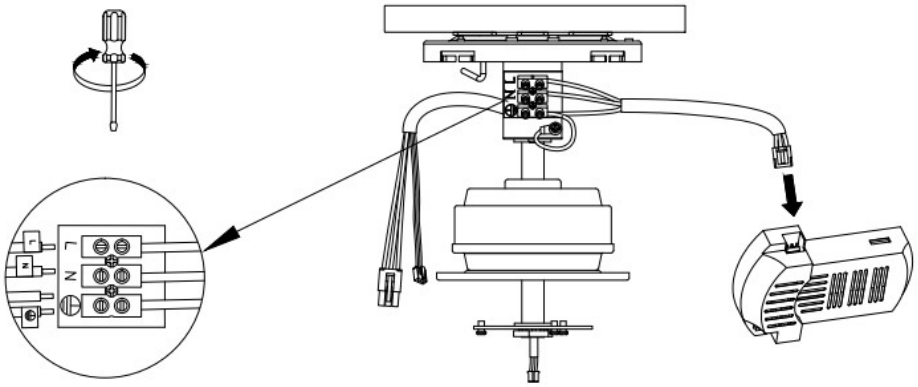

4. Schließen Sie das Netzkabel an der Decke wie abgebildet an. Stecken Sie das Eingangskabel des Empfängers ein.

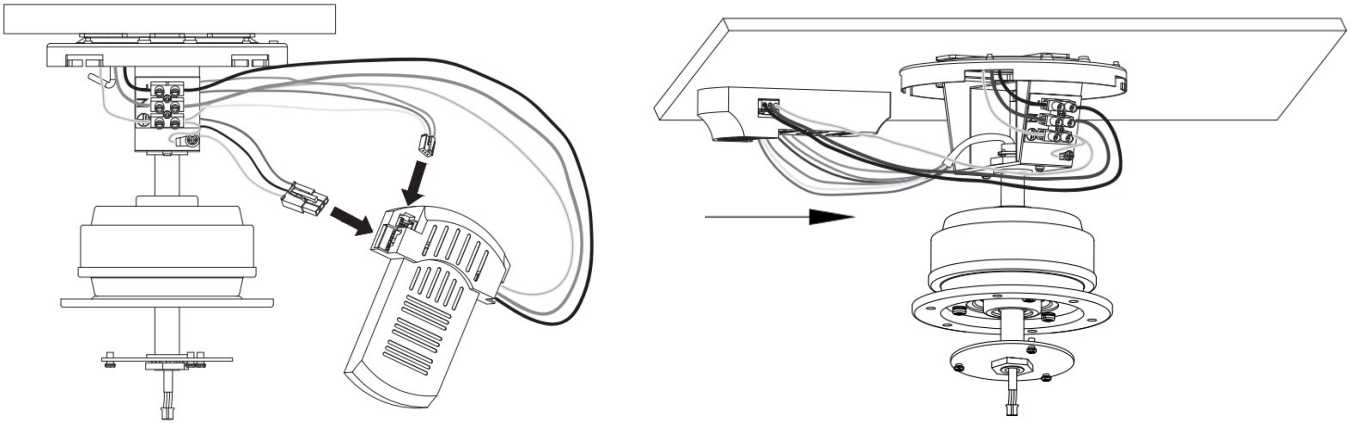

5. Schließen Sie den Empfänger mit den Schnellverbindern an und setzen Sie ihn in die Montagehalterung ein. Achten Sie vor der Endmontage darauf, dass das Antennenkabel sicher im Baldachin verstaut ist (das Antennenkabel NICHT abschneiden).

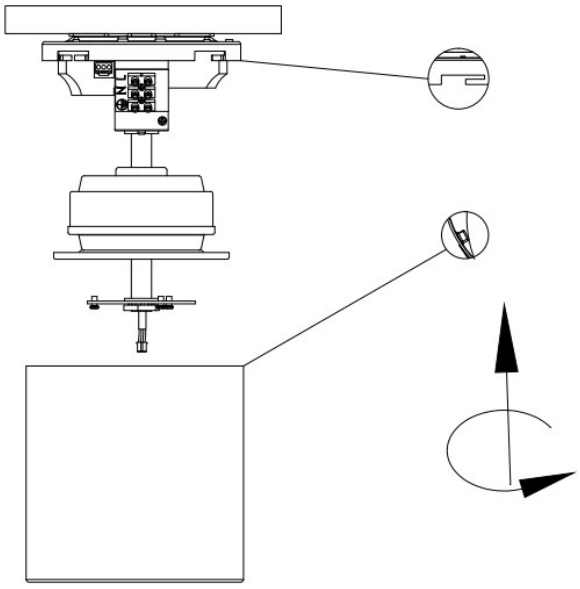

6. Setzen Sie das Motorgehäuse vorsichtig in die Montageplatte ein, indem Sie es andrücken und drehen, bis es in der Montagehalterung einrastet.

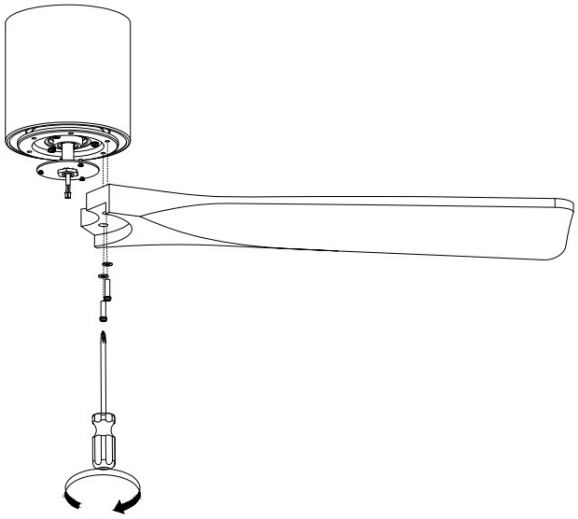

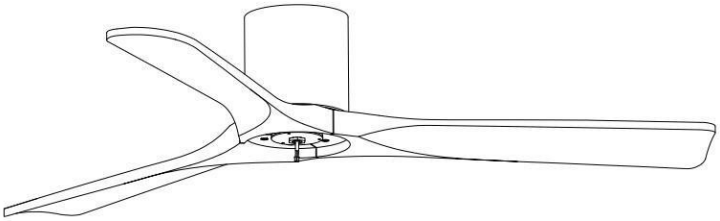

7. Montieren Sie die Flügel an der Unterseite des Motors. Befestigen Sie jeden Flügel fest mit der mitgelieferten Schraube. Wiederholen Sie den Vorgang, bis alle Flügel montiert sind.

Hinweis: Achten Sie darauf, dass die Flügel während der Installation nicht beschädigt oder verbogen werden, solange der Ventilator auf dem Boden liegt. Dies beeinträchtigt Leistung und Rundlauf des Ventilators.

Modell ohne Licht

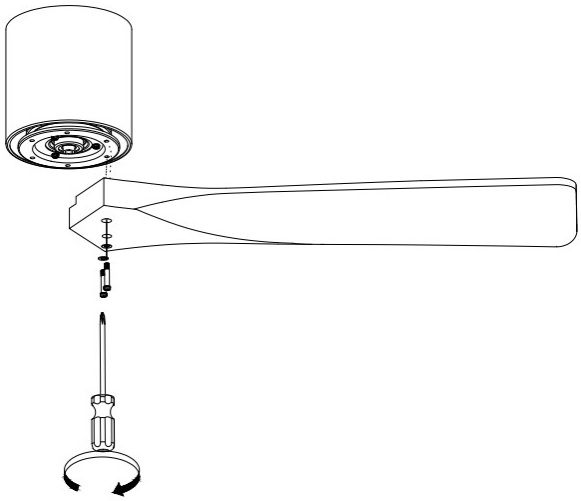

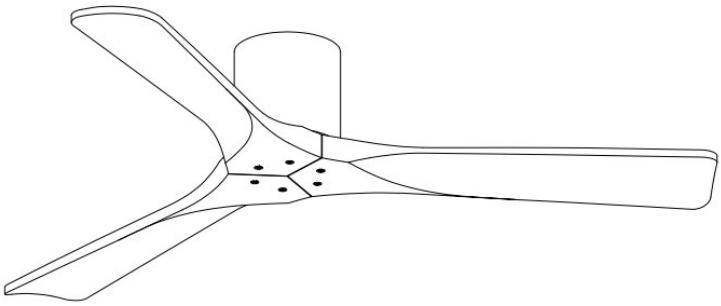

7.1 Der Ventilator ohne Licht ist montiert.

Modell mit LED-Licht

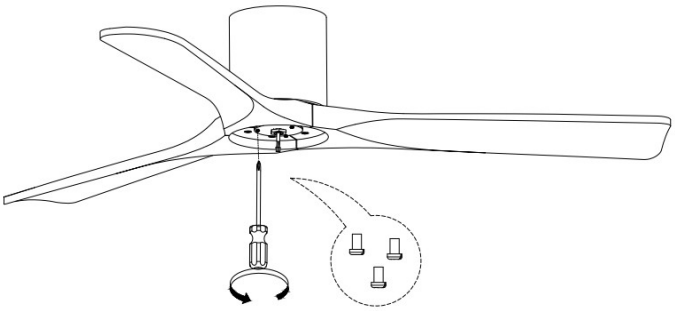

8. Entfernen Sie die drei Schrauben von der unteren Stahlplatte und legen Sie sie für später beiseite.

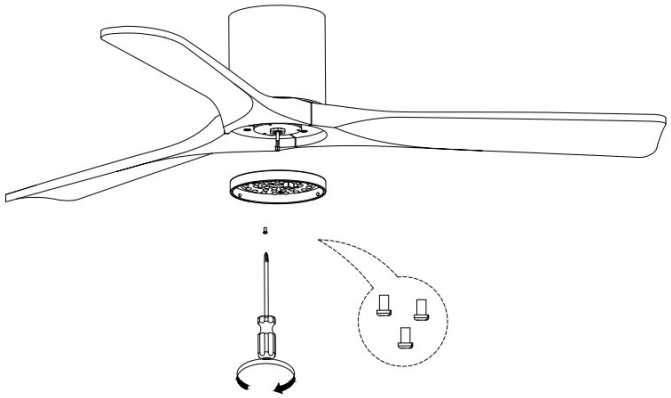

9. Richten Sie die Schlüssellöcher der LED-Platte an den verbleibenden Schrauben der Halterung aus. Sichern Sie die Montage mit den Schrauben aus Schritt 8 an der Stahlplatte.

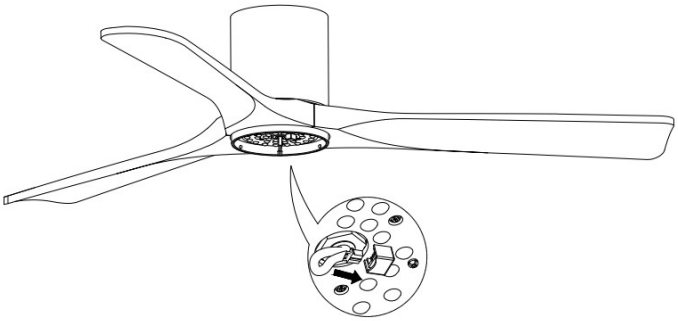

10. Verbinden Sie die LED-Leuchte über die Schnellstecker mit dem Motorgehäuse.

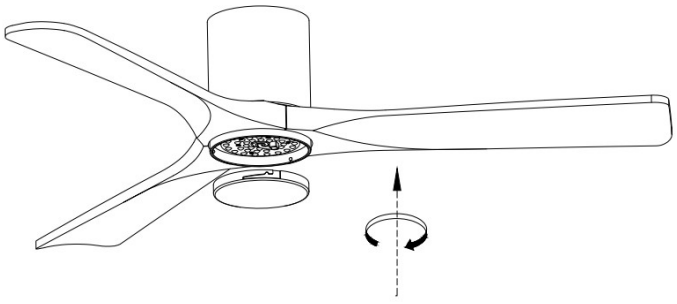

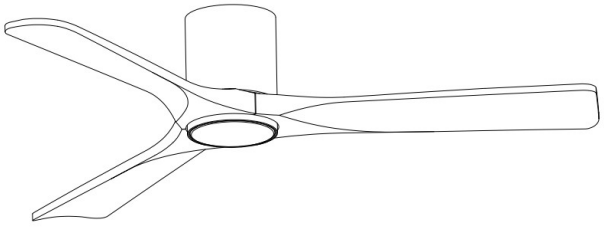

11. Setzen Sie den Lampenschirm auf die Leuchteneinheit und ziehen Sie ihn fest. 12. Die Installation ist abgeschlossen.

Funktionen der Fernbedienung:

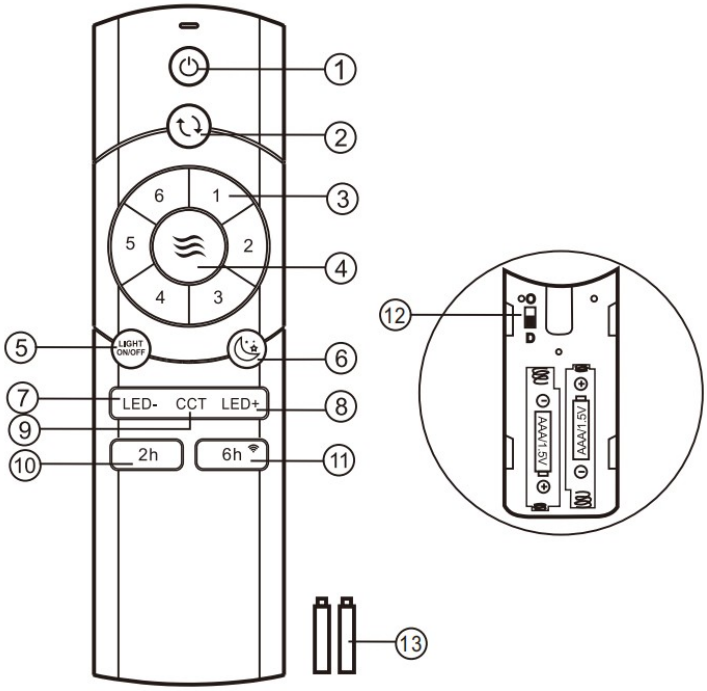

Ventilator ein- und ausschalten.

Drehrichtungsumkehr für Winter & Sommer.

Ventilatorstufen: 1 (niedrigste) bis 6 (höchste)

Brise: Die Stufen wechseln automatisch zwischen 1 und 6

Licht EIN/AUS

Schlafmodus

Helligkeit verringern (nur Modelle mit Licht)

Helligkeit erhöhen (nur Modelle mit Licht)

Lichtfarbe ändern (nur Modelle mit Licht)

Timer des Ventilators (2 Stunden)

WICHTIGE HINWEISE:

1. Steuert die Fernbedienung den Ventilator nicht, Sender und Empfänger per Lerncode koppeln: Schalten Sie die Stromversorgung ein und halten Sie binnen 30 s „ ⏻ “ 5 Sekunden gedrückt. Nach einem langen Signalton „Piep“ ist die Kopplung erfolgreich und der Ventilator funktioniert normal.

(Hinweis: Der Lernmodus ist nach Ablauf von 30 Sekunden nach dem Einschalten der Stromversorgung nicht mehr möglich.)

2. Wenn die Fernbedienung den Empfänger nicht steuert, prüfen Sie, ob die Batterien richtig Kontakt haben, richtig gepolt sind und noch ausreichend geladen sind.

3. Wenn die Fernbedienung den Empfänger nicht steuert, prüfen Sie, ob sich in der Nähe ähnliche funkgesteuerte Geräte befinden und ob diese in Betrieb sind, da sich Geräte mit derselben Frequenz gegenseitig stören.

4. Eine schwache Batterie verringert die Empfindlichkeit der Fernbedienung und den Signalempfang (die Kontrollleuchte blinkt als Warnung bei niedriger Batteriespannung). Tauschen Sie schwache Batterien aus.

5. Nehmen Sie die Batterien aus der Fernbedienung, wenn Sie sie längere Zeit nicht benutzen.

6. Maximal unterstützte Leuchtenleistung: 35 W.

Hinweis: Schließen Sie den Schutzleiter korrekt an, da das Licht sonst glimmen oder flackern kann.

7. Achten Sie bei der Montage darauf, dass der Baldachin nicht auf das Antennenkabel (oder andere Kabel) drückt. Das Kabel kann sonst beschädigt werden und einen Kurzschluss verursachen.

Verbindungsanleitung WBR2 TUYA

* Aktivieren Sie zuerst die Bluetooth-Funktion des Mobiltelefons

Registrieren Sie sich in der Smart Life App, melden Sie sich an und tippen Sie auf „Gerät hinzufügen“.

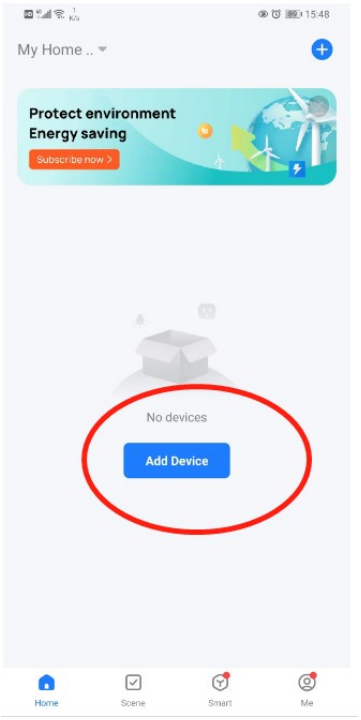

Aktivieren Sie die Bluetooth-Funktion des Mobiltelefons

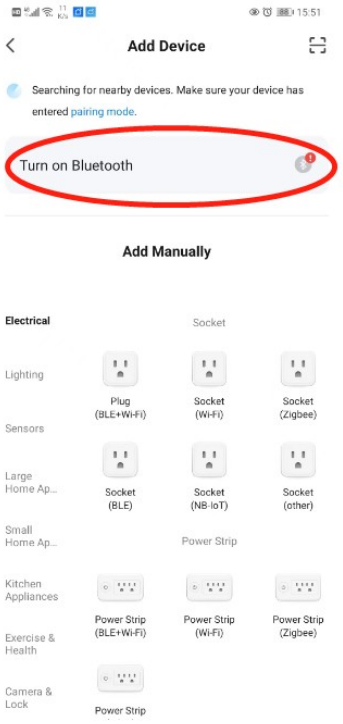

Halten Sie die 6h-Taste der Fernbedienung gedrückt, bis ein langer Signalton ertönt, und gehen Sie dann zum nächsten Schritt.



Tippen Sie auf „Hinzufügen“,

um das Gerät zu finden.

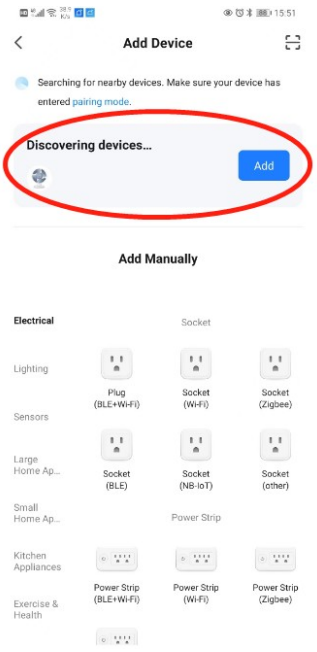

Wählen Sie ein 2,4-GHz-WLAN und geben Sie das Passwort ein.

Hinweis: Nur 2,4-GHz-WLAN wird unterstützt!



Gerät erfolgreich hinzugefügt.

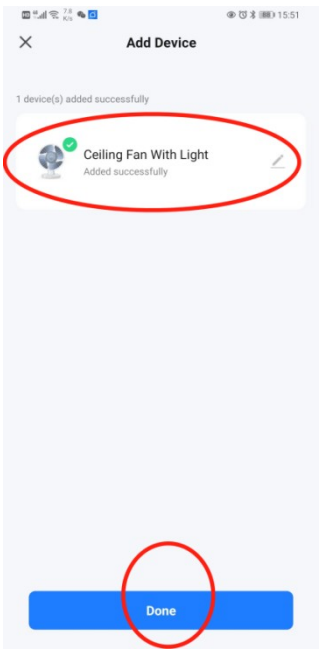

Gerät mit Freunden teilen:

Öffnen Sie die Startseite und gehen Sie auf „Ich“

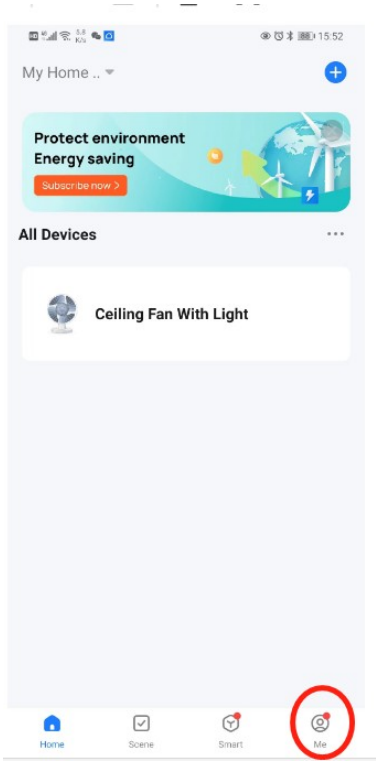

Tippen Sie auf „Zuhause verwalten“

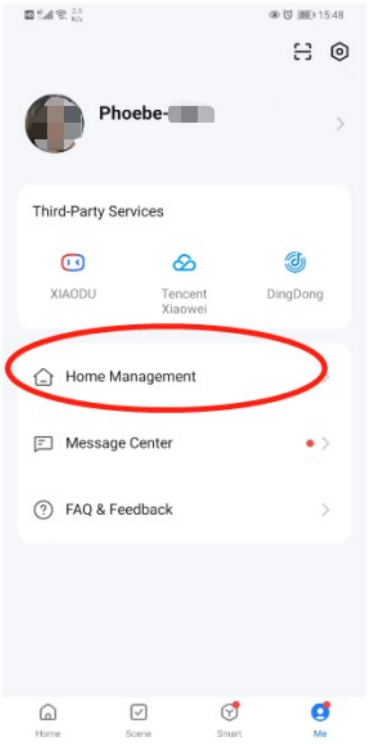

Tippen Sie dann auf „Zuhause erstellen“

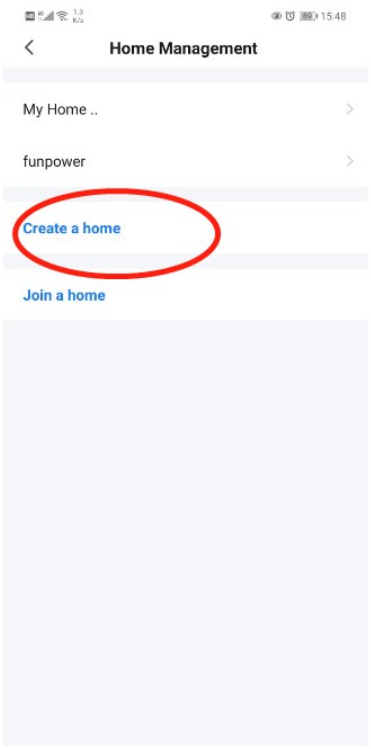

Geben Sie einen Namen für das Zuhause ein

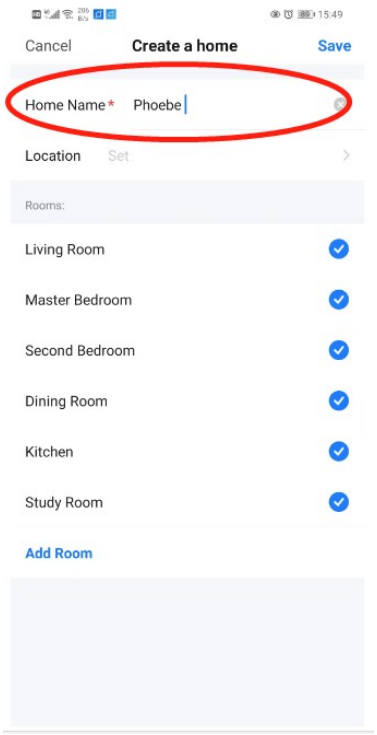

Wenn „Zuhause erfolgreich erstellt“ erscheint, tippen Sie zum Abschluss auf „Fertig“.

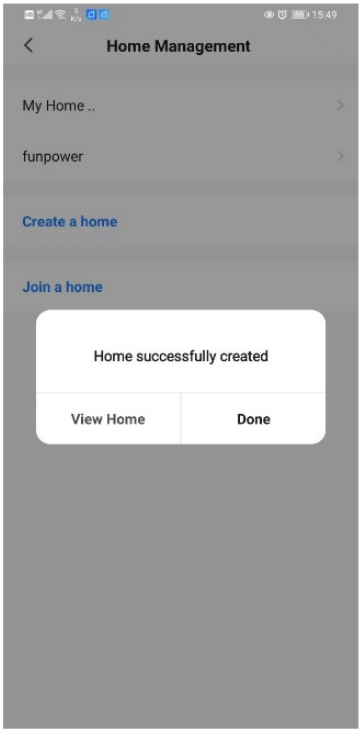

Kehren Sie zur Startseite zurück, wählen Sie Ihr Zuhause aus und Sie sehen das Gerät.

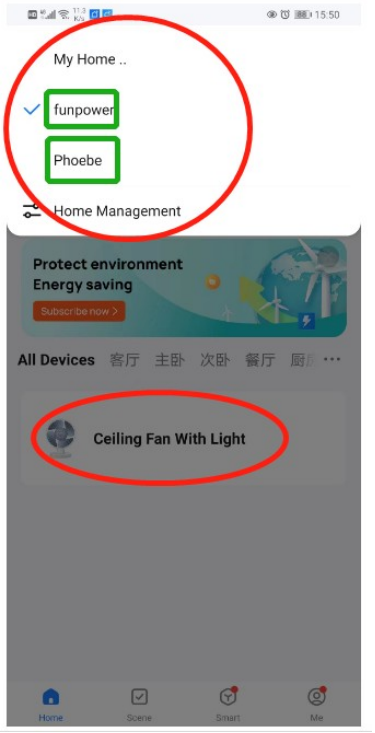

WARTUNG

1- Prüfen Sie mindestens zweimal jährlich, ob Halterungsschrauben, Haken und Flügel fest sitzen.

2- Reinigen Sie den Ventilator regelmäßig, damit er lange wie neu aussieht. Nicht mit Wasser reinigen, da dies Motor und Holz beschädigen und sogar einen elektrischen Schlag verursachen kann.

3- Verwenden Sie zum Reinigen nur ein weiches Tuch, um Kratzer zu vermeiden.

4- Der Ventilator muss nicht geölt werden. Die Motorlager sind dauerhaft geschmiert.

Fehlerbehebung

Problem: Der Ventilator ist nicht korrekt an das Stromnetz angeschlossen.

Mögliche Ursache: Der Wandschalter ist ausgeschaltet oder die Verkabelung ist nicht korrekt mit dem Ventilator verbunden.

Lösungsvorschlag: Stellen Sie sicher, dass der Wandschalter eingeschaltet und die Verkabelung korrekt mit dem Ventilator verbunden ist.

Problem: Der Wandschalter ist beschädigt und stört die Fernbedienung.
Mögliche Ursache: Defekte Wandsteuerung.

Lösungsvorschlag: Entfernen Sie die Wandsteuerung und ersetzen Sie sie durch einen normalen Ein-/Aus-Schalter.

Problem: Der Wandschalter oder Sicherungsautomat ist ausgeschaltet.
Mögliche Ursache: Die Stromversorgung ist unterbrochen.

Lösungsvorschlag: Schalten Sie den Wandschalter oder Sicherungsautomaten ein, um den Deckenventilator mit Strom zu versorgen.

Problem: Der Empfänger ist falsch installiert.
Mögliche Ursache: Fehlerhafte Kabelverbindungen.

Lösungsvorschlag: Prüfen Sie die Kabelverbindungen anhand des Etiketts und des Schaltplans.

Problem: Fernbedienung und Empfänger sind nicht auf derselben Frequenz.
Mögliche Ursache: Frequenzabweichung.

Lösungsvorschlag: Koppeln Sie Fernbedienung und Empfänger auf dieselbe Frequenz.

Problem: Die Fernbedienung ist außerhalb der Reichweite des Empfängers.
Mögliche Ursache: Begrenzte Signalreichweite.

Lösungsvorschlag: Gehen Sie mit der Fernbedienung näher an den Deckenventilator.

Problem: Andere Geräte arbeiten auf derselben Frequenz.
Mögliche Ursache: Frequenzstörungen durch Geräte in der Nähe.
Lösungsvorschlag: Ändern Sie die Frequenz der Fernbedienung.

Problem: Die Batterie der Fernbedienung ist schwach.
Mögliche Ursache: Batterie entladen.

Lösungsvorschlag: Ersetzen Sie die Batterien durch Batterien desselben Typs.

Problem: Der Ventilator läuft unregelmäßig oder schaltet sich von selbst ein.

Mögliche Ursache: Funkstörungen oder Störungen durch ähnliche Deckenventilatoren in der Nachbarschaft.
Lösungsvorschlag: Ändern Sie die Frequenz oder tauschen Sie die Fernbedienung.

Hinweis: Einige Lösungen dürfen nur von qualifizierten, zugelassenen Elektrofachkräften durchgeführt werden.

Manuale di istruzioni

Ventilatore da soffitto DC 52” con WiFi, telecomando e luce “Etoile”

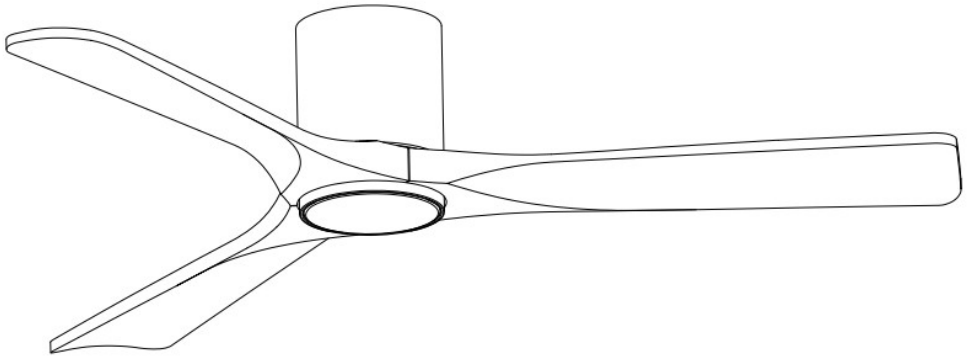

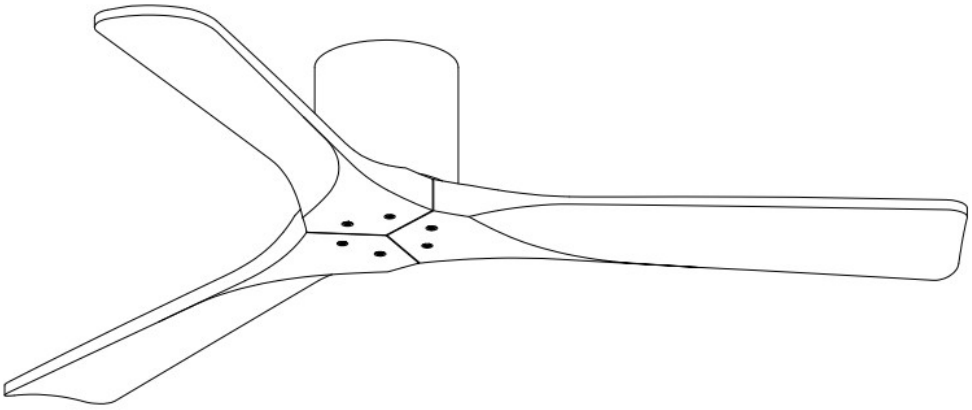

230V~50Hz

AVVERTENZE

•Leggere attentamente l'intero manuale prima di iniziare l'installazione e conservare queste istruzioni.

•Per ridurre il rischio di lesioni, fissare il ventilatore direttamente alla struttura portante dell'edificio secondo queste istruzioni e utilizzare solo la minuteria fornita.

•Per evitare scosse elettriche, prima di installare il ventilatore togliere corrente spegnendo l'interruttore automatico della scatola di derivazione e del relativo interruttore a parete.

•Tutti i collegamenti elettrici devono essere conformi alle norme elettriche nazionali e locali. Se non si ha familiarità con i collegamenti elettrici, rivolgersi a un elettricista qualificato.

•Per ridurre il rischio di lesioni, non piegare i supporti delle pale durante l'installazione, il bilanciamento o la pulizia del ventilatore. Non inserire mai oggetti tra le pale in movimento.

•Per ridurre il rischio di incendio, scosse elettriche o danni al motore, non sollevare né trasportare il ventilatore tenendolo per i cavi.

•Durante il montaggio assicurarsi che il fissaggio possa sostenere il peso in movimento del ventilatore, pari ad almeno 15,8 kg (35 lb).

•Le pale del ventilatore non possono essere installate a meno di 2,3 m dal pavimento.

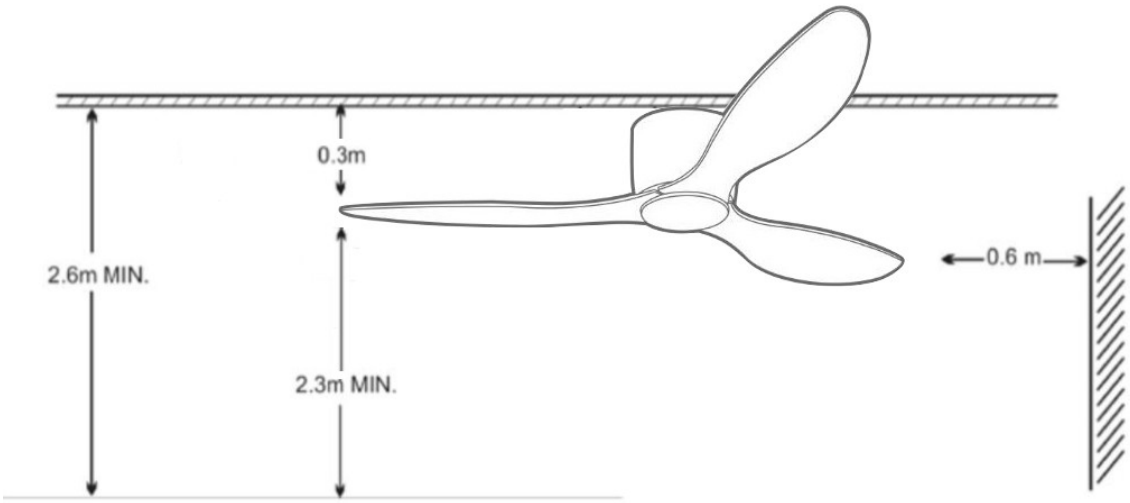

ATTREZZI NECESSARI

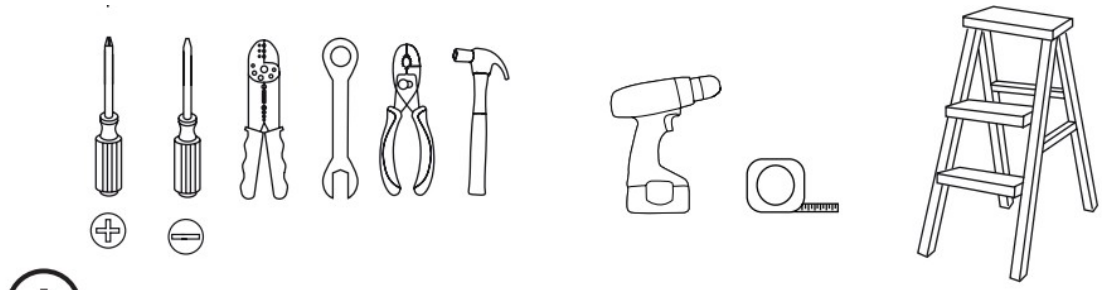

Assicurarsi di togliere la corrente prima di preparare l'installazione

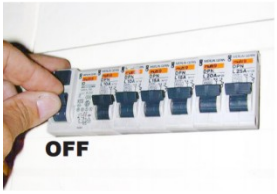

Elenco dei componenti:

1 x Staffa di montaggio 1 x Corpo motore 1 x Gruppo motore

3 x Pale 1 x Telecomando e ricevitore 1 x Kit luce LED (solo modelli con luce)

1 x Manuale di istruzioni 1 x Kit viti 1 x Paralume in acrilico (solo modelli con luce)

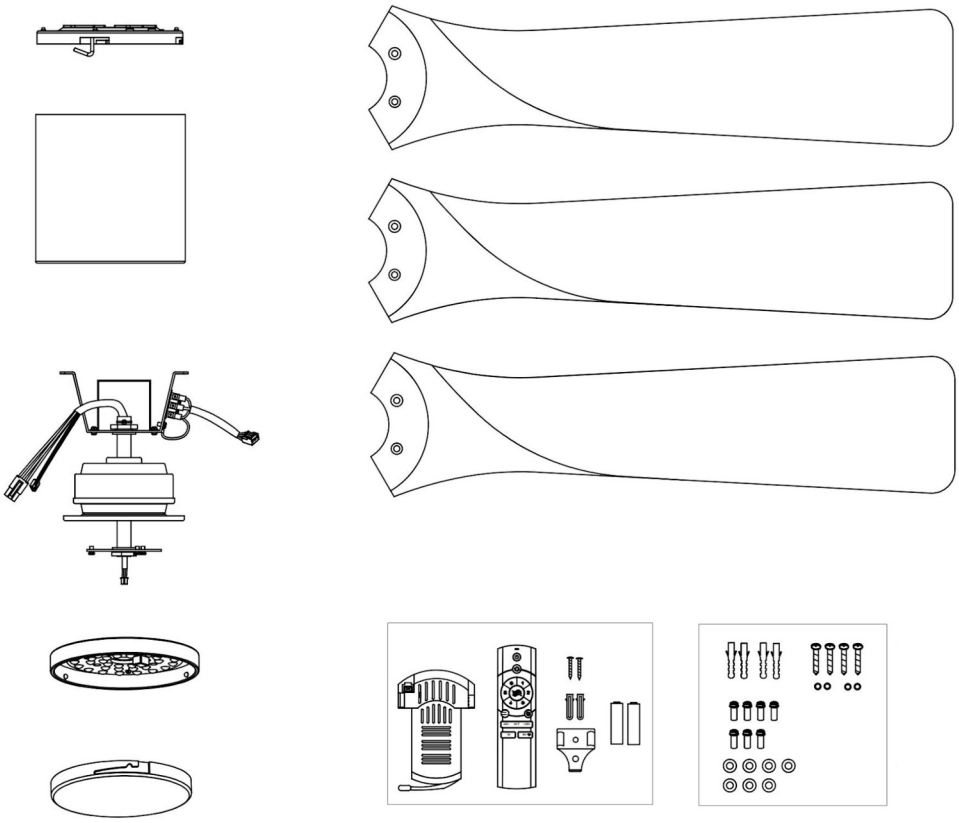

Installazione

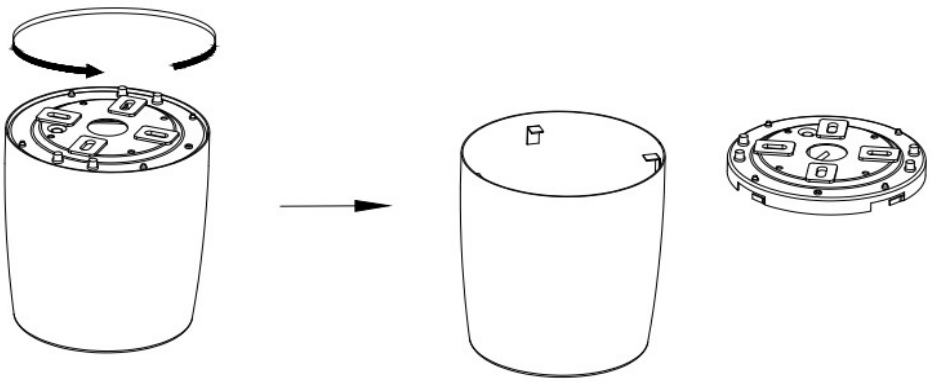

1. Rimuovere la piastra di montaggio dal corpo motore.

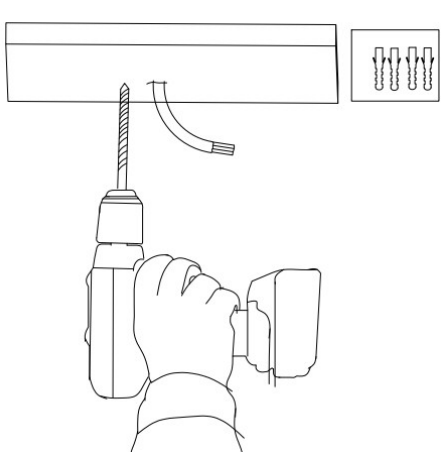

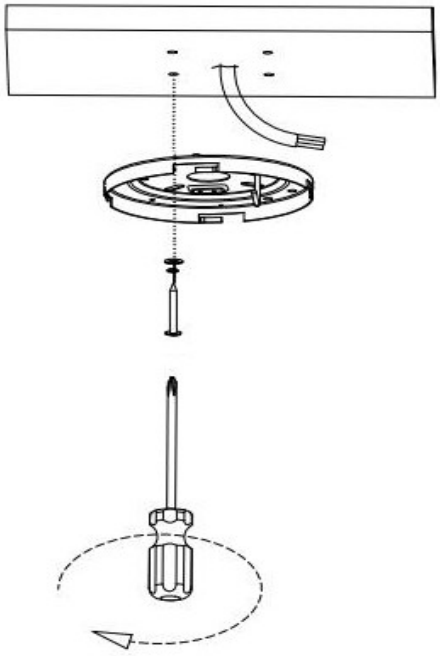

2. Fissare la piastra di montaggio al soffitto. (Assicurarsi che il fissaggio possa sostenere il peso in movimento del ventilatore, pari ad almeno 15,8 kg = 35 lb.)

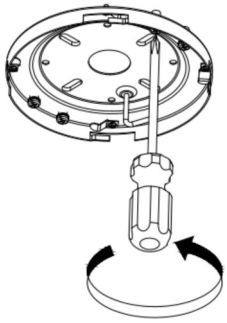

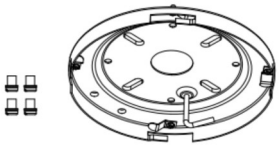

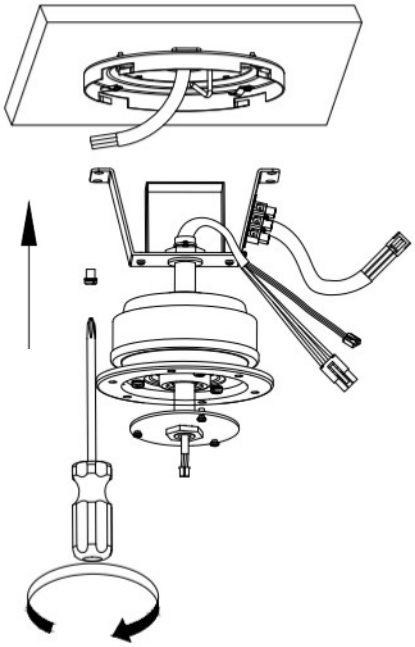

3. Rimuovere le viti dalla piastra di montaggio e installare il gruppo motore sulla piastra. Verificare che sia ben fissato.

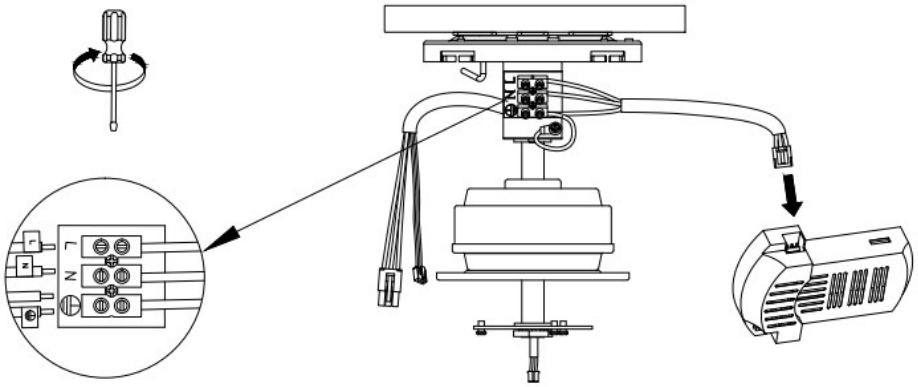

4. Collegare il cavo di alimentazione a soffitto come mostrato in figura. Inserire il cavo di ingresso del ricevitore.

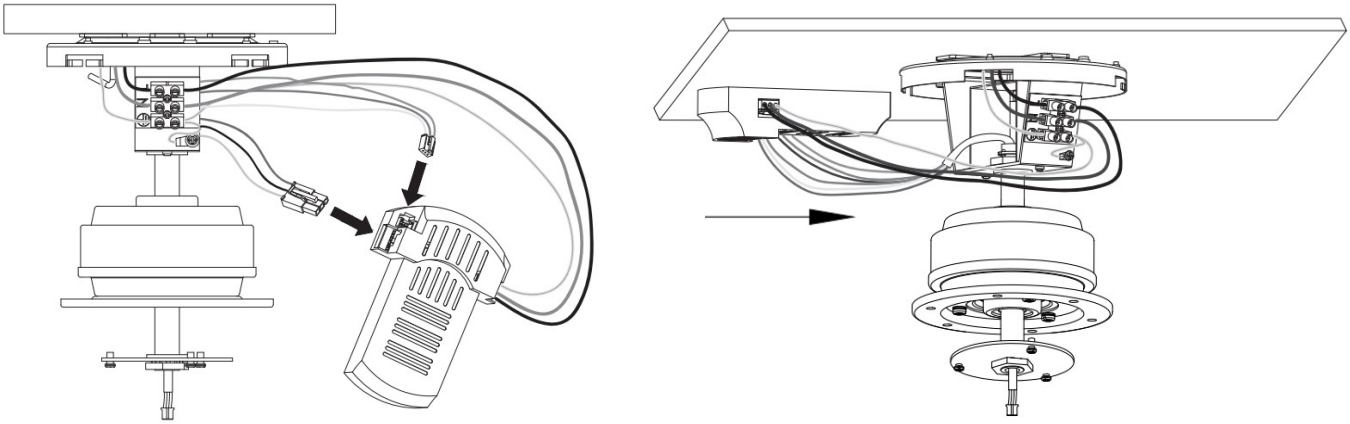

5. Collegare il ricevitore con i connettori rapidi e inserirlo nella staffa di montaggio. Prima del montaggio finale assicurarsi che il cavo dell'antenna sia ripiegato in sicurezza all'interno del rosone (NON tagliare il cavo dell'antenna).

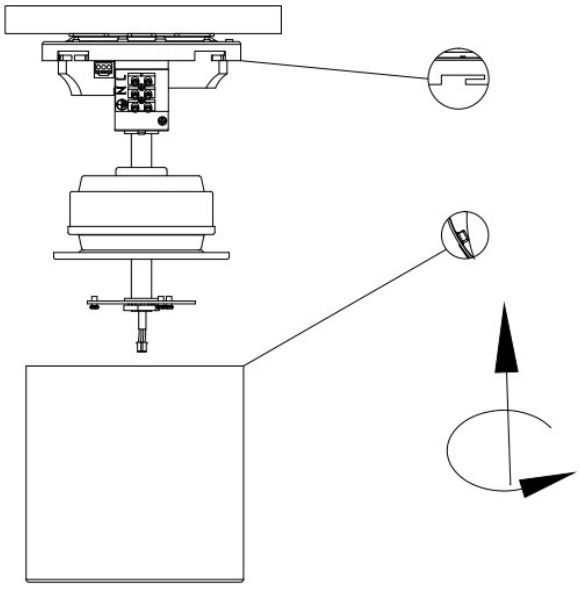

6. Inserire con cautela il corpo motore nella piastra di montaggio spingendo e ruotando finché non si aggancia alla staffa.

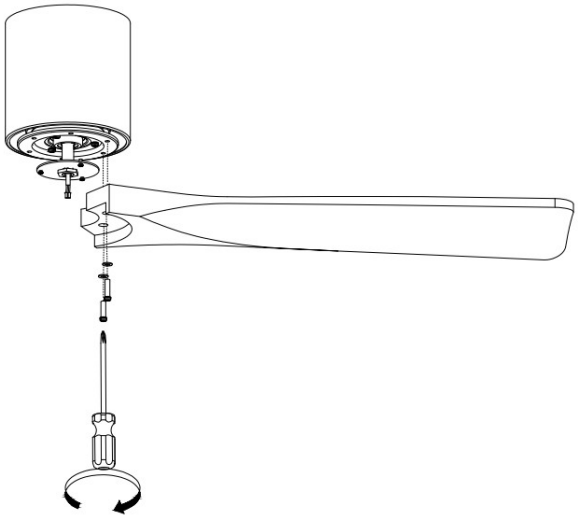

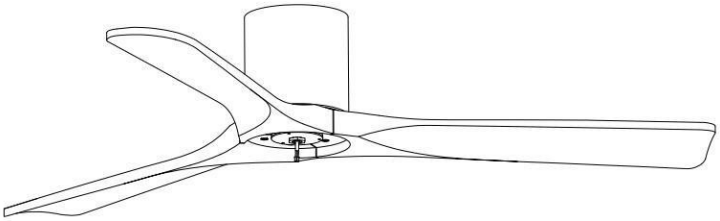

7. Montare le pale sulla parte inferiore del motore. Fissare saldamente ogni pala con la vite fornita. Ripetere l'operazione fino a montare tutte le pale.

NB: Fare attenzione a non danneggiare o piegare le pale durante l'installazione mentre il ventilatore è appoggiato a terra: ciò comprometterebbe le prestazioni e il bilanciamento del ventilatore.

Modello senza luce

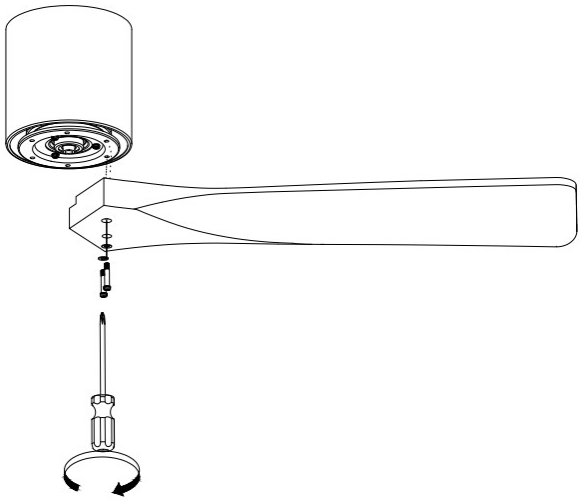

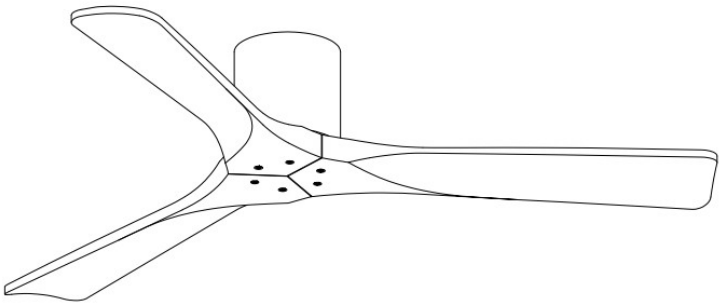

7.1 Il ventilatore senza luce è installato.

Modello con luce LED

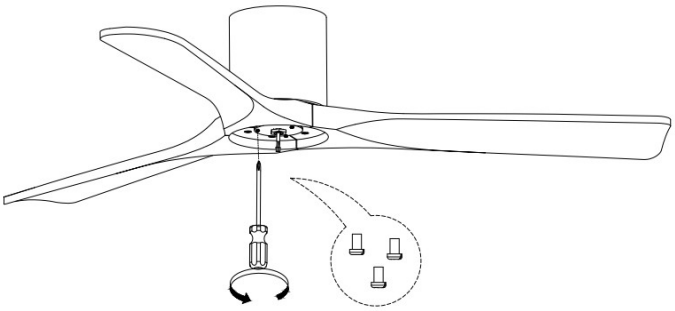

8. Rimuovere le tre viti dalla piastra inferiore in acciaio e tenerle da parte per dopo.

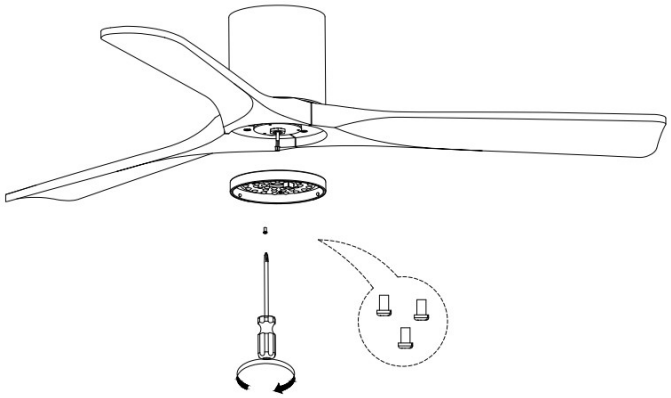

9. Allineare le asole della piastra LED con le viti rimaste sulla staffa. Fissare il tutto rimontando sulla piastra in acciaio le viti del passo 8.

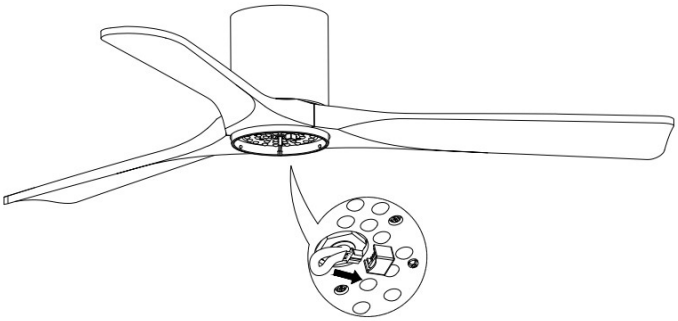

10. Collegare la luce LED al corpo motore tramite le spine rapide.

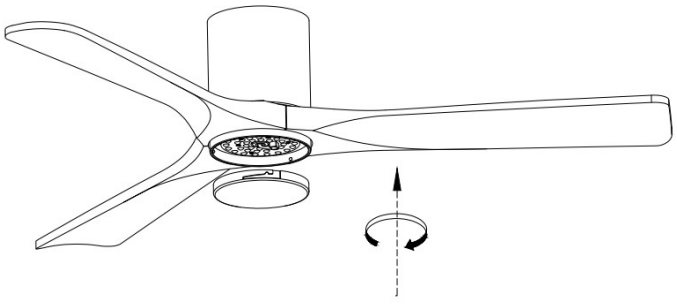

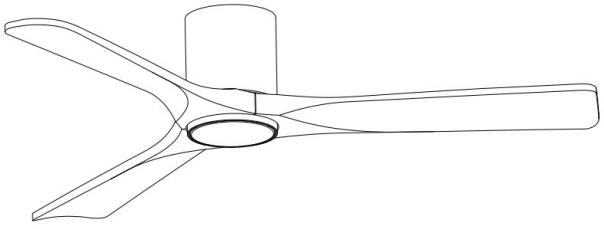

11. Applicare il paralume al kit luce e serrarlo. 12. L'installazione è completata.

Funzioni del telecomando:

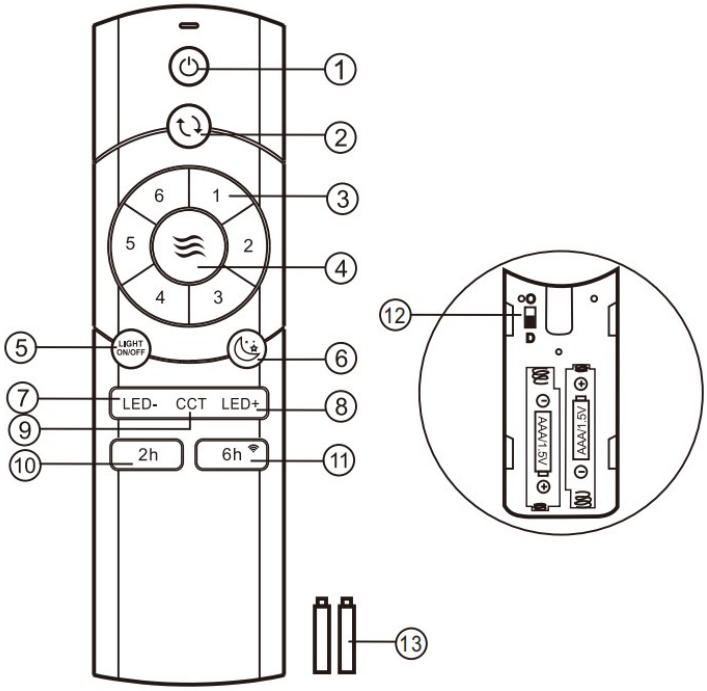

Accende e spegne il ventilatore.

Inversione della rotazione inverno/estate.

Velocità: da 1 (minima) a 6 (massima)

Brezza: le velocità variano automaticamente da 1 a 6

Luce ON/OFF

Modalità notte

Riduce la luminosità (solo modelli con luce)

Aumenta la luminosità (solo modelli con luce)

Cambia il colore della luce (solo modelli con luce)

Timer del ventilatore (2 ore)

AVVISI IMPORTANTI:

1. Se il telecomando non comanda il ventilatore, abbinare trasmettitore e ricevitore con il codice di apprendimento: dare corrente e, entro 30 s, tenere premuto il tasto “ ” per 5 secondi. Dopo un lungo segnale acustico “bip” l'abbinamento è riuscito e il ventilatore funziona normalmente.

(NB: la modalità di apprendimento non è più disponibile dopo 30 secondi dall'accensione.)

2. Se il telecomando non comanda il ricevitore, verificare che le batterie facciano contatto, che la polarità sia corretta e che siano cariche.

3. Se il telecomando non comanda il ricevitore, verificare se nelle vicinanze sono presenti altri dispositivi radiocomandati in funzione: i prodotti con la stessa frequenza possono interferire tra loro.

4. Le batterie scariche riducono la sensibilità del telecomando e la ricezione del segnale (la spia lampeggia quando la tensione è bassa). Sostituire le batterie quando sono scariche.

5. Togliere le batterie dal telecomando se non viene utilizzato per lungo tempo.

6. Potenza massima della luce supportata: 35 W.

NB: collegare correttamente il cavo di terra, altrimenti la luce potrebbe rimanere debolmente accesa o sfarfallare.

7. Durante l'installazione, fare in modo che il rosone non schiacci il cavo dell'antenna (o altri cavi): il cavo potrebbe danneggiarsi e provocare un cortocircuito.

Istruzioni di connessione WBR2 TUYA

* Per prima cosa attivare il Bluetooth del cellulare

Registrarsi e accedere all'app Smart Life, quindi premere “Aggiungi dispositivo”.

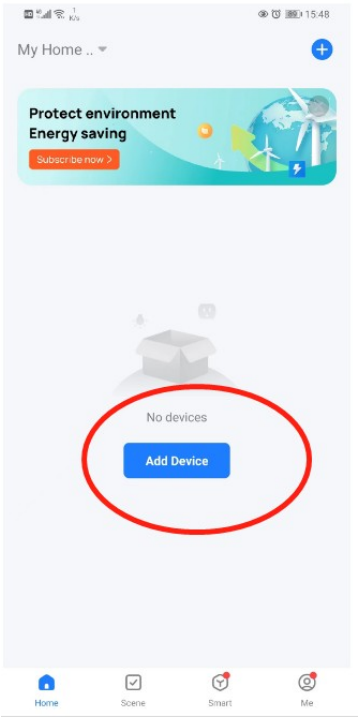

Attivare il Bluetooth del cellulare

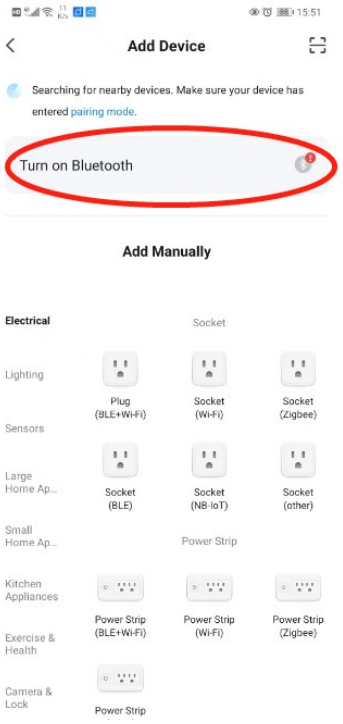

Tenere premuto il tasto 6h del telecomando finché non si sente un lungo segnale acustico, quindi passare al punto successivo.



Premere “Aggiungi” per

trovare il dispositivo.

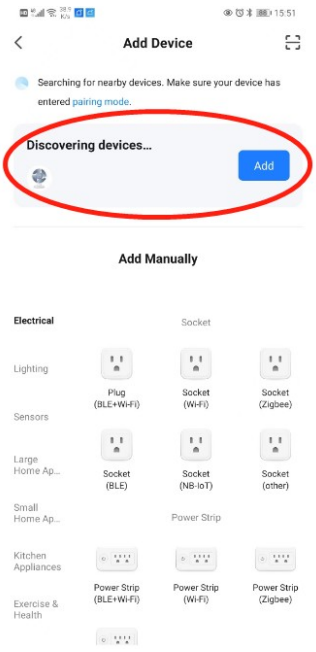

Selezionare una rete WiFi a 2,4 GHz e inserire la password.

Nota: è supportato solo il WiFi a 2,4 GHz!



Dispositivo aggiunto correttamente.

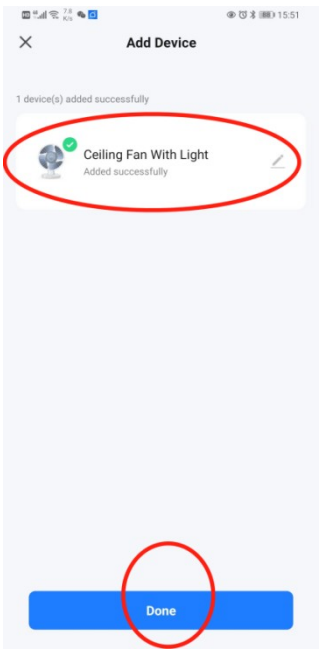

Condividere il dispositivo con amici:

Andare alla pagina iniziale e poi su “Io”

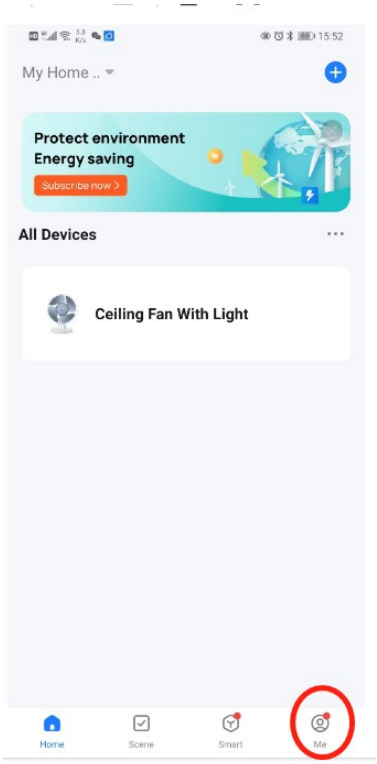

Premere “Gestione casa”

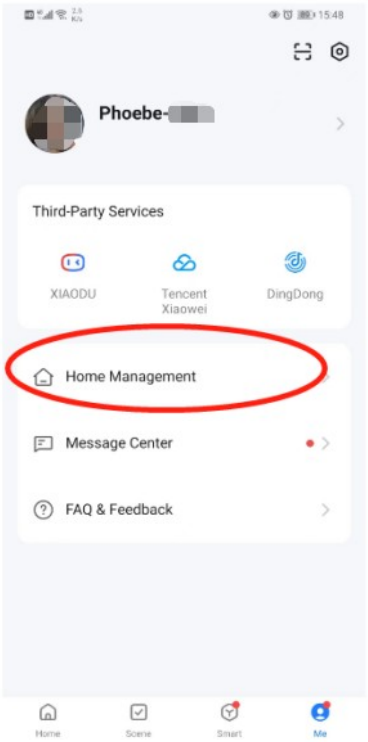

Poi premere “Crea una casa”

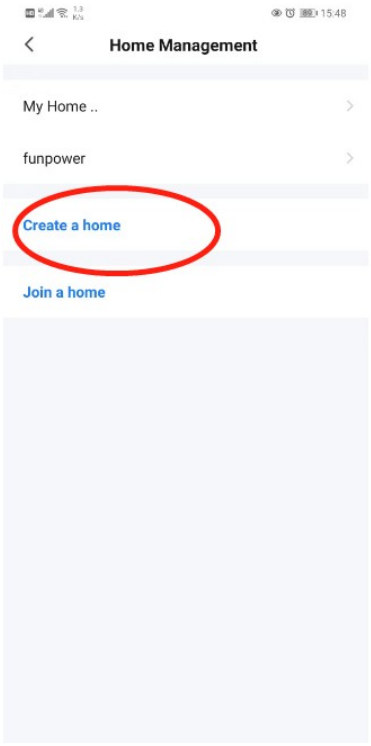

Inserire un nome per la casa

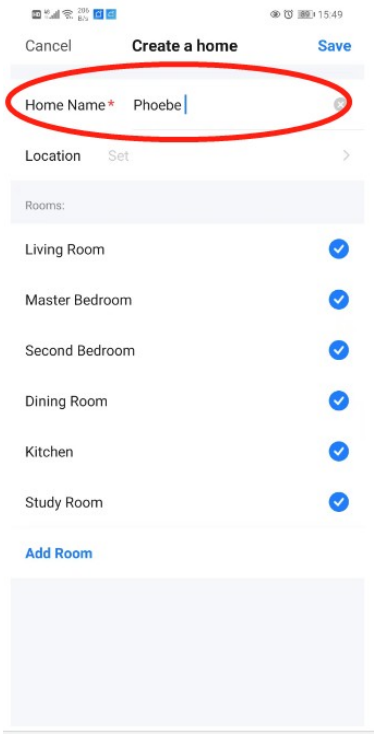

Quando appare “Casa creata correttamente”, premere “Fatto” per completare.

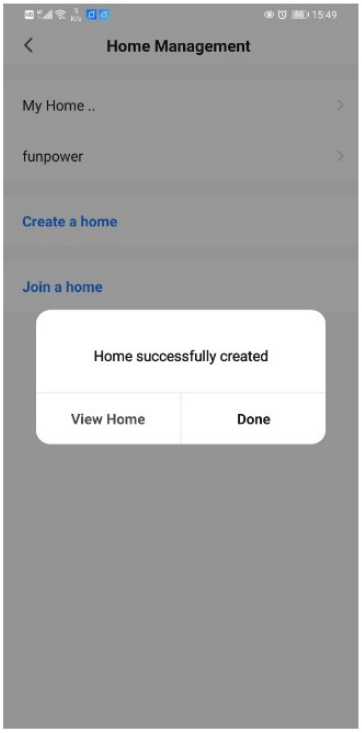

Tornare alla pagina iniziale, selezionare la propria casa e si troverà il dispositivo.

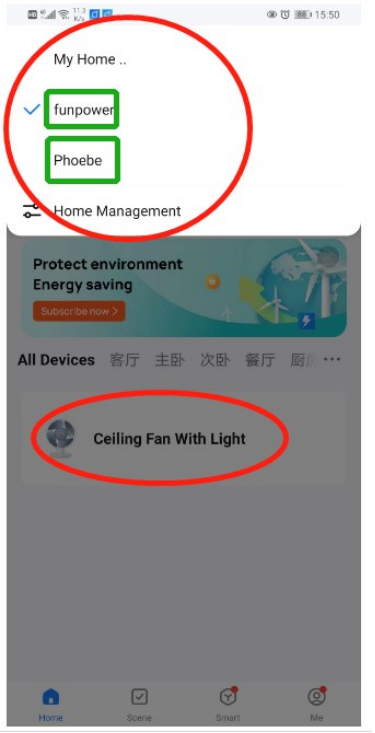

MANUTENZIONE

1- Controllare almeno due volte l'anno che bulloni della staffa, ganci e pale siano ben serrati.

2- Pulire il ventilatore per mantenerlo come nuovo nel tempo. Non lavarlo con acqua: potrebbe danneggiare motore e legno e perfino causare scosse elettriche.

3- Per la pulizia usare solo un panno morbido per evitare graffi.

4- Non è necessario lubrificare il ventilatore: i cuscinetti del motore sono lubrificati a vita.

Risoluzione dei problemi

Problema: Il ventilatore non è collegato correttamente alla rete elettrica.

Causa possibile: L'interruttore a parete è spento oppure il cablaggio non è collegato correttamente al ventilatore.

Soluzione consigliata: Verificare che l'interruttore a parete sia acceso e che il cablaggio sia collegato correttamente al ventilatore.

Problema: L'interruttore a parete è danneggiato e interferisce con il telecomando.
Causa possibile: Comando a parete difettoso.

Soluzione consigliata: Rimuovere il comando a parete e sostituirlo con un normale interruttore on/off.

Problema: L'interruttore a parete o l'interruttore automatico è spento.
Causa possibile: Alimentazione interrotta.

Soluzione consigliata: Accendere l'interruttore a parete o l'interruttore automatico per alimentare il ventilatore.

Problema: Il ricevitore è installato in modo errato.
Causa possibile: Collegamenti elettrici errati.

Soluzione consigliata: Verificare i collegamenti secondo l'etichetta e lo schema elettrico.

Problema: Telecomando e ricevitore non sono sulla stessa frequenza.
Causa possibile: Frequenza non corrispondente.

Soluzione consigliata: Abbinare telecomando e ricevitore sulla stessa frequenza.

Problema: Il telecomando è fuori dalla portata del ricevitore.
Causa possibile: Portata del segnale limitata.

Soluzione consigliata: Avvicinare il telecomando al ventilatore.

Problema: Altri dispositivi funzionano sulla stessa frequenza.
Causa possibile: Interferenze da dispositivi vicini.
Soluzione consigliata: Cambiare la frequenza del telecomando.

Problema: La batteria del telecomando è scarica.
Causa possibile: Batteria esaurita.

Soluzione consigliata: Sostituire le batterie con altre dello stesso tipo.

Problema: Il ventilatore funziona a intermittenza o si accende da solo.

Causa possibile: Interferenze radio o di ventilatori simili nelle vicinanze.
Soluzione consigliata: Cambiare la frequenza o il telecomando.

Promemoria: Alcune soluzioni devono essere eseguite solo da elettricisti qualificati e abilitati.